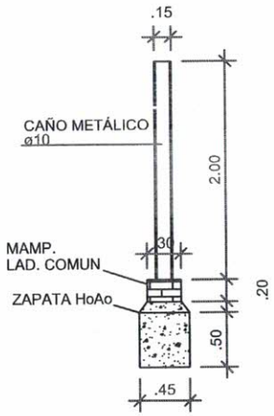

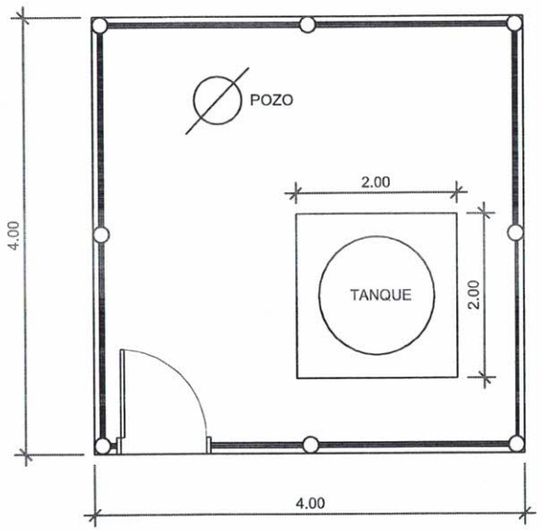

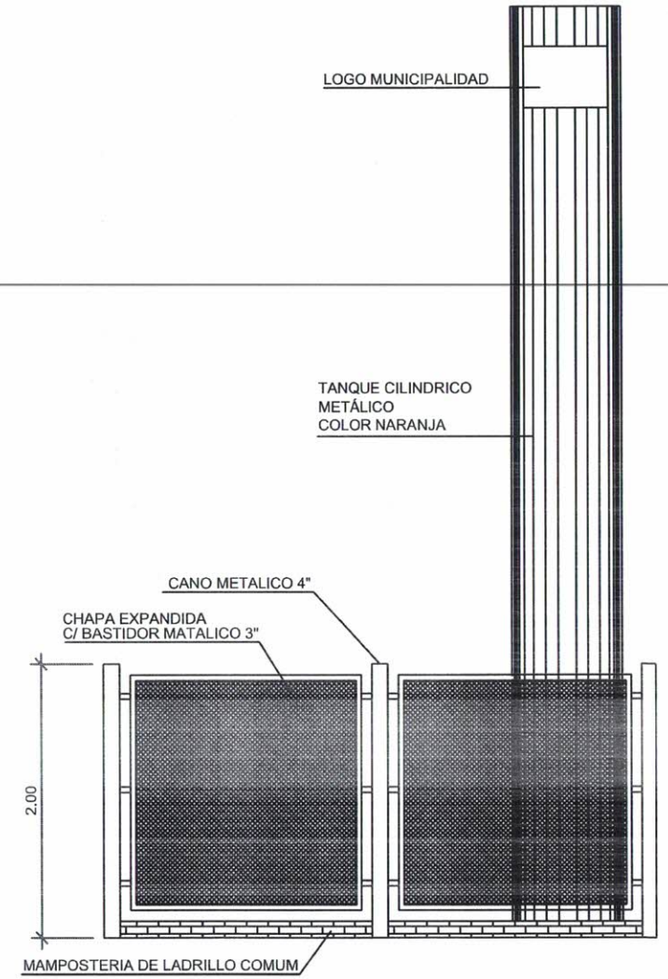

MUNICIPALIDAD DE SALTO DEL GUAIRA DEPARTAMENTO DE CANINDEYÚ - PY		PROYECTO SISTEMA AGUA POZO B. BELLA VISTA	PROYECTISTA: Arq. Porfiria A. F. Benitez REG.PROF.No. 1657	FECHA: OCTUBRE DEL 2020 Arq. Porfiria A. Fariña B. MOPC: 1657 CSJ. RUC.1086122-2	Lamina No. 1

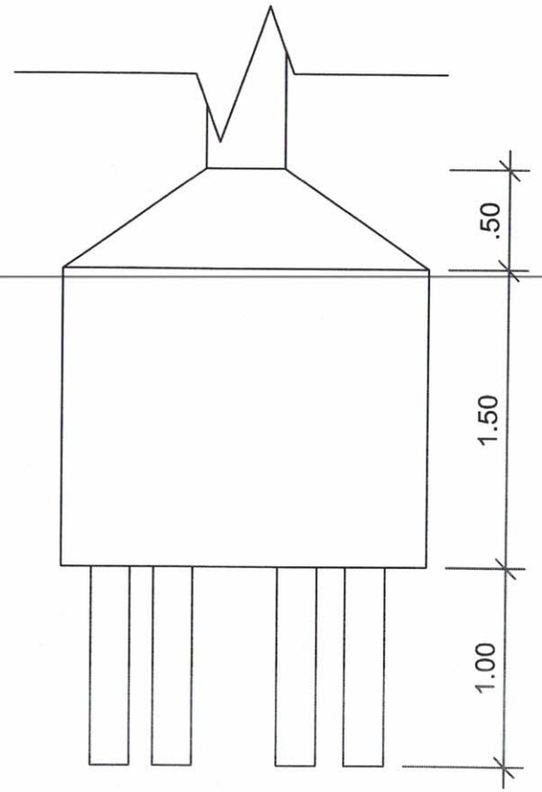

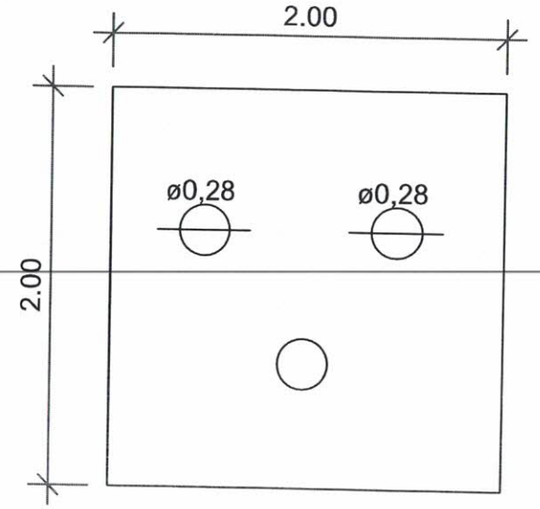

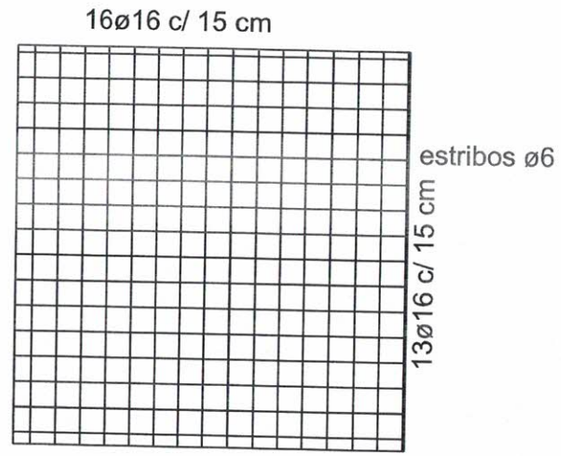

DETALLE DE ZAPATA

MUNICIPALIDAD DE SALTO DEL GUAIRA DEPARTAMENTO DE CANINDEYÚ - PY		PROYECTO SISTEMA AGUA POZO B. BELLA VISTA	PROYECTISTA: Arq. Porfiria A. F. Benitez REG.PROF.No. 1657	FECHA: OCTUBRE DEL 2020 Arq. Porfiria A. F. Benitez MOPC: 1657 C.I.: 3471 RUC:1088622-2	Lamina No. 1