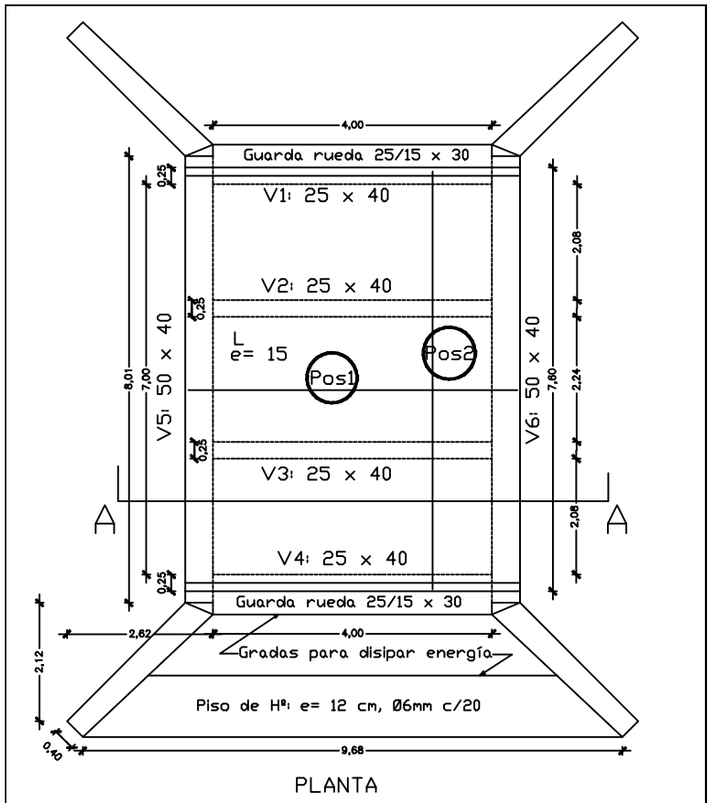

PLANTA

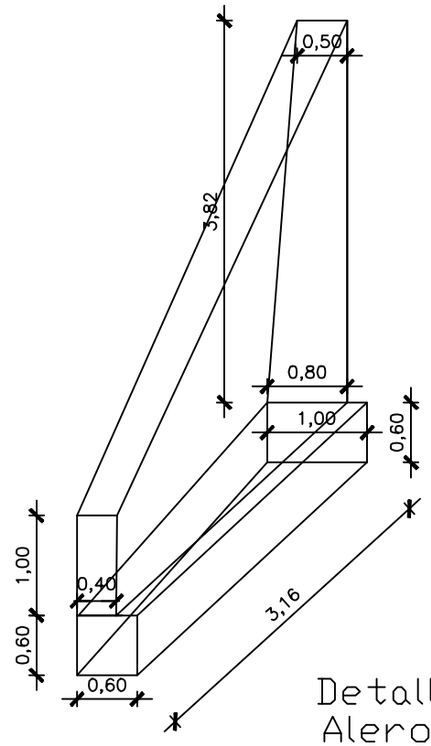

Detalle Aleros

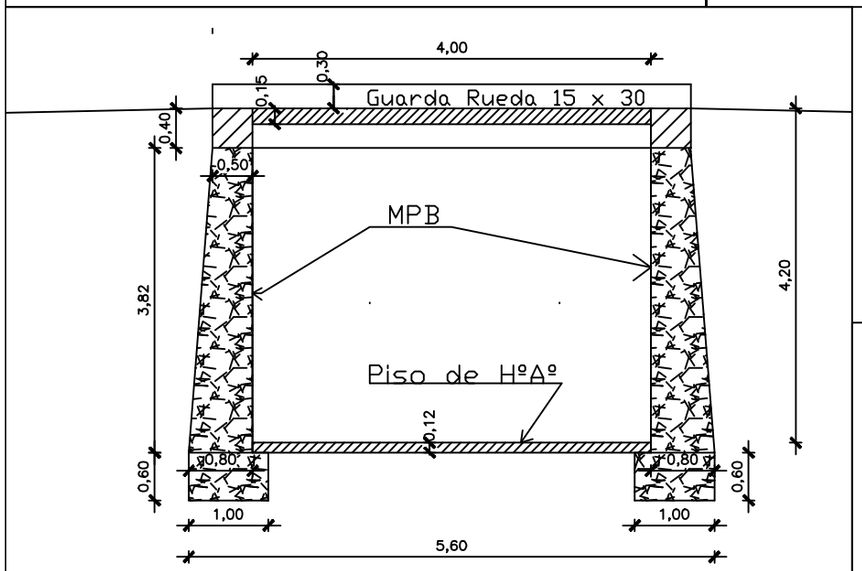

Corte A - A

Detalle Guardarrueda

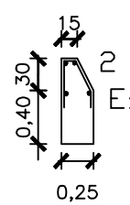

2 Ø 10 - 755
Est. 39 Ø8mm
c/20 - 100

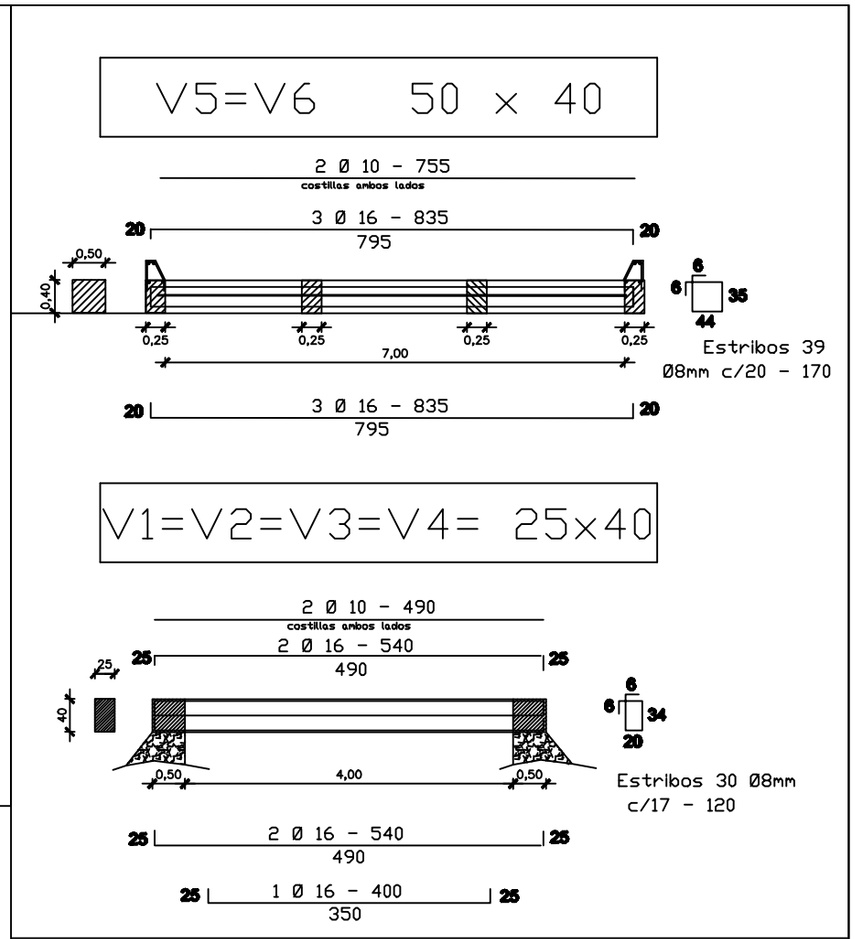

Armadura Losa

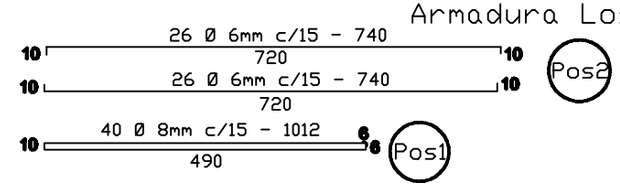

Hº 270: Dosaje 1:2:3
Cemento portland
Arena Lavada de Rio
Piedra Triturada V
Hierros AP-500

MUNICIPALIDAD DE MAYOR OTAÑO

OBRA: CONSTRUCCION DE PUENTE SOBRE ARROYO SAN JUAN

UBICACION: BARRIO SAN JUAN

PROYECTISTA : ING.CESAR CRISTALDO
DIBUJANTE : ING.CESAR CRISTALDO
FECHA : FEB/2012 ESCALA TO FIT

1

Vº Bº PROYECTISTA