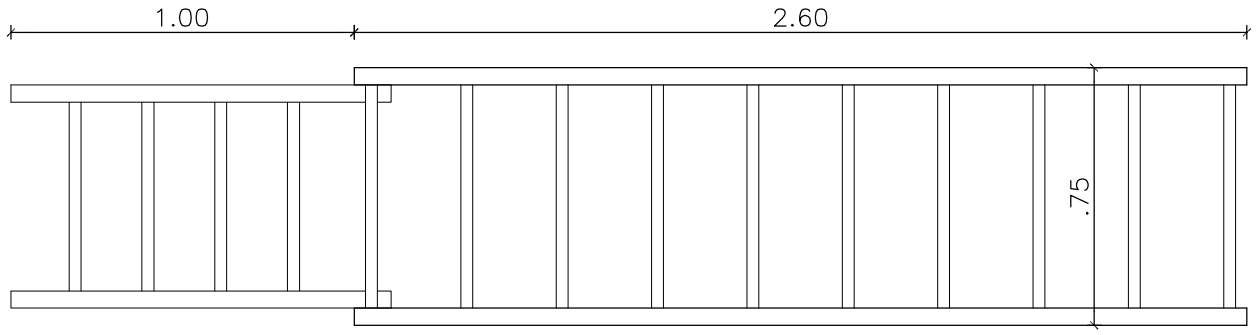

PLANTA

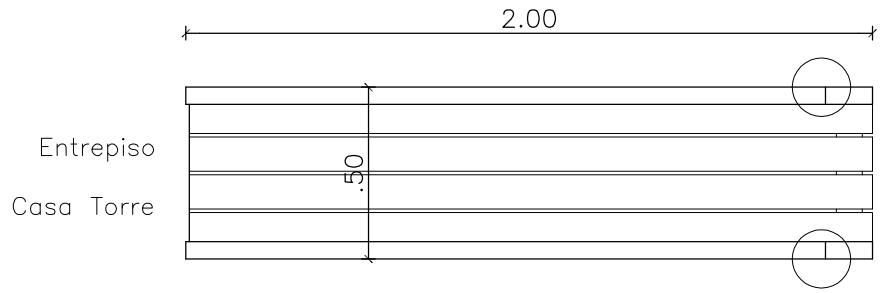

PLANTA

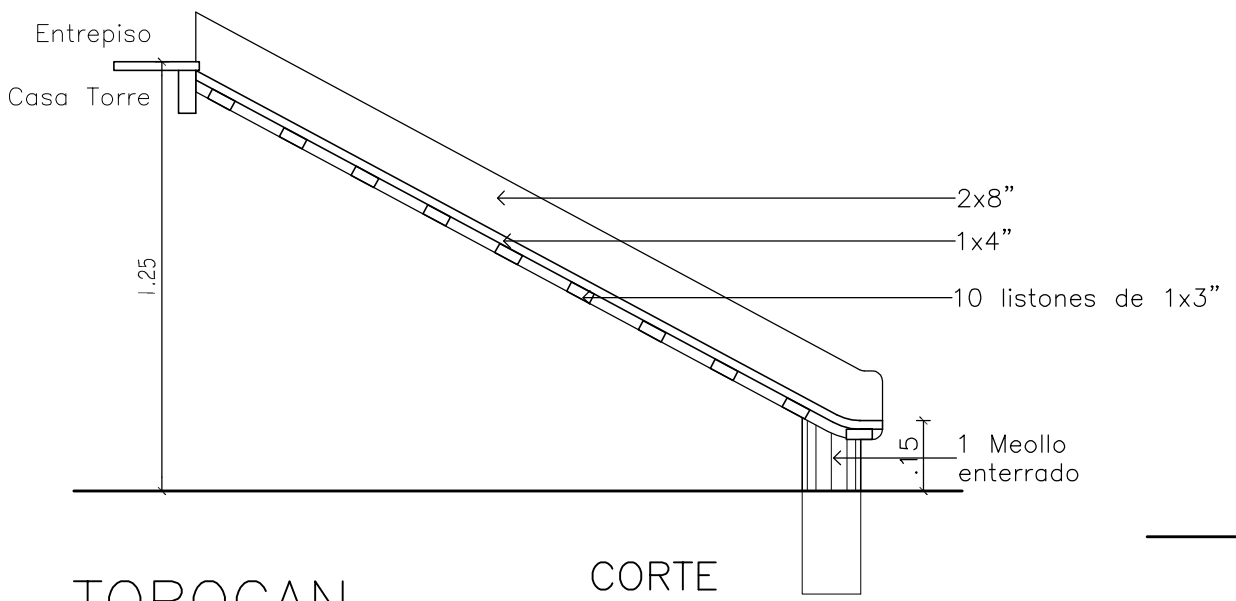

TOBOGAN

CORTE

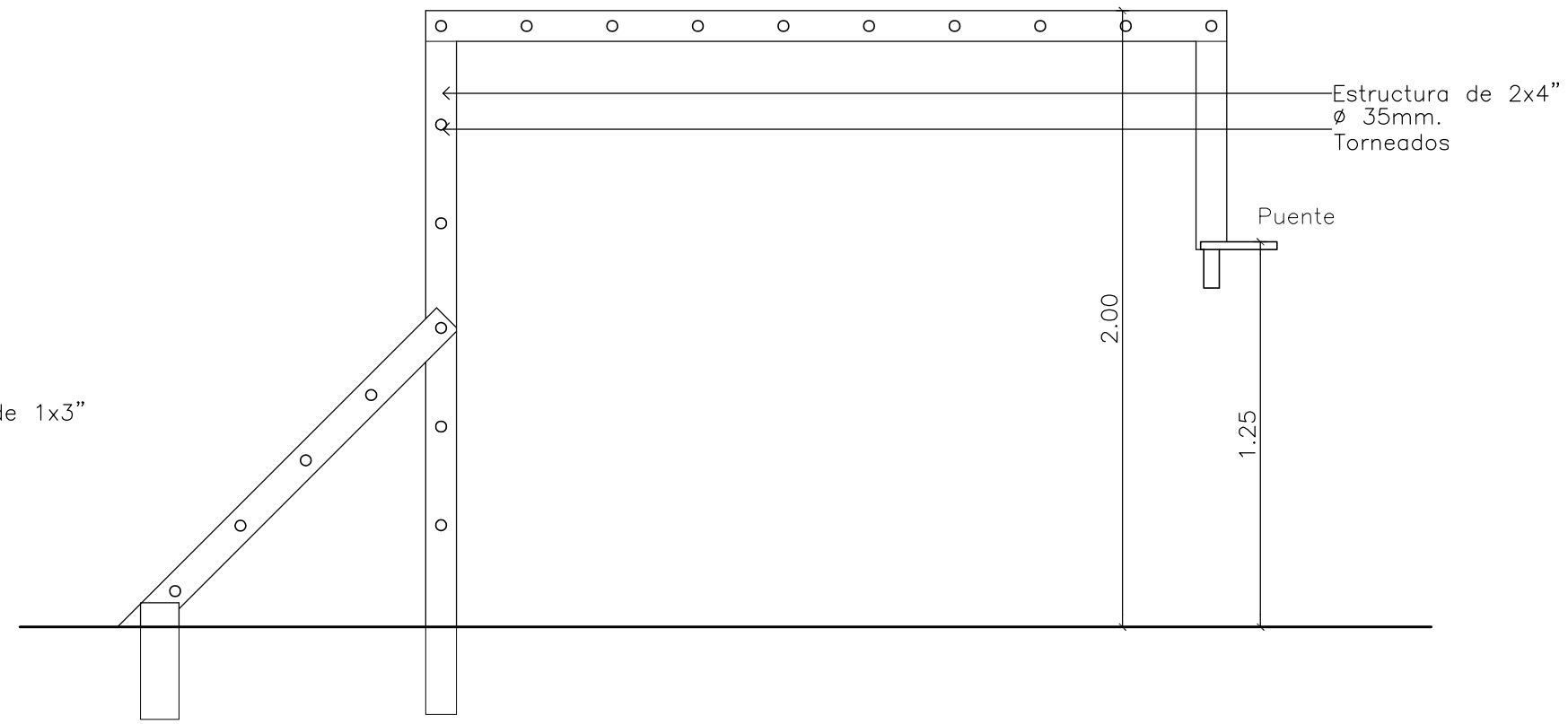

CORTE

PASAMANOS CON ESTRUCTURA PARA TREPAR

PODER JUDICIAL CORTE SUPREMA DE JUSTICIA DIRECCION DE INFRAESTRUCTURA FISICA			
OBRA: JUZGADO DE PAZ VALENZUELA UBICACION: CIRCUNSCRIPCION DE CORDILLERA			PLANO N° 13
PLANO: DETALLE DE PARQUE			
PROYECTO	ESCALA	DIBUJO	FECHA
DEPARTAMENTO DE OBRAS Y PROYECTOS	1:20	Arq. E.M.S.M	JULIO 2012