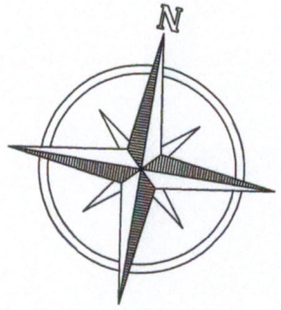

AGENCIA DE GESTION VIAL - ALTO PARANA

ENTIDAD EJECUTORA: MUNICIPALIDAD DE NARANJAL

PROGRAMA NACIONAL DE CAMINOS RURALES

SEGUNDA ETAPA FASE II

BANCO INTERAMERICANO DE DESARROLLO - CONTRATO DE PRESTAMO N° 2.163/OC-PR y 2.164/BL-PR OFID 1297 OP-PR JICA

OBRA: OBRAS DE ARTE PARA MANTENIMIENTO RUTINARIO

Tramo CV10-028 (SANTA ANA - SAN ROQUE - SAN MIGUEL).

DISTRITO DE SAN CRISTOBAL

UBICACION GPS: Inicio Tramo 21J 0663394 / UTM 7158846

Fín del Tramo 21J 0664327 / UTM 7162678

PROYECTISTA

1

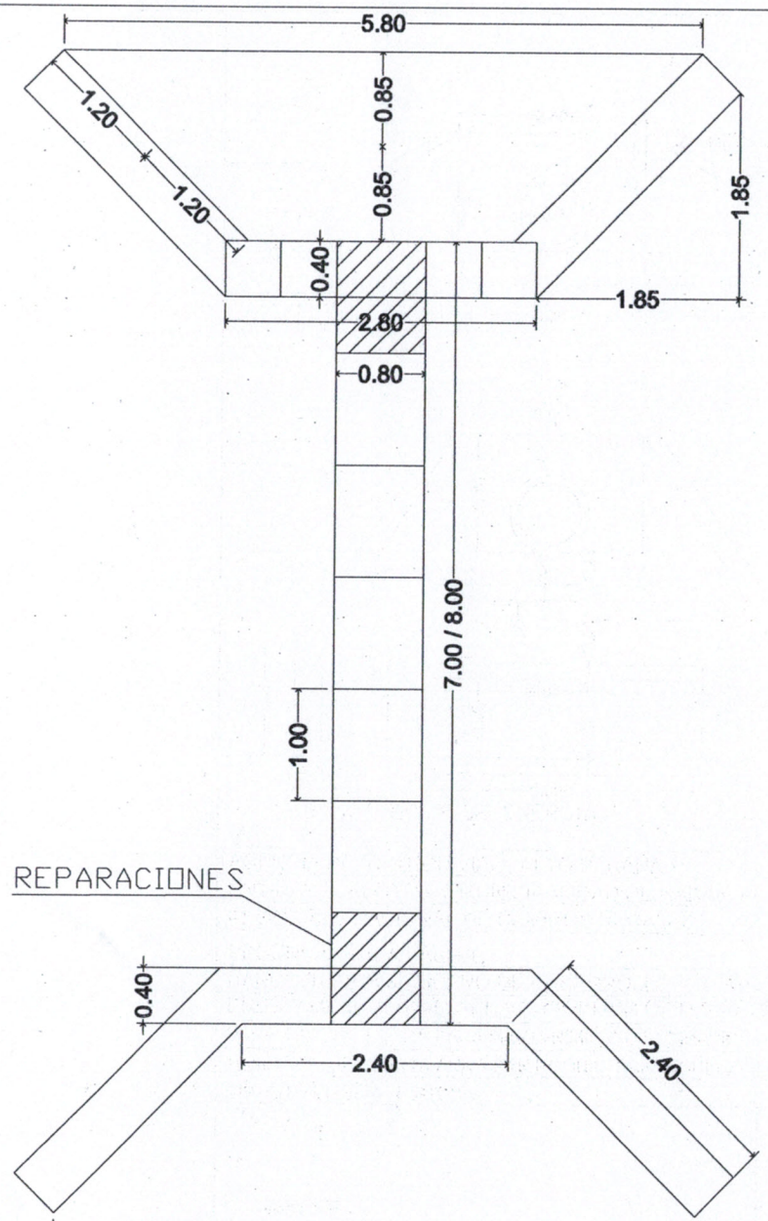

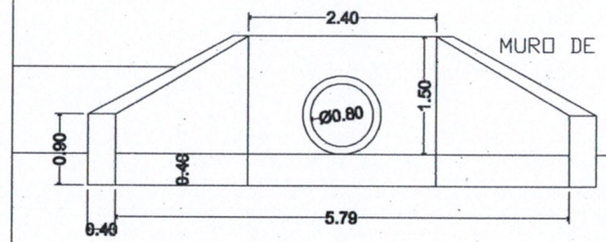

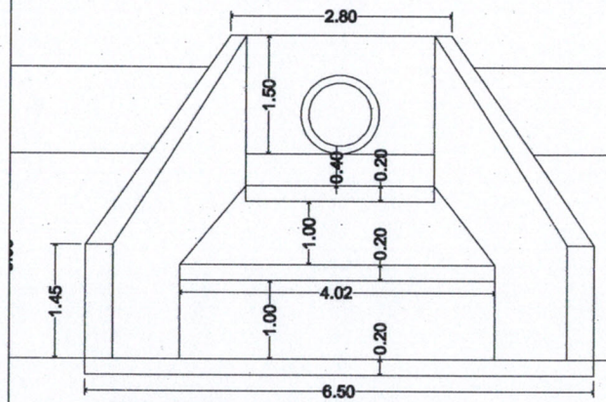

DISIPADORES DE ENERGIA

AGENCIA DE GESTION VIAL - ALTO PARANA

ENTIDAD EJECUTORA: MUNICIPALIDAD DE NARANJAL

PROGRAMA NACIONAL DE CAMINOS RURALES

SEGUNDA ETAPA FASE II

BANCO INTERAMERICANO DE DESARROLLO - CONTRATO DE PRESTAMO N° 2.163/OC-PR y 2.164/BL-PR OFID 1297 OP-PR JICA

OBRA: OBRAS DE ARTE PARA MANTENIMIENTO RUTINARIO

Tramo CV10-028 (SANTA ANA - SAN ROQUE - SAN MIGUEL).

DISTRITO DE SAN CRISTOBAL

PROYECTISTA

2