PLANTA DE LOCALIZACION

MUNICIPALIDAD DE VILLA CURUGUATY

PROYECTO DE PUESTO DE VENTA MERCADO MUNICIPAL
SEGUNDA ETAPA

UBICACION: MERCADO MUNICIPAL

UOC: LICENCIADO LUIS ROJAS

PROYECTISTA: ARQ. CARLOS A. MOLINAS AYALA

FECHA: 2019

Studio AAA
ARQUITECTURA Y CONSTRUCCIONES
Arq. Carlos A. Molinas Ayala
R.U.C.: 1523818 - 0

PROYECTISTA

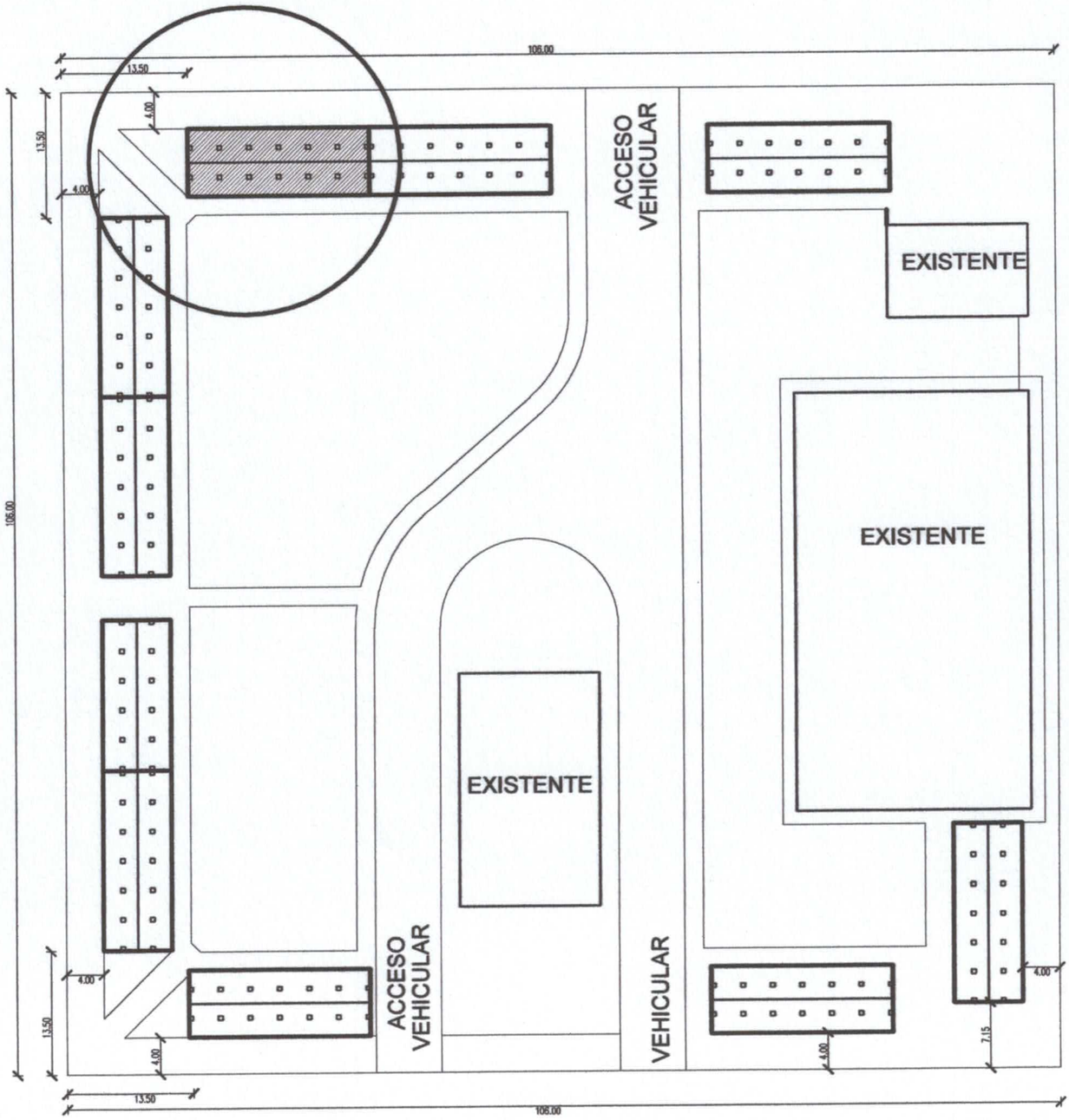

PLANTA GENERAL

	MUNICIPALIDAD DE VILLA CURUGUATY
	PROYECTO DE PUESTO DE VENTA MERCADO MUNICIPAL SEGUNDA ETAPA
	UBICACION: MERCADO MUNICIPAL
	UOC: LICENCIADO LUIS ROJAS
PROYECTISTA: ARQ. CARLOS A. MOLINAS AYALA	
FECHA: 2019	

Studio AAA
ARQUITECTURA Y CONSTRUCCIONES
Arq. Carlos A. Molinas Ayala
PROYECTISTA U.C.: 1523813-0

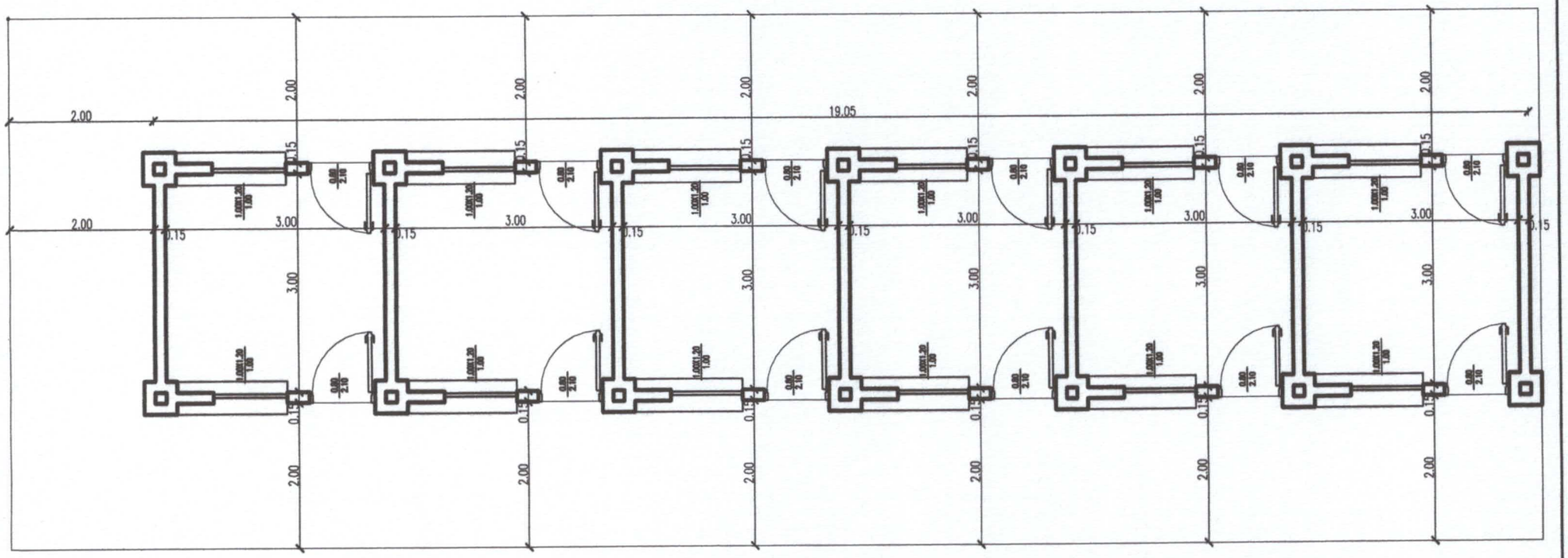

PLANTA GENERAL

ESC.:_____1:75

MUNICIPALIDAD DE VILLA CURUGUATY

PROYECTO DE PUESTO DE VENTA MERCADO MUNICIPAL SEGUNDA ETAPA

UBICACION: MERCADO MUNICIPAL

UOC: LICENCIADO LUIS ROJAS

PROYECTISTA: ARQ. CARLOS A. MOLINAS AYALA

FECHA: 2019

PROYECTISTA

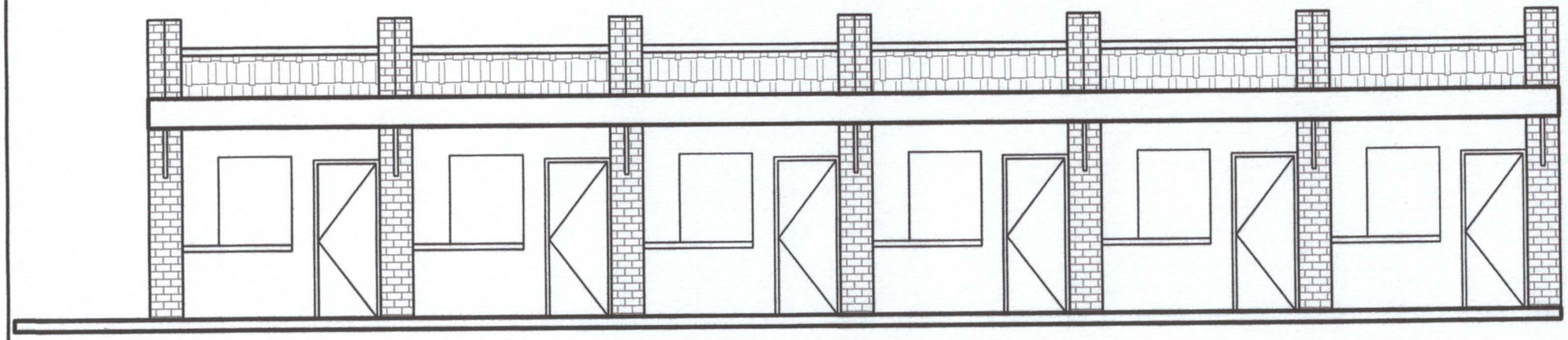

FACHADA FRONTAL

ESC.:_____1:75

MUNICIPALIDAD DE VILLA CURUGUATY

PROYECTO DE PUESTO DE VENTA MERCADO MUNICIPAL
SEGUNDA ETAPA

UBICACION: MERCADO MUNICIPAL

UOC: LICENCIADO LUIS ROJAS

PROYECTISTA: ARQ. CARLOS A. MOLINAS AYALA

FECHA: 2019

Studio MA
ARQUITECTURA Y CONSTRUCCION
Arq. Carlos A. Molinas Ayala
R.U.C.: 1523819 - 9

PROYECTISTA

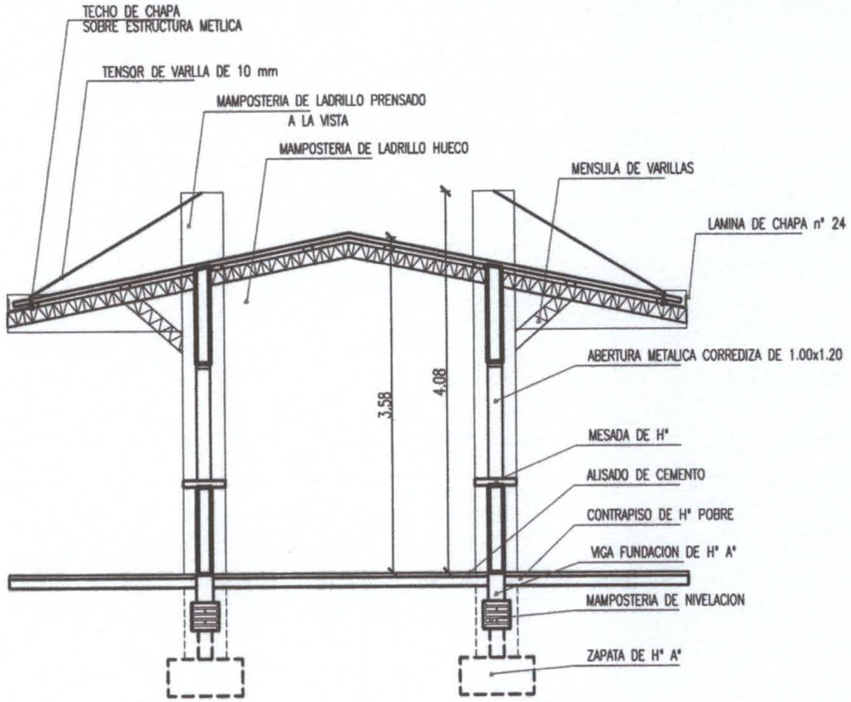

CORTE TRANSVERSAL

ESC.:_____1:75

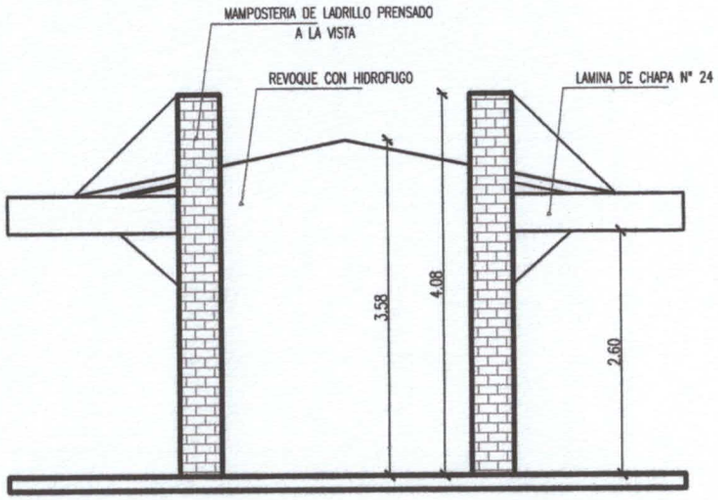

FACHADA LATERAL

ESC.:_____1:75

MUNICIPALIDAD DE VILLA CURUGUATY

PROYECTO DE PUESTO DE VENTA MERCADO MUNICIPAL
SEGUNDA ETAPA

UBICACION: MERCADO MUNICIPAL

UOC: LICENCIADO LUIS ROJAS

PROYECTISTA: ARQ. CARLOS A. MOLINAS AYALA

FECHA: 2019

Studio AAA
ARQUITECTURA Y CONSTRUCCIONES
Arq. Carlos A. Molinas Ayala
PROYECTISTA C.U.C.: 1523819 - 0

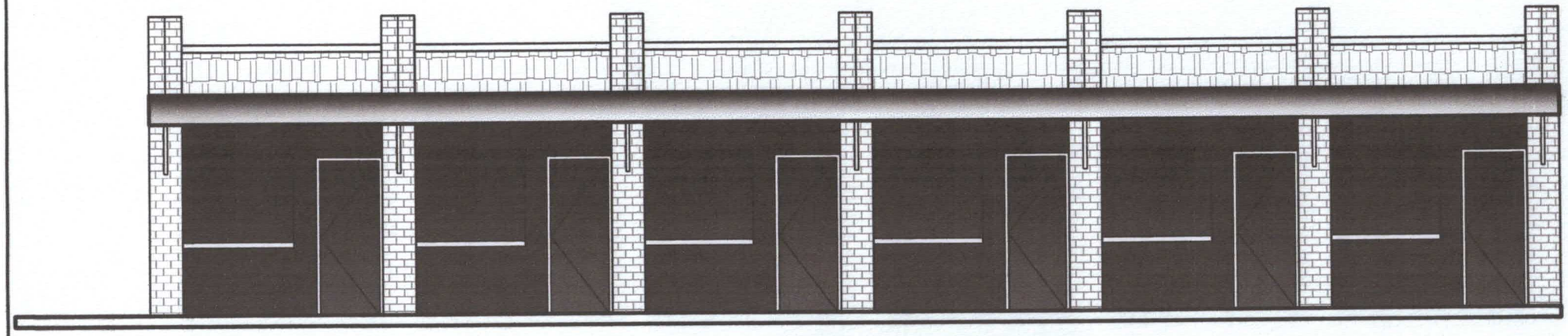

FACHADA FRONTAL

ESC.:_____1:75

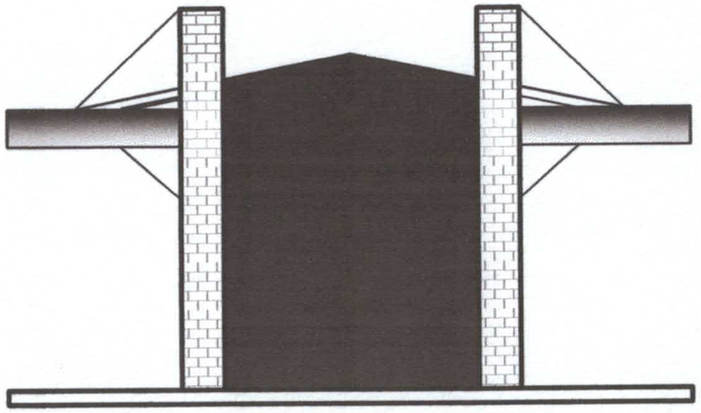

FACHADA LATERAL

ESC.:_____1:75

MUNICIPALIDAD DE VILLA CURUGUATY

PROYECTO DE PUESTO DE VENTA MERCADO MUNICIPAL
SEGUNDA ETAPA

UBICACION: MERCADO MUNICIPAL

UOC: LICENCIADO LUIS ROJAS

PROYECTISTA: ARQ. CARLOS A. MOLINAS AYALA

FECHA: 2019

Studio
ARQUITECTURA Y CONSTRUCCIONES
Arq. Carlos A. Molinas Ayala
R.U.C.: 1523819 - 9

PROYECTISTA

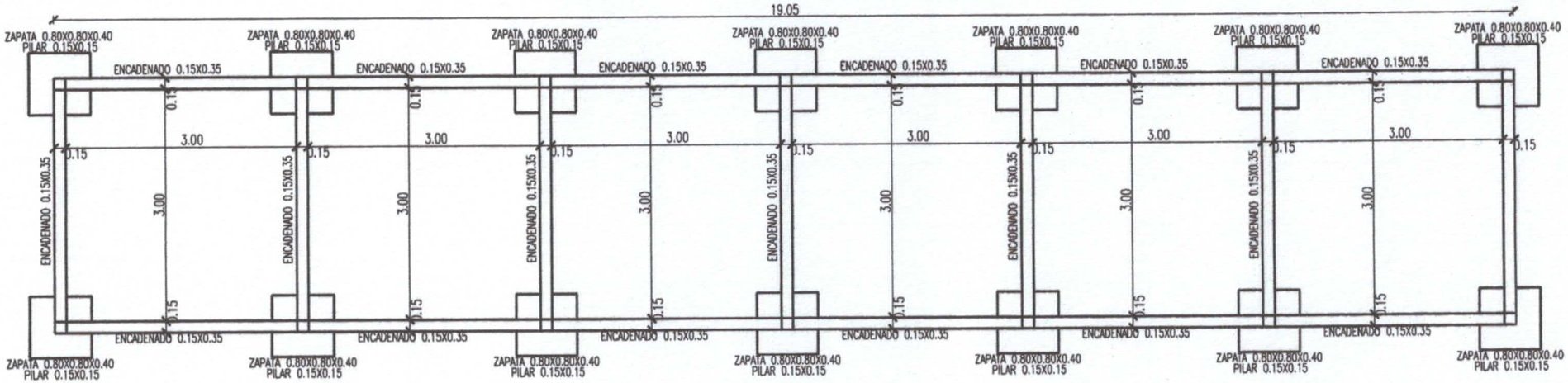

PLANTA DE FUNDACION

ESC.:_____1:75

MUNICIPALIDAD DE VILLA CURUGUATY

PROYECTO DE PUESTO DE VENTA MERCADO MUNICIPAL
SEGUNDA ETAPA

UBICACION: MERCADO MUNICIPAL

UOC: LICENCIADO LUIS ROJAS

PROYECTISTA: ARQ. CARLOS A. MOLINAS AYALA

FECHA: 2019

Studio MMA
ARQUITECTURA Y CONSTRUCCIONES
Arq. Carlos A. Molinas Ayala
R.U.C.: 1523619 - 9

PROYECTISTA

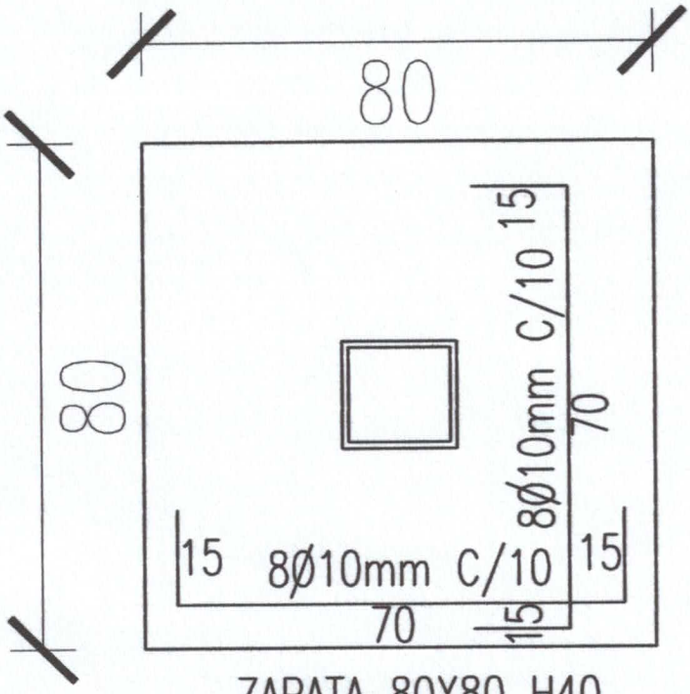

ZAPATA 80X80 H40

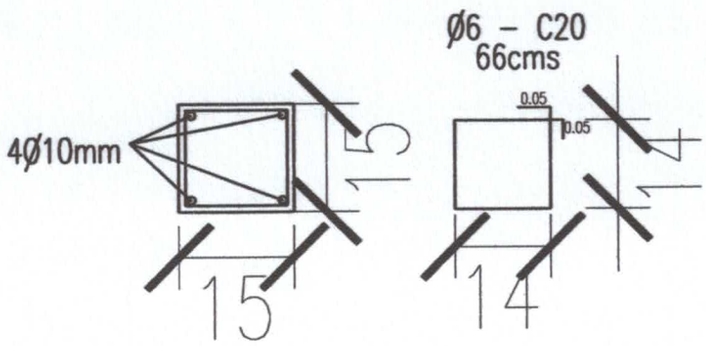

PILARES 15X15

	MUNICIPALIDAD DE VILLA CURUGUATY
	PROYECTO DE PUESTO DE VENTA MERCADO MUNICIPAL SEGUNDA ETAPA
	UBICACION: MERCADO MUNICIPAL
	UOC: LICENCIADO LUIS ROJAS
PROYECTISTA: ARQ. CARLOS A. MOLINAS AYALA	
FECHA: 2019	

Studio
ARQUITECTURA Y CONSTRUCCIONES
Arq. Carlos A. Molinas Ayala
C.I.C.: 1523819 - 9

PROYECTISTA

ENCADENADO INFERIOR
(15X35)

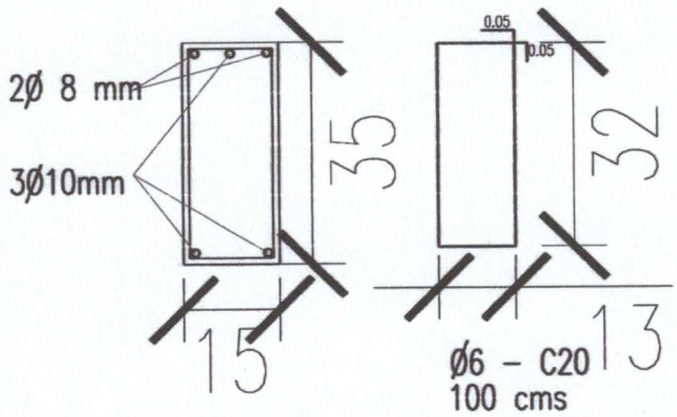

ENCADENADO SUPERIOR
(18X27)

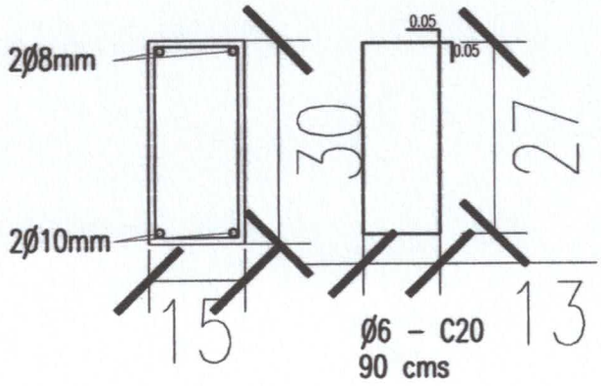

DETALLE DE ENCADENADOS DE Hº Aº

ESC.:_____1:10

	MUNICIPALIDAD DE VILLA CURUGUATY
	PROYECTO DE PUESTO DE VENTA MERCADO MUNICIPAL SEGUNDA ETAPA
	UBICACION: MERCADO MUNICIPAL
	UOC: LICENCIADO LUIS ROJAS
PROYECTISTA: ARQ. CARLOS A. MOLINAS AYALA	
FECHA: 2019	

Studio AAA
ARQUITECTURA Y CONSTRUCCIONES
Arq. Carlos A. Molinas Ayala
R.U.C.: 1523819 - 9
PROYECTISTA