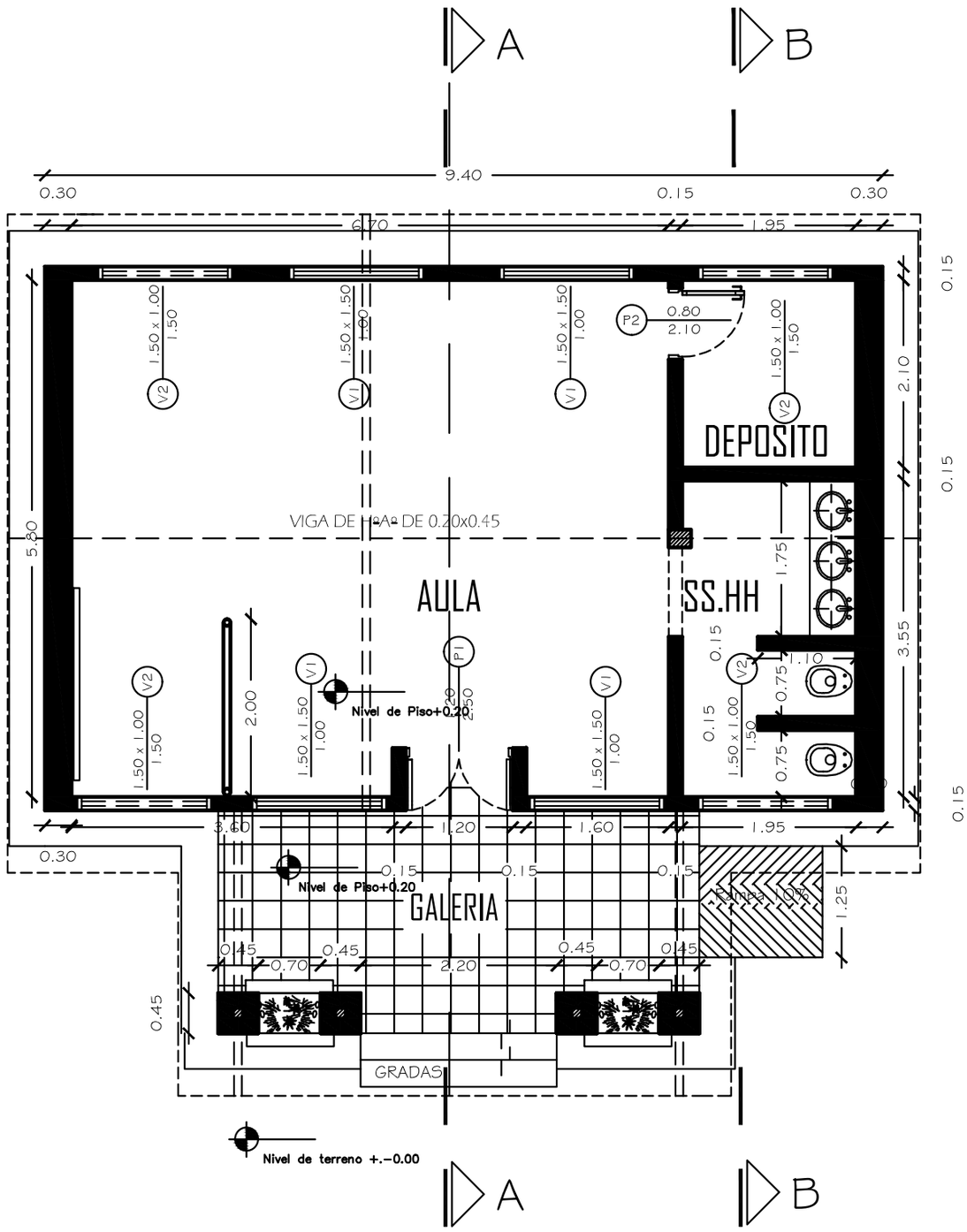


# PLANTA ACOTADA

| | | |
|---|---|---|
| PROYECTO | AULA TIPO-PRE-ESCOLAR 5.80 X 6.80 CON SS.HH TECHO DE CHAPA CON NUCLEO DE ISOPOR | 01 |
| | PLANTA ACOTADA | sin escala |

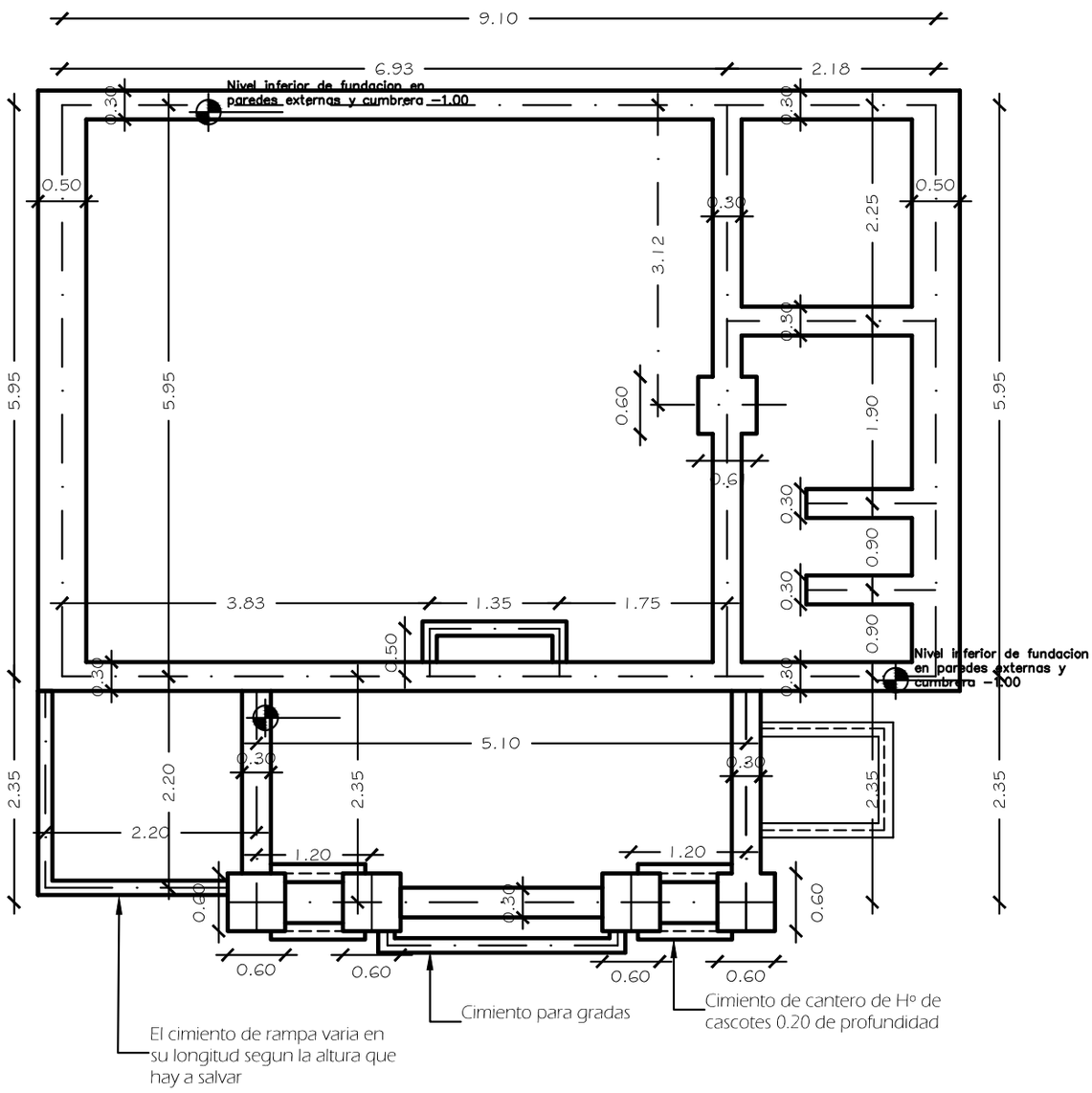


Nivel de terreno +.–0.00

# PLANTA DE FUNDACION

| | | |
|---|---|---|
| PROYECTO | AULA TIPO-PRE-ESCOLAR 5.80 X 6.80 CON SS.HH -TECHO DE CHAPA CON NUCLEO DE ISOPOR | 02 |
| | PLANTA DE FUNCACION | sin escala |

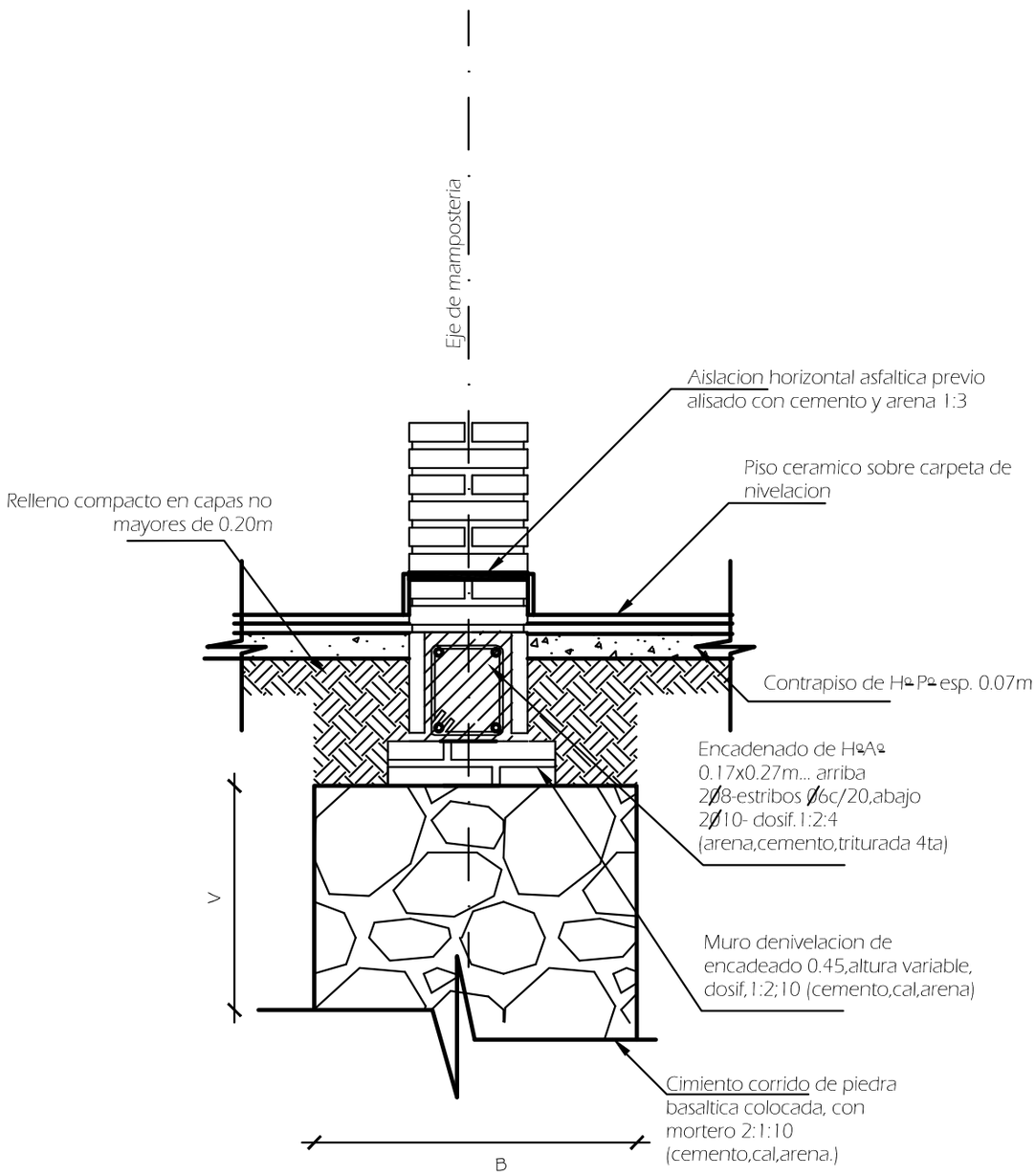


Obs:

V=variable

B=ancho de cimentacion

| | | |
|---|---|---|
| PROYECTO | AULA TIPO-PRE-ESCOLAR 5.80 X 6.80 CON SS.HH- TECHO DE CHAPA CON NUCLEO DE ISOPOR | 03 |
| | DETALLE DE FUNCACION | sin escala |

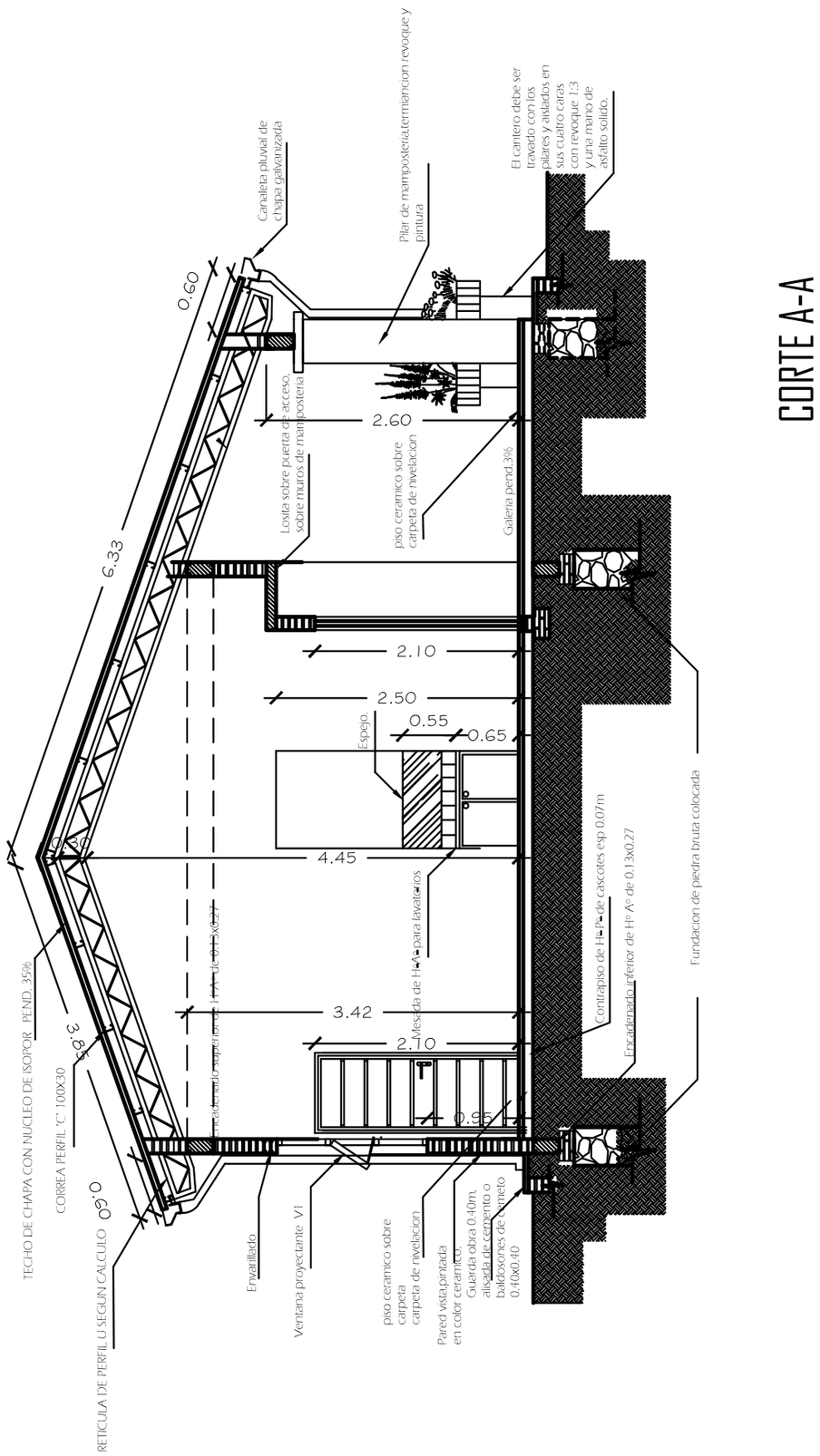


# CORTE A-A

| | | |
|---|---|---|
| PROYECTO | AULA TIPO-PRE-ESCOLAR 5.80 X 6.80 CON SS.HH- TECHO DE CHAPA CON NUCLEO DE ISOPOR | 04 |
| | CORTE A-A | sin escala |

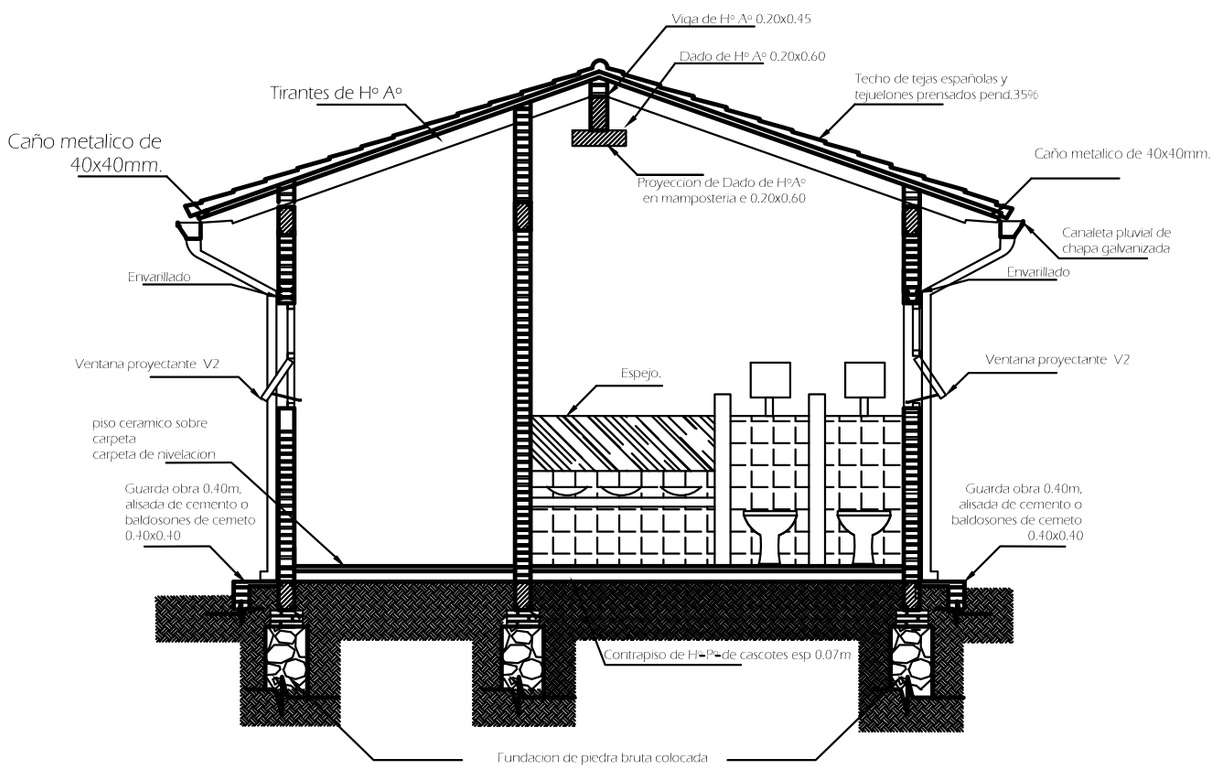


# CORTE B-B

| | | |
|---|---|---|
| PROYECTO | AULA TIPO-PRE-ESCOLAR 5.80 X 6.80 CON SS.HH- TECHO DE CHAPA CON NUCLEO DE ISOPOR | 05 |
| | CORTE B-B | sin escala |

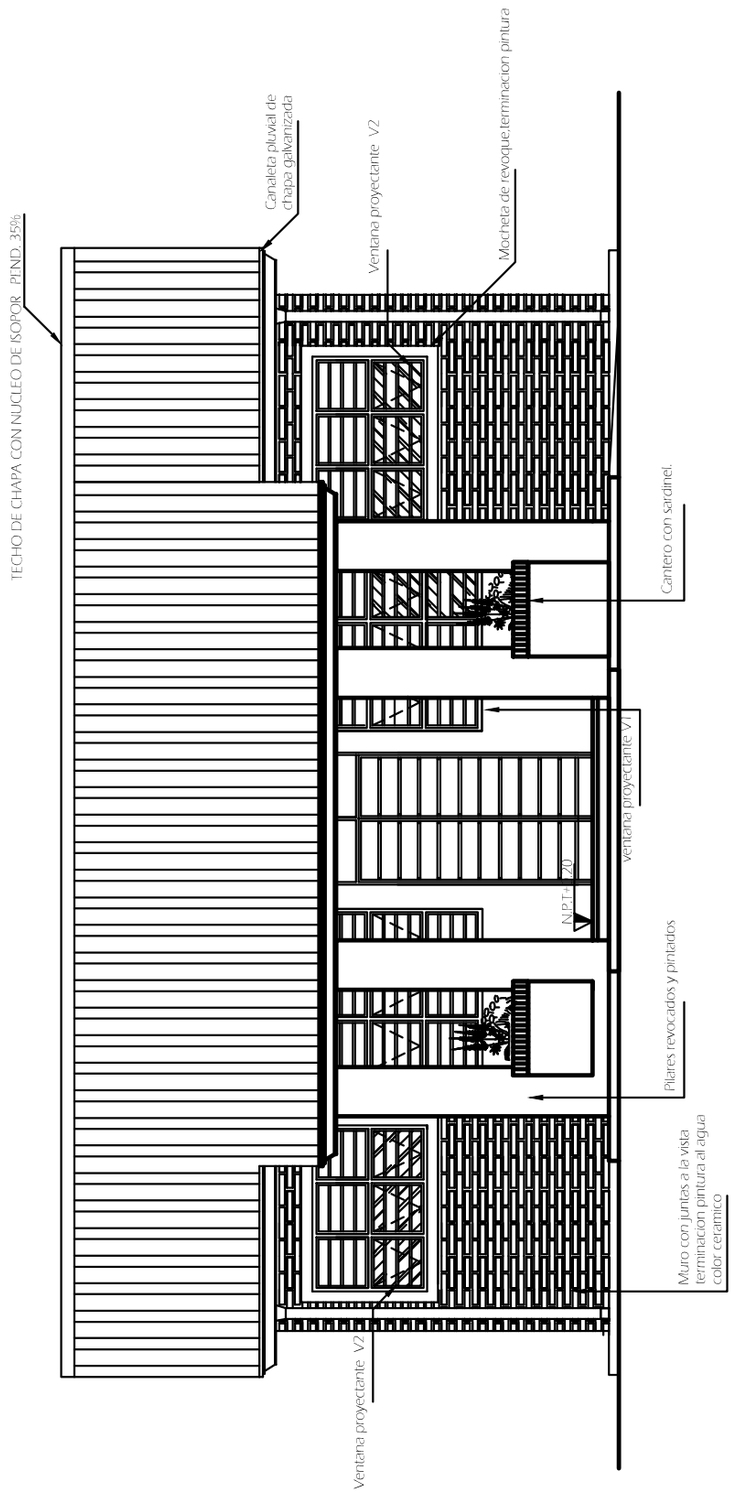


FACHADA PRINCIPAL

| | | |
|---|---|---|
| PROYECTO | AULA TIPO-PRE-ESCOLAR 5.80 X 6.80 CON SS.HH- TECHO DE CHAPA CON NUCLEO DE ISOPOR | 06 |
| | FACHADA FRONTAL | sin escala |

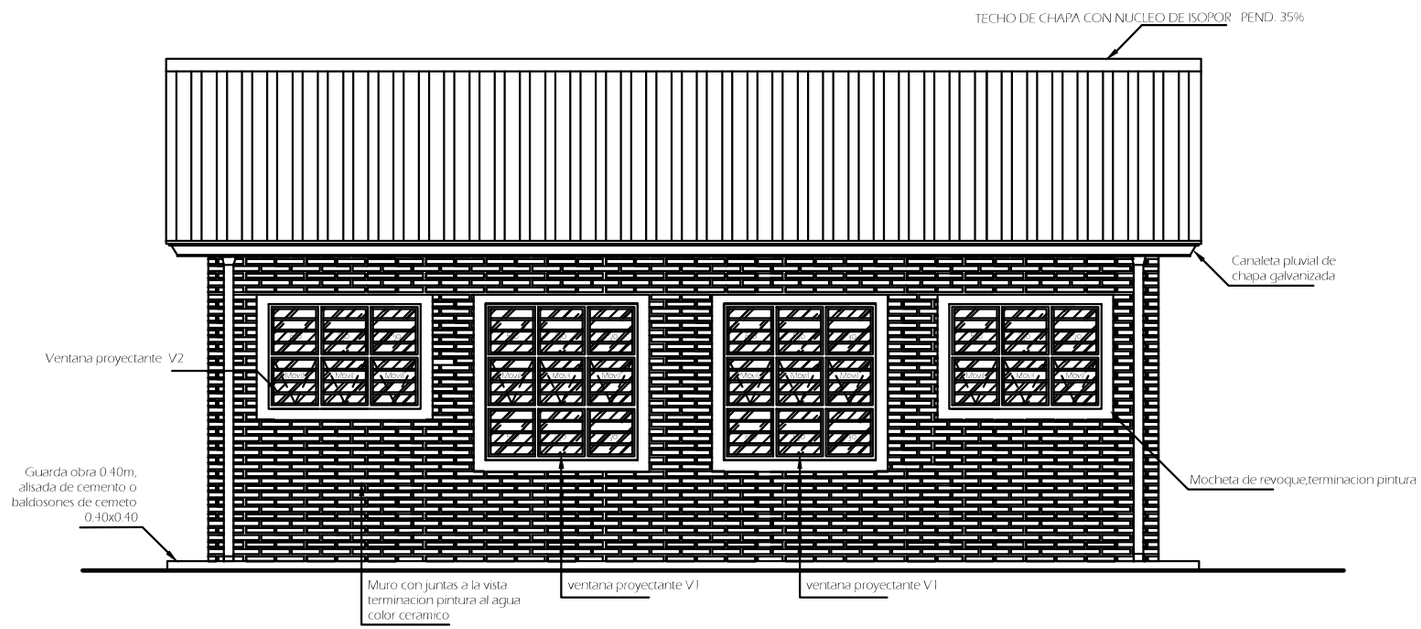


# FACHADA POSTERIOR

PROYECTO

AULA TIPO-PRE-ESCOLAR 5.80 X 6.80 CON SS.HH- TECHO DE CHAPA CON NUCLEO DE ISOPOR

FACHADA POSTERIOR

07

sin escala

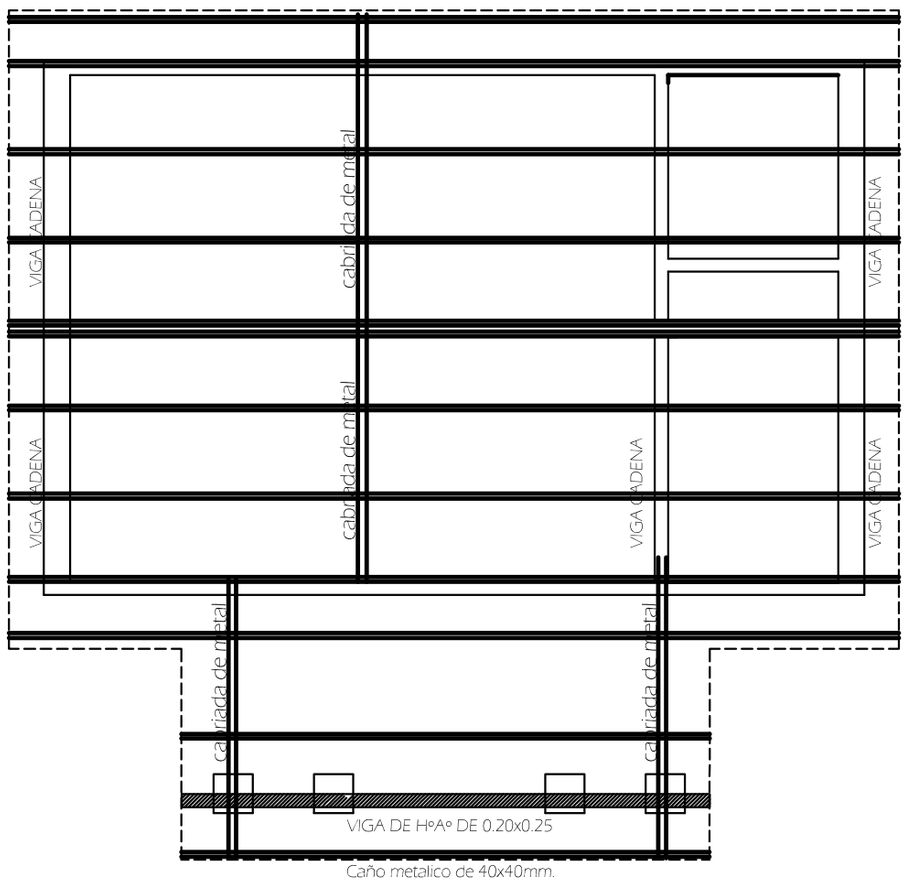


PLANTA DE TECHO

| | | |
|---|---|---|
| PROYECTO | AULA TIPO-PRE-ESCOLAR 5.80 X 6.80 CON SS.HH- TECHO DE CHAPA CON NUCLEO DE ISOPOR | 08 |
| | PLNATA DE TECHO | sin escala |

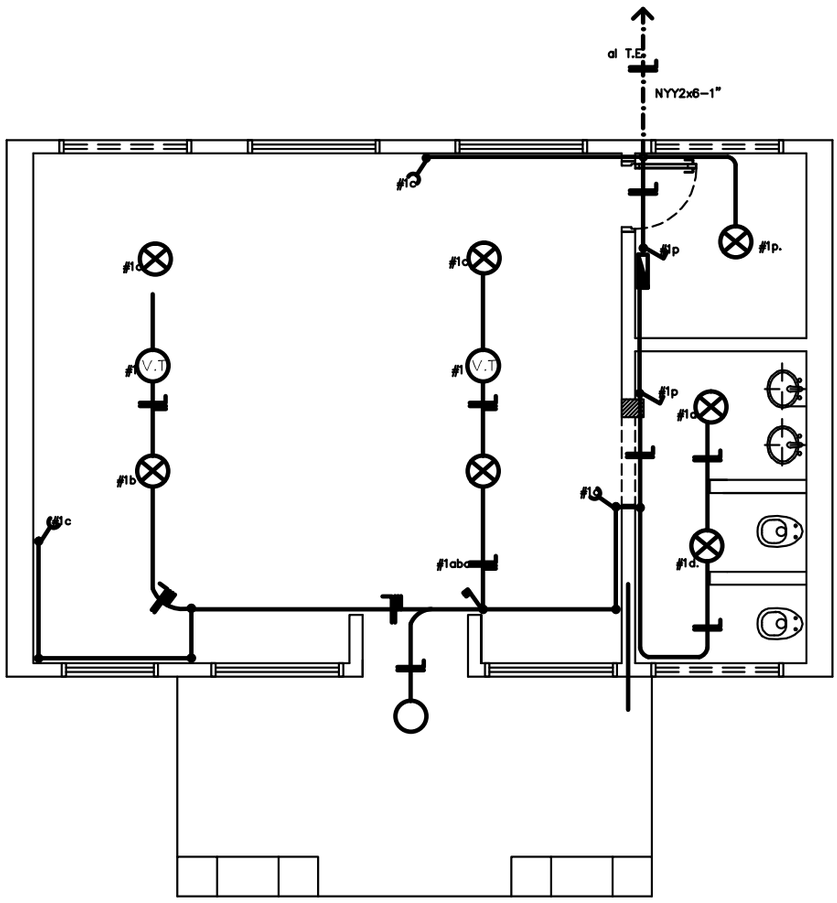


LAMPARA PANTALLA ACRILICA c/ FOCO LED DE 30WATTS
LAMPARA PANTALLA DE ALUMINIO c/ FOCO LED DE 30WATTS
V.T VENTILADOR

| | | |
|---|---|---|
| PROYECTO | AULA TIPO-PRE-ESCOLAR 5.80 X 6.80 CON SS.HH- TECHO DE CHAPA CON NUCLEO DE ISOPOR | 09 |
| | PLANTA DE INSTALACION ELECTRICA | sin escala |

# CUADRO DE CARGA DEL T.S.10

| CTO. | Fluorescentes | | Tomas | OTRAS CARGAS | TOTAL |
|---|---|---|---|---|---|
| | 1x40w | 1x40w | | | |
| #1 | 4 | 4 | 3 | 2(V.T.) | 1.500 |
| | | | | | |
| | | | | | |
| | | | | | |
| | | | | | |
| TOTAL | | | | | 1.500W |

# ESQUEMA DEL T.S.6

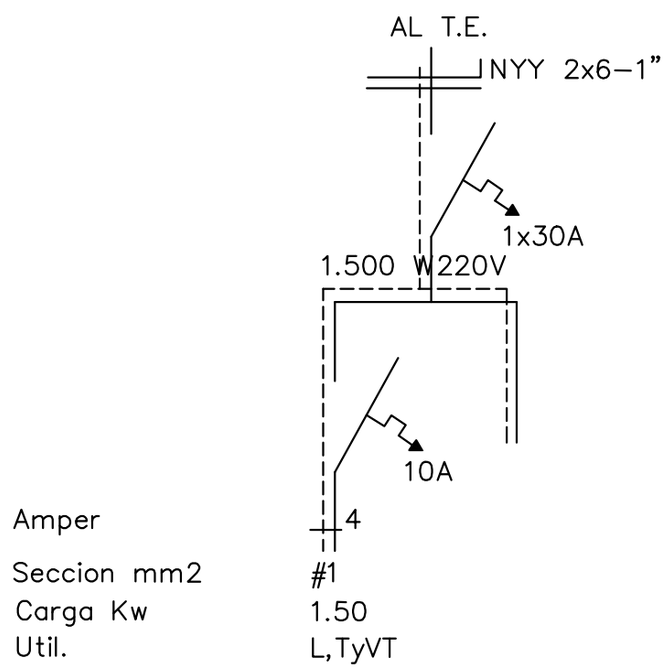


# DETALLE DE CARGA T.S.

Observaciones.
-Los electroductos no acotados son de 5/8.
-Los consuctores no acotados son de 2mm2.
-Los T.C.V son tableros de comando de ventiladores y deben ir emportrados y contenidos en una caja de metal.

| | | |
|---|---|---|
| PROYECTO | AULA TIPO-PRE-ESCOLAR 5.80 X 6.80 CON SS.HH- TECHO DE CHAPA CON NUCLEO DE ISOPOR | 10 |
| | ESQUEMA INST.ELECTRICA | sin escala |

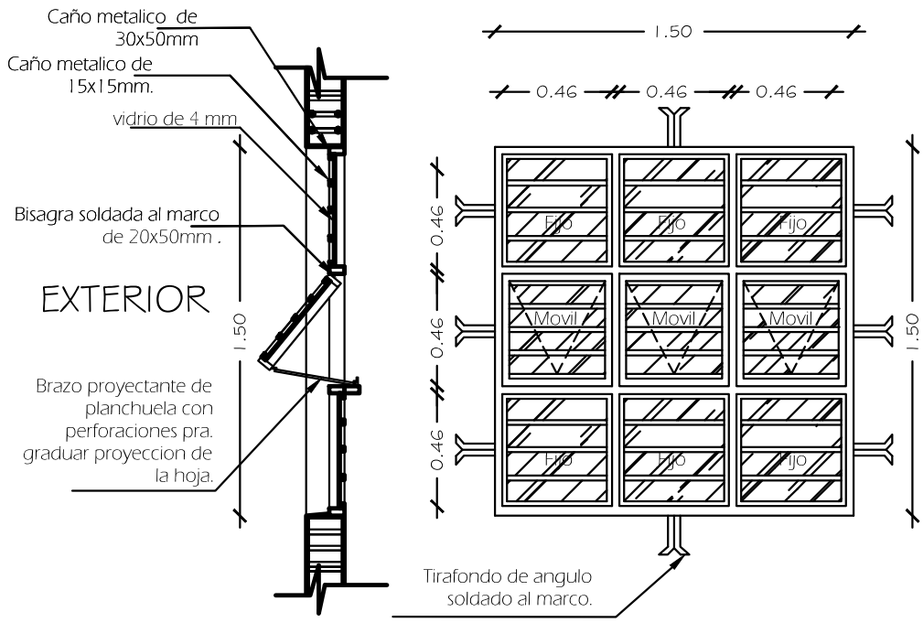


# DETALLE DE VENTANA PROYECTANTE -(V1)

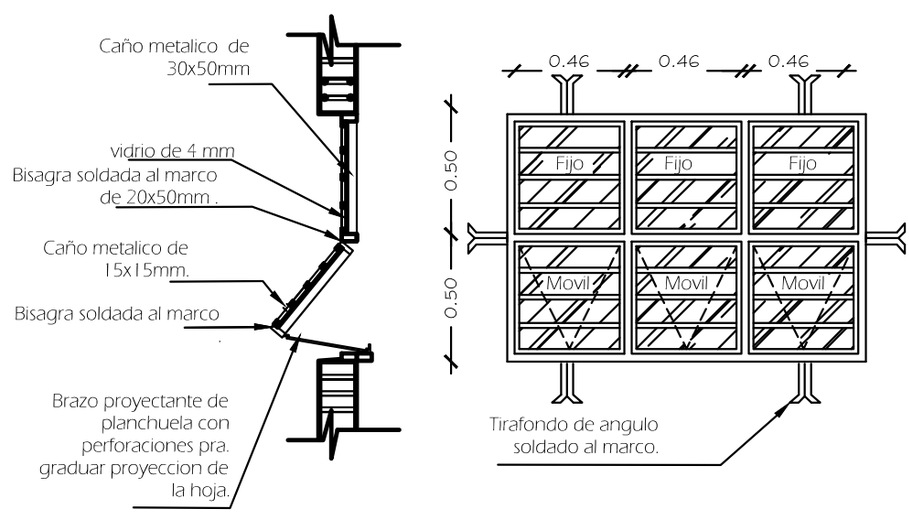


# DETALLE DE VENTANA PROYECTANTE -(V2)

| | | |
|---|---|---|
| PROYECTO | AULA TIPO-PRE-ESCOLAR 5.80 X 6.80 CON SS.HH- TECHO DE CHAPA CON NUCLEO DE ISOPOR | 11 |
| | DETALLE DE VENTANA PROYECTANTE (V1)- (V2) | sin escala |

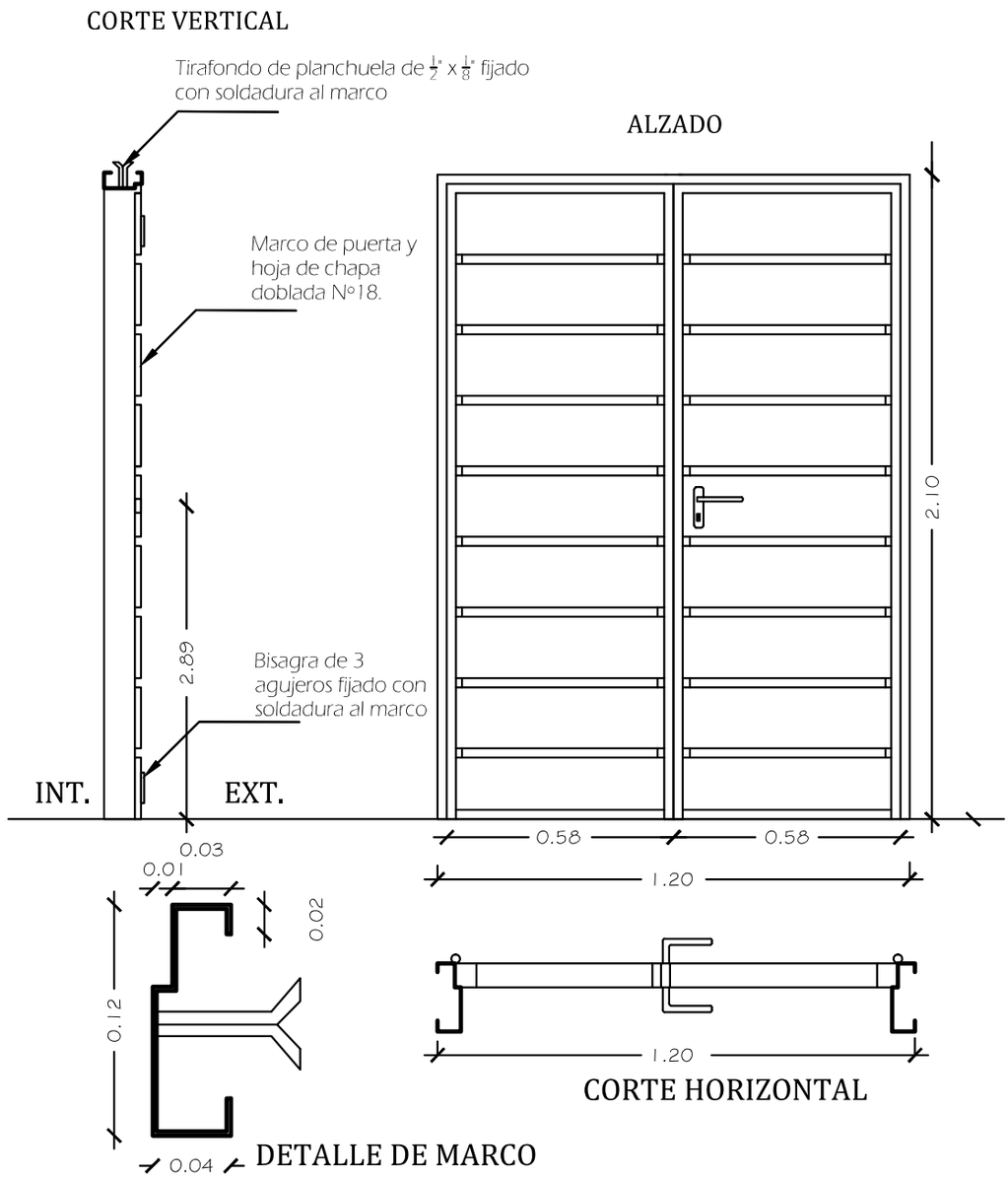


# DETALLE DE PUERTA - (P1)

| | | |
|---|---|---|
| PROYECTO | AULA TIPO-PRE-ESCOLAR 5.80 X 6.80 CON SS.HH- TECHO DE CHAPA CON NUCLEO DE ISOPOR | 12 |
| | DETALLE DE PUERTA (P1) | sin escala |

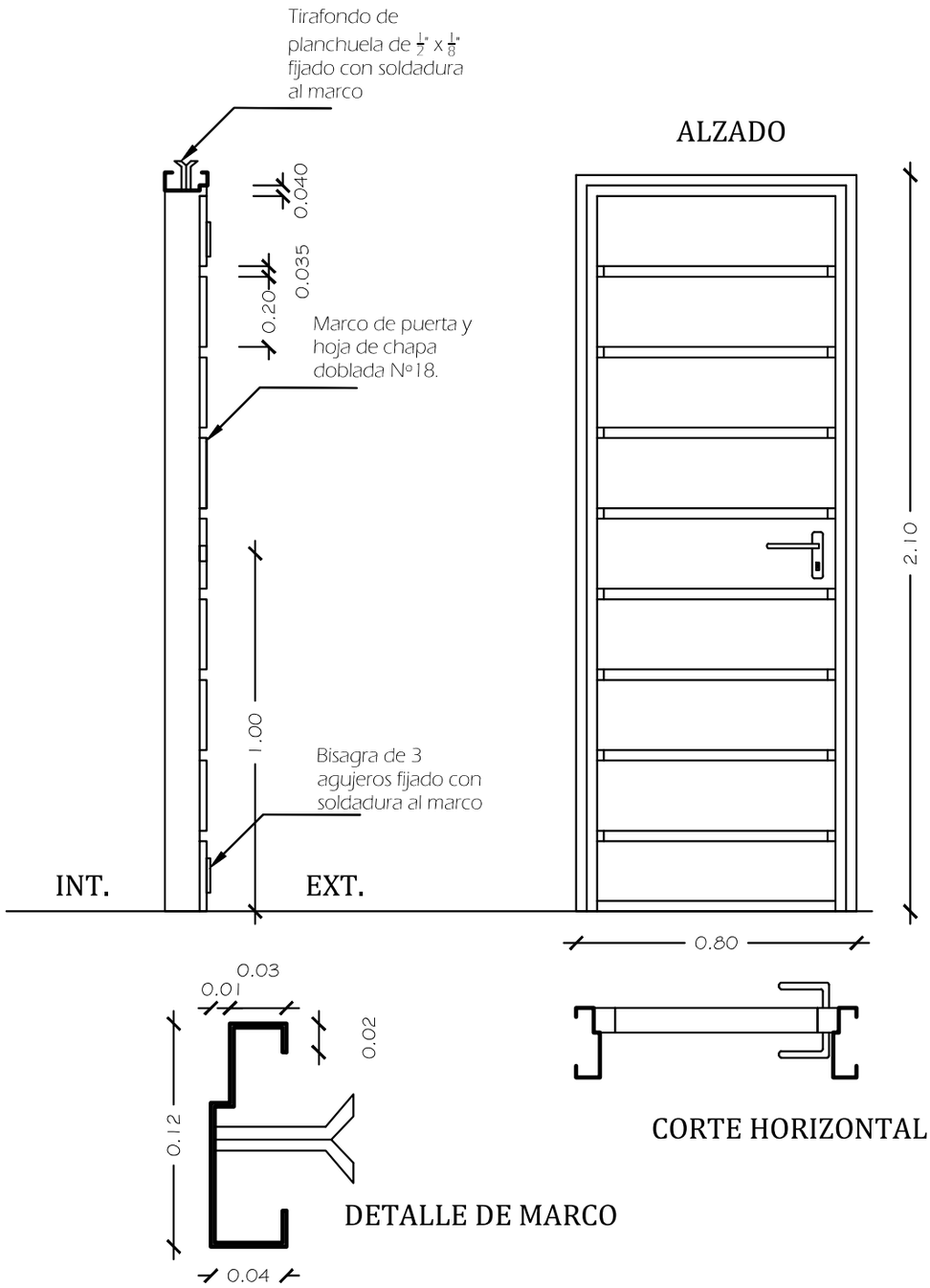


# DETALLE DE PUERTA - (P2)

| | | |
|---|---|---|
| PROYECTO | AULA TIPO-PRE-ESCOLAR 5.80 X 6.80 CON SS.HH- TECHO DE CHAPA CON NUCLEO DE ISOPOR | 13 |
| | DETALLE DE PUERTA (PI) | sin escala |

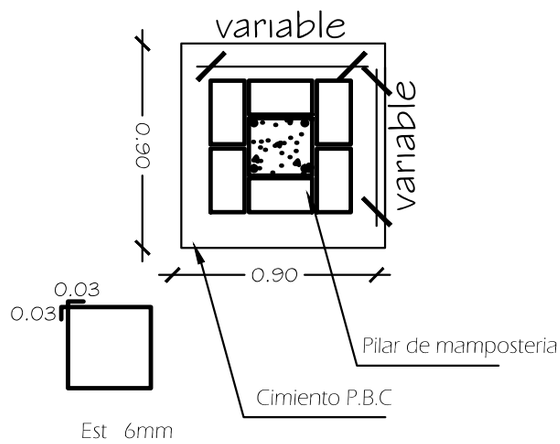


DETALLE DE PILAR DE GALERIA

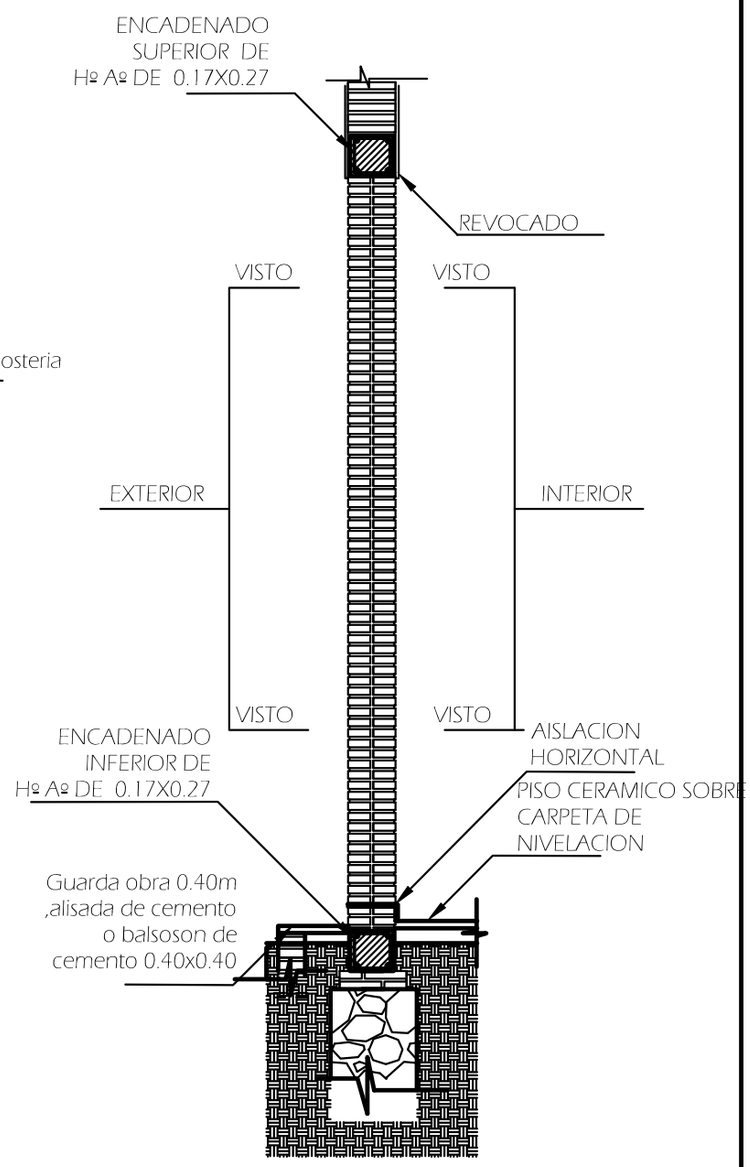


PARED DE 0.30 (DOBLE PARED)

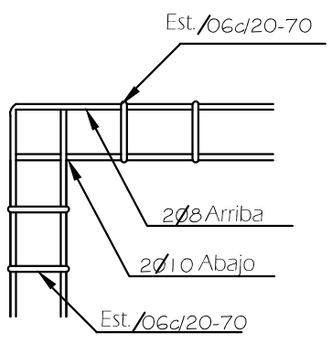


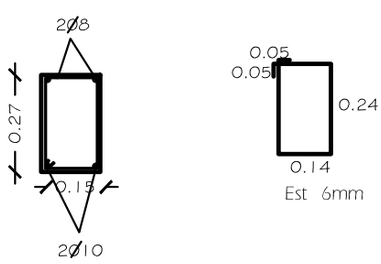


DETALLE DE ENCADENADO SUPERIOR

| | | |
|---|---|---|
| PROYECTO | AULA TIPO-PRE-ESCOLAR 5.80 X 6.80 CON SS.HH- TECHO DE CHAPA CON NUCLEO DE ISOPOR | 14 |
| DETALLES VARIOS | | sin escala |

## PILAR DE HºAº DE 0.20x0.25

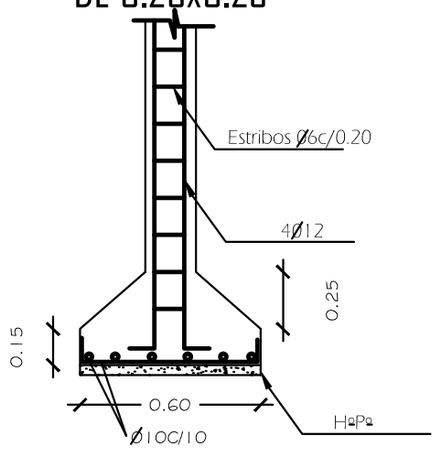


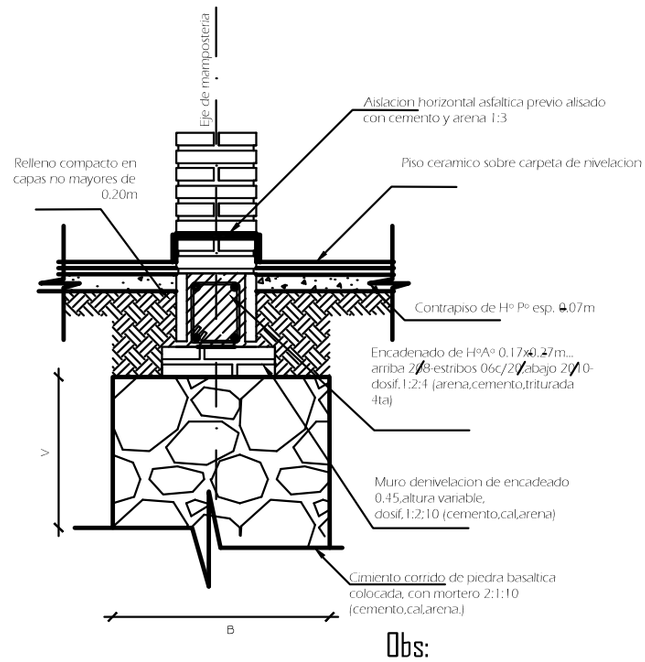


Obs:
V=variable
B=ancho de cimentacion

## DETALLE DE ZAPATA CON ENCADENADO INFERIOR

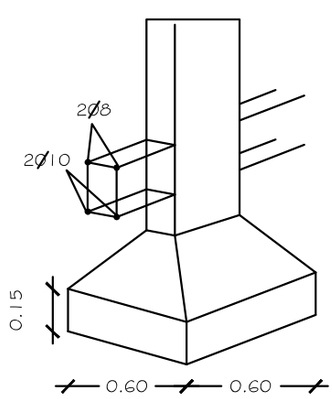


## ZAPATA

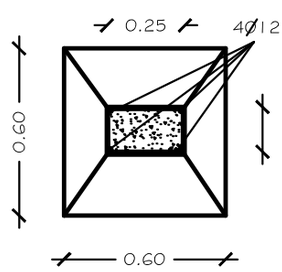


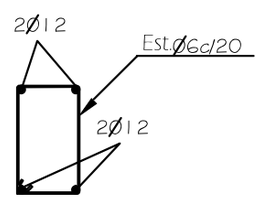


## DETALLE DE PILAR

## ARMADURA DE ZAPATA

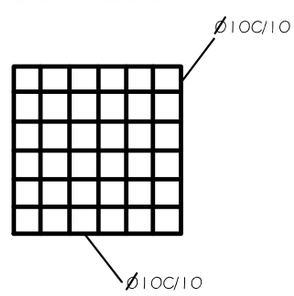


| | | |
|---|---|---|
| PROYECTO | AULA TIPO-PRE-ESCOLAR 5.80 X 6.80 CON SS.HH- TECHO DE CHAPA CON NUCLEO DE ISOPOR | 15 |
| | DETALLE VARIOS | sin escala |

# ENCADENADO SUPEROR E INFERIOR PARA MURO DE 0.30m(DOBLE 0.15)

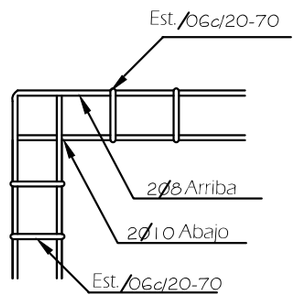


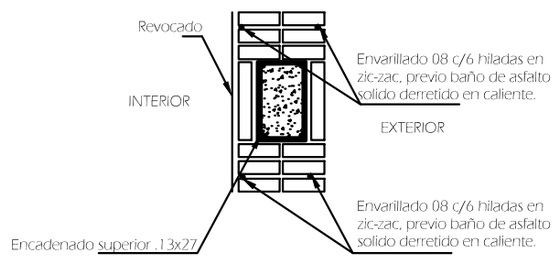


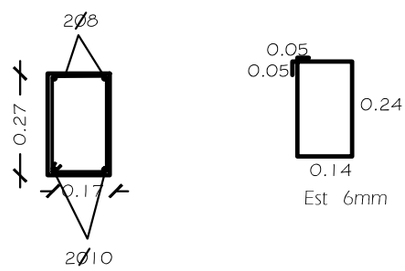


# ENCADENADO SUPEROR E INFERIOR PARA MURO DE 0.15m

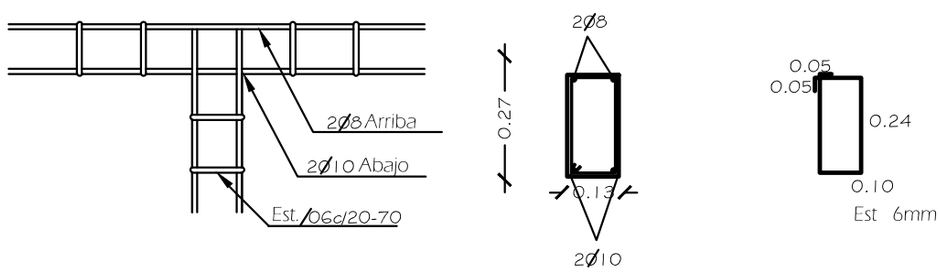


# VIGA DE Hº Aº 0.20 x 0.25

Dsificacion HºAº

1:2:4

1 cemento

2 arena

4 piedra triturada

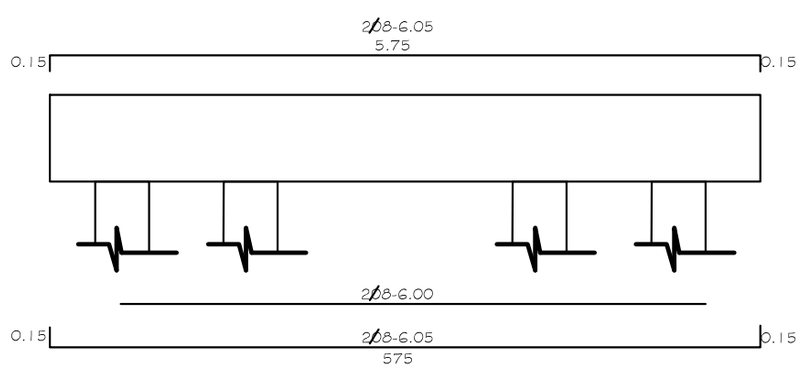


| | | |
|---|---|---|
| PROYECTO | AULA TIPO-PRE-ESCOLAR 5.80 X 6.80 CON SS.HH- TECHO DE CHAPA CON NUCLEO DE ISOPOR | 16 |
| DETALLE DE ENCADENADOS SUPERIOR E INFERIOR | | sin escala |

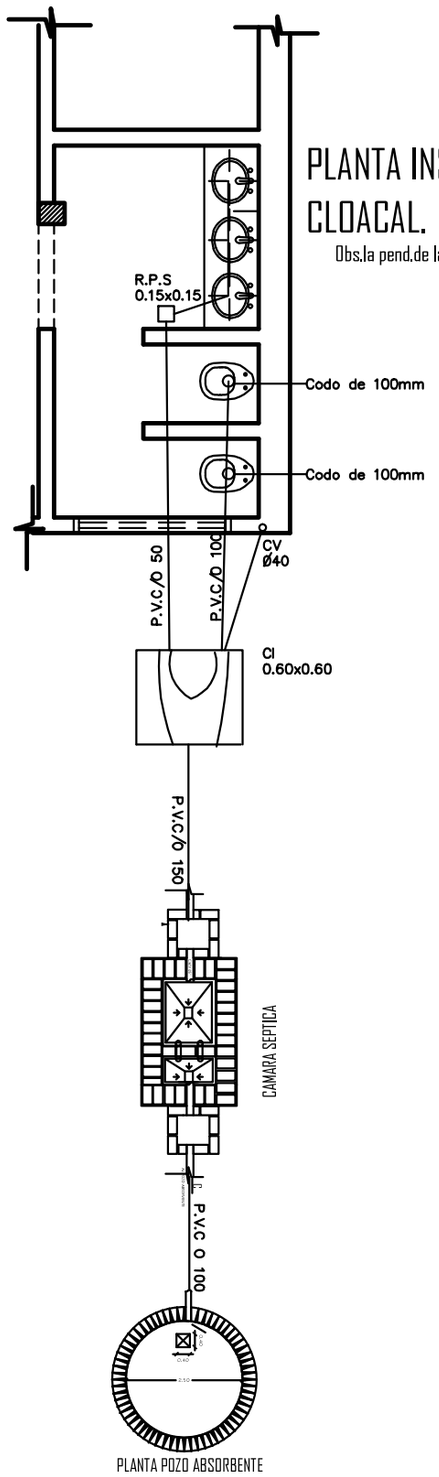


## PLANTA INST.DESAGUE CLOACAL.

Obs.la pend.de las cañerias deberan ser 0.5%

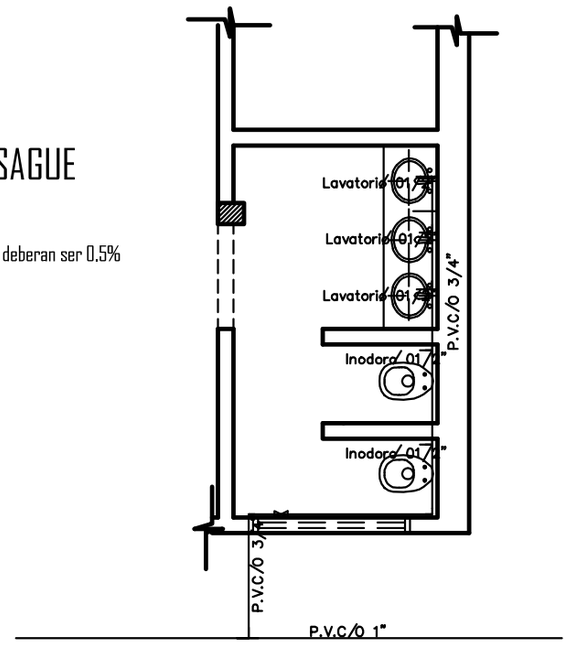


## PLANTA INST. AGUA CORRIENTE

Obs.El caño de PVC 03/4 de los lavatorios,deben estar a 0.20m del zocalo .

| | | |
|---|---|---|
| PROYECTO | AULA TIPO-PRE-ESCOLAR 5.80 X 6.80 CON SS.HH- TECHO DE CHAPA CON NUCLEO DE ISOPOR | 17 |
| | INSTALACION SANITARIA Y AGUA CORRIENTE | sin escala |

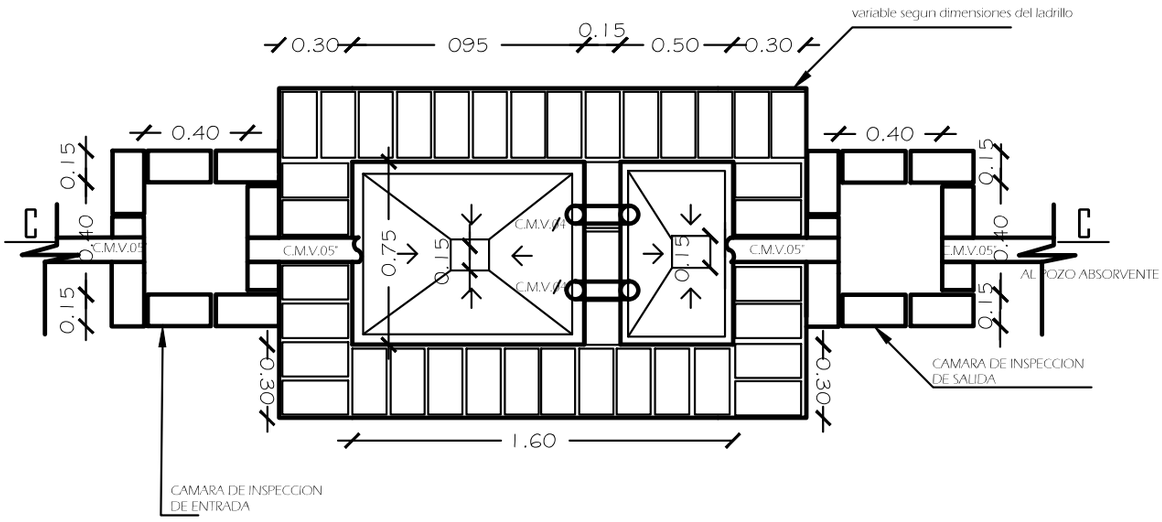


PLANTA CAMARA SEPTICA

sin escala

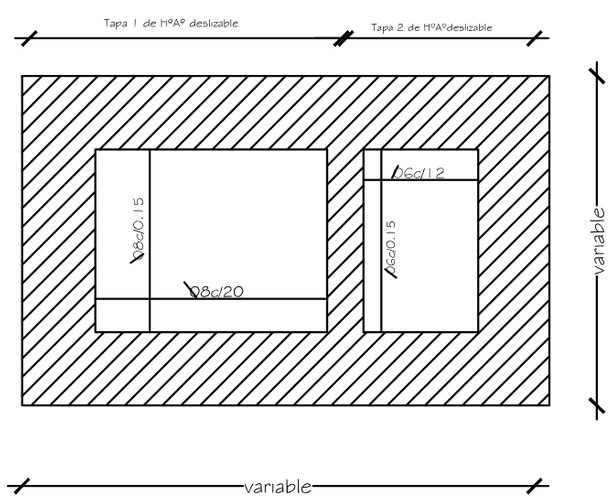


DETALLE DE LOSA TAPA CAMARA SEPTICA

sin escala

| | | |
|---|---|---|
| PROYECTO | AULA TIPO-PRE-ESCOLAR 5.80 X 6.80 CON SS.HH- TECHO DE CHAPA CON NUCLEO DE ISOPOR | 18 |
| | DETALLE DE CAMARA SEPTICA | sin escala |

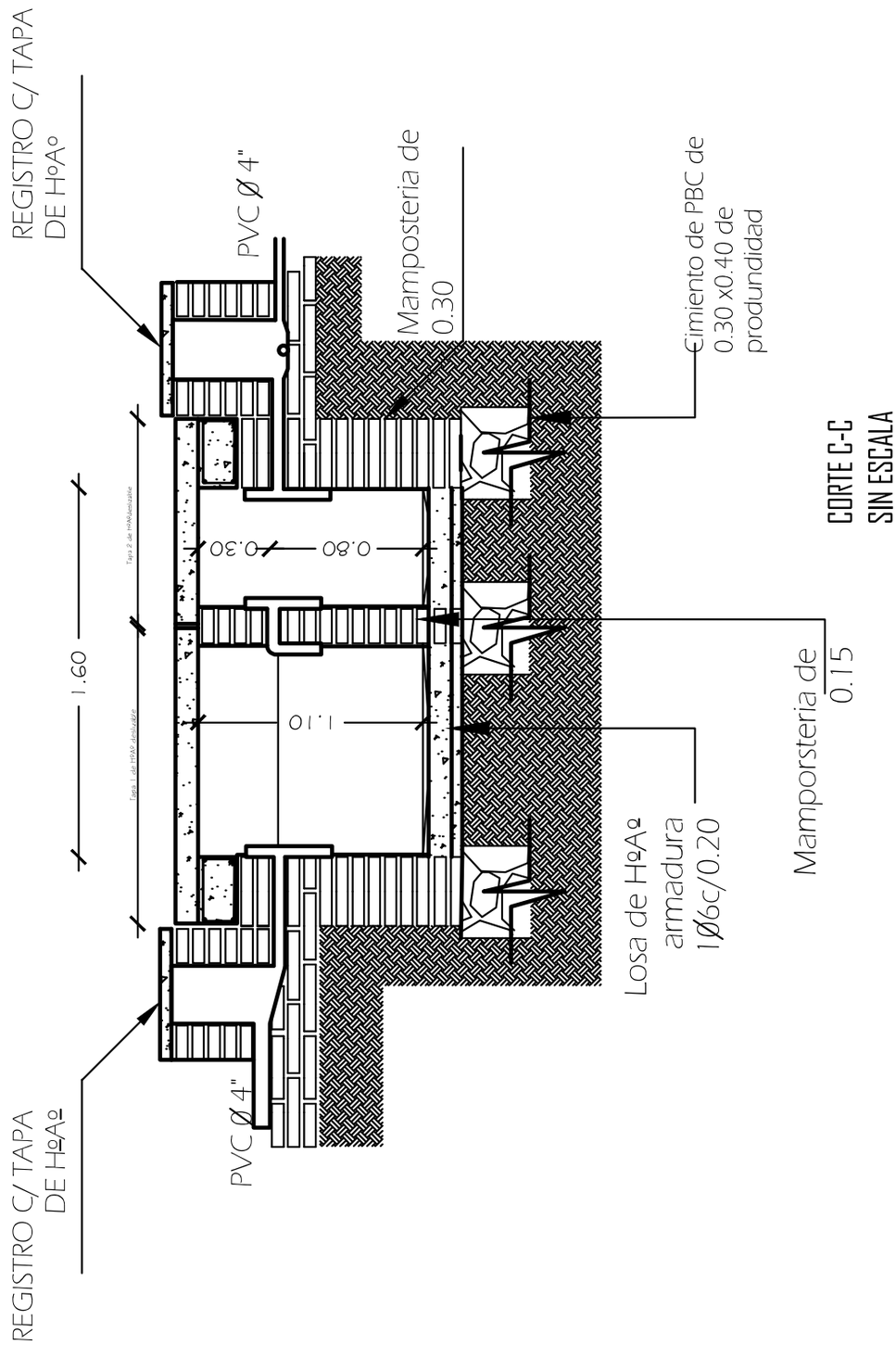


| | | |
|---|---|---|
| PROYECTO | AULA TIPO-PRE-ESCOLAR 5.80 X 6.80 CON SS.HH- TECHO DE CHAPA CON NUCLEO DE ISOPOR | 19 |
| | DETALLE DE CAMARA SEPTICA | sin escala |

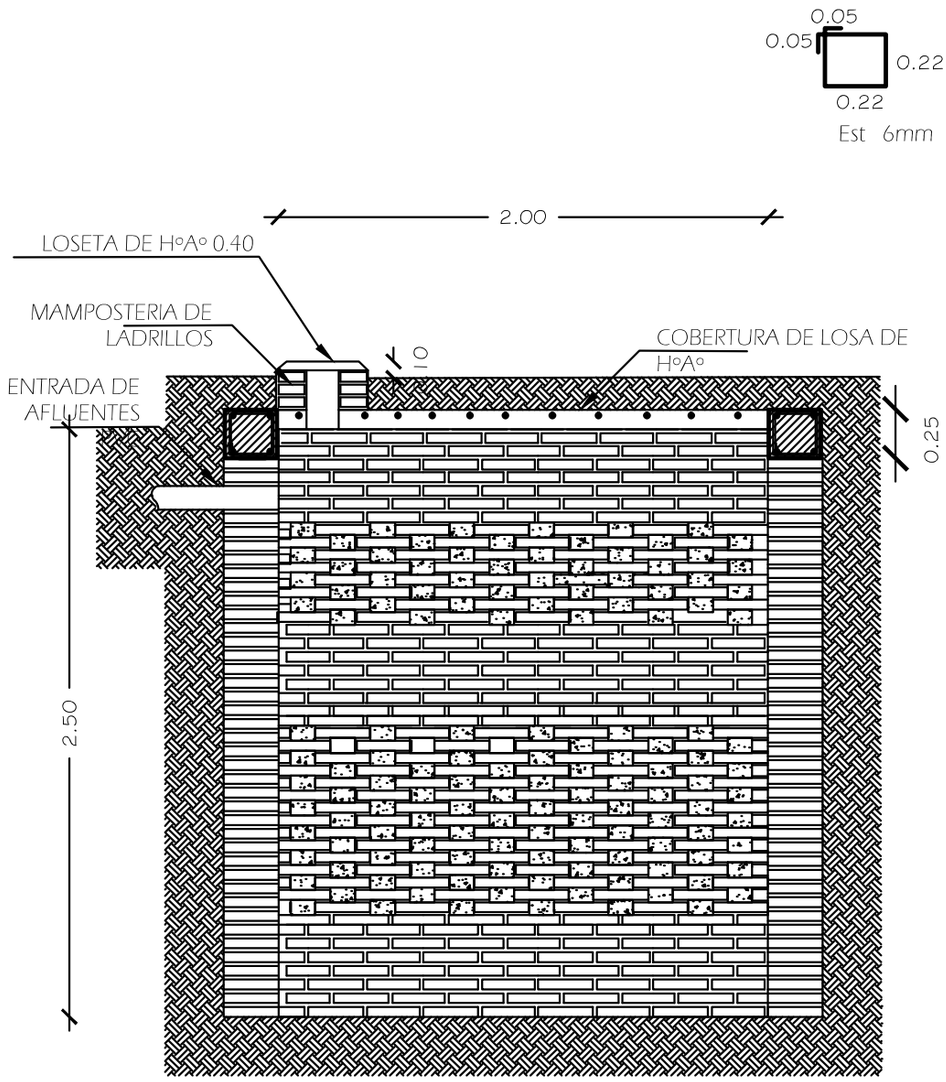


# POZO ABSORBENTE

# CORTE X-X

| | | |
|---|---|---|
| PROYECTO | AULA TIPO-PRE-ESCOLAR 5.80 X 6.80 CON SS.HH- TECHO DE CHAPA CON NUCLEO DE ISOPOR | 20 |
| | DETALLE POZO CIEGO | sin escala |

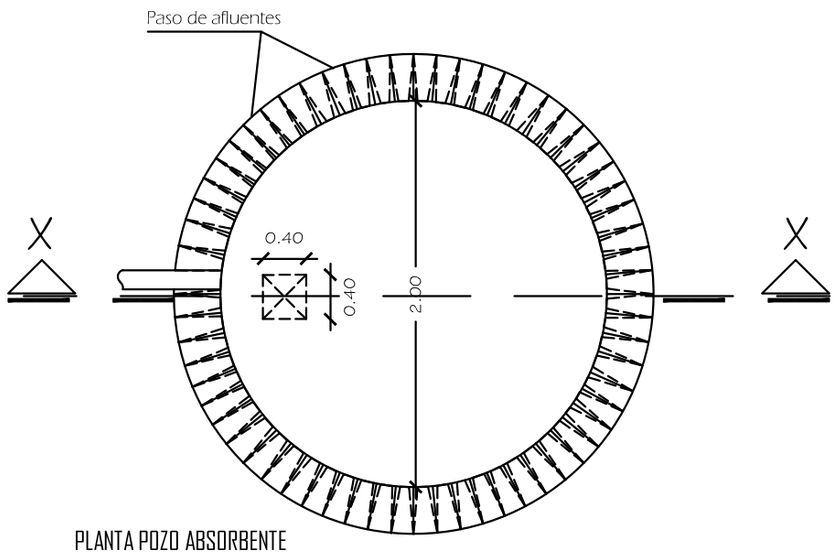


PLANTA POZO ABSORBENTE

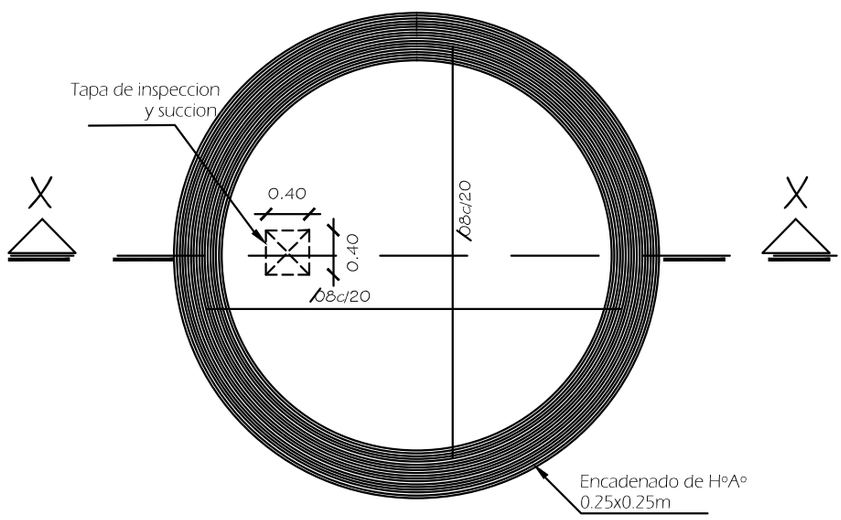


DETALLE DE LOSA TAPA POZO ABSORBENTE

| | | |
|---|---|---|
| PROYECTO | AULA TIPO-PRE-ESCOLAR 5.80 X 6.80 CON SS.HH- TECHO DE CHAPA CON NUCLEO DE ISOPOR | 21 |
| | DETALLE POZO CIEGO | sin escala |

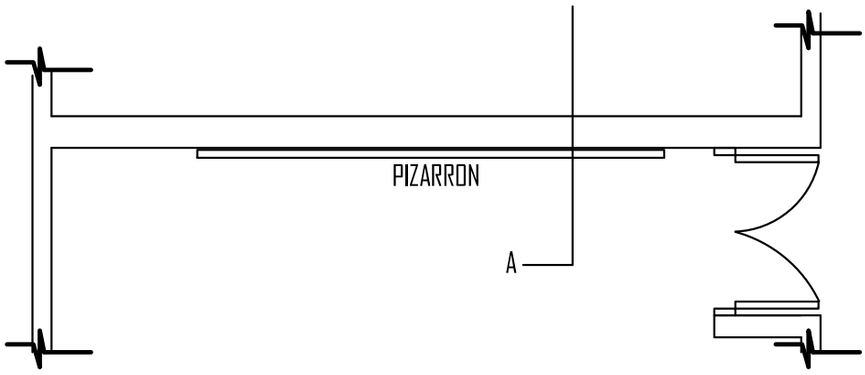


UBICACION DEL PIZARRON

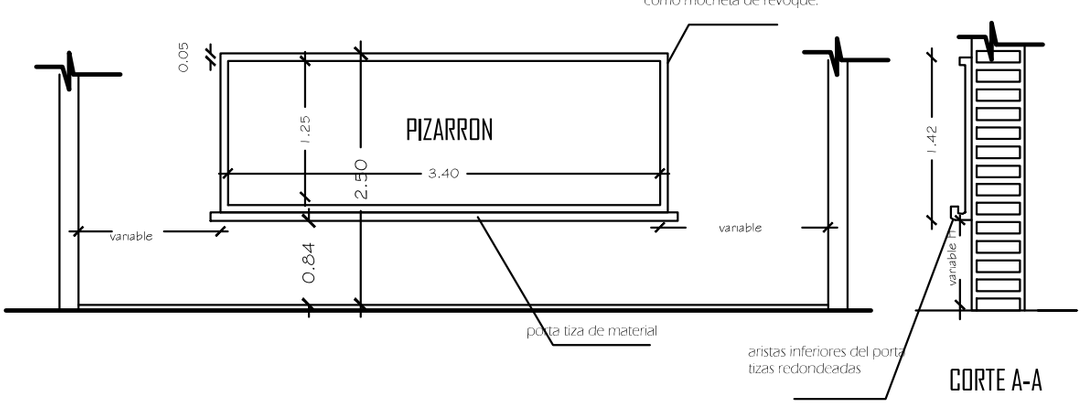


CORTE A-A

## OBSERVACION

| -1 PARA ESCUELA | -2 PARA COLEGIO |
|---|---|
| (A) 1.15mts. | (A) 1.70mts. |
| (H) 0.70mts | (H) 0.80mts |

## CONSTRUCCION DE PIZARRON EMPOTRADO EN MURO
## ESPECIFICACIONES TECNICAS

-1 Sobre el muro de ladrillo marcar las dimenciones recomendadas preparar el marco de material y porta tiza con ladrillos empotrados, revocados posteriormente con mortero,cemento-arena (1:3),dandole una terminacion redondeada en las aristas interiores

-2-En la zona de pizarron propiamente, aplicar una azotada con hidrofugo(ceresita).

-3 Aplicar sellador o fijador plastico, posteriormente aplicar tres manos de pintura sintetica para pizarron color verde pizarra, en el marco y portatiza luego del mismo proseso pintura sintetica color gris.

| | | |
|---|---|---|
| PROYECTO | AULA TIPO-PRE-ESCOLAR 5.80 X 6.80 CON SS.HH- TECHO DE CHAPA CON NUCLEO DE ISOPOR | 22 |
| | DETALLE DE PIZARRON | sin escala |