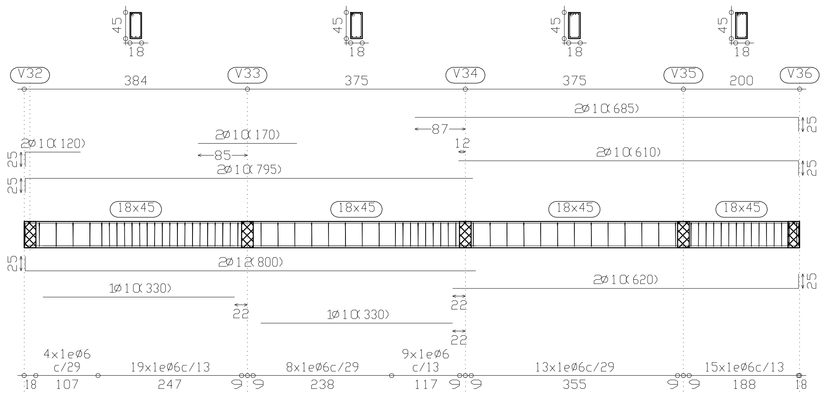

viga 24 (V24)/ bloque 3

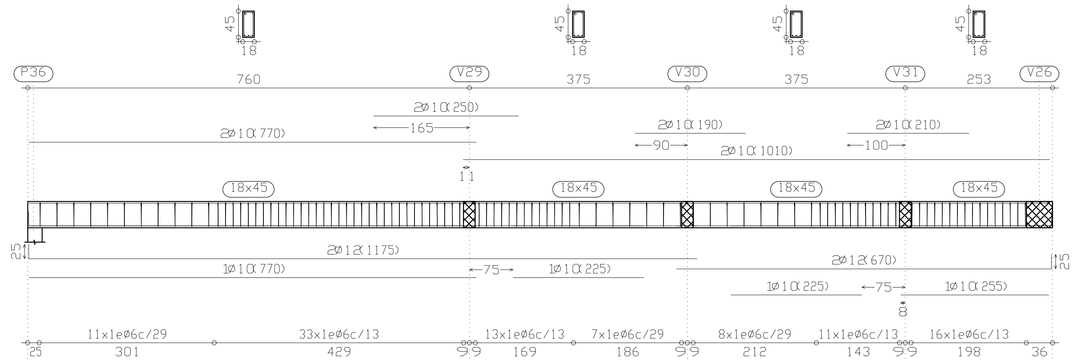

viga 25 (V25)/ bloque 3

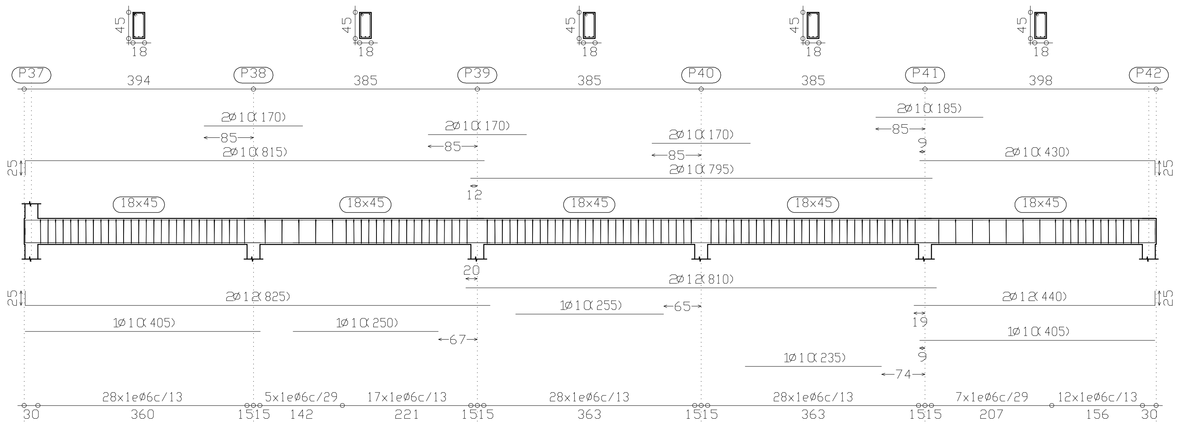

viga 26 (V26)/ bloque 3

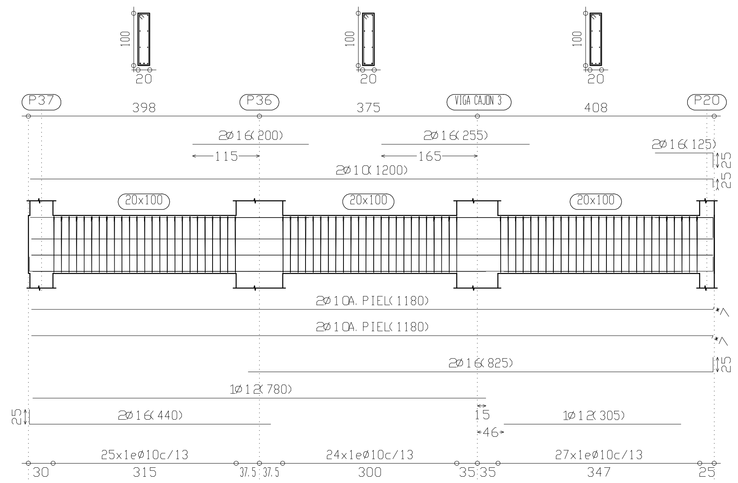

viga 27 (V27)/ bloque 3

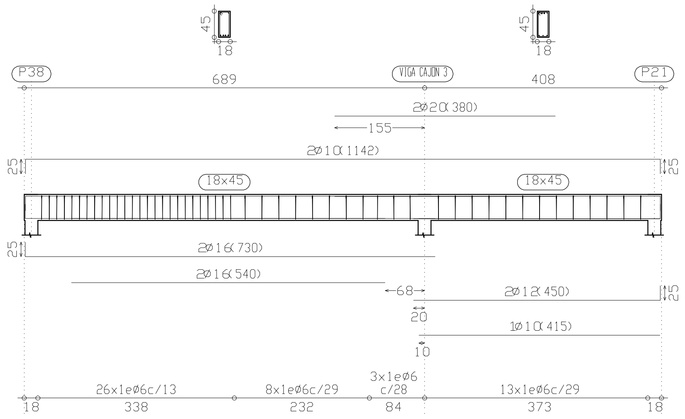

viga 28 (V28)/ bloque 3

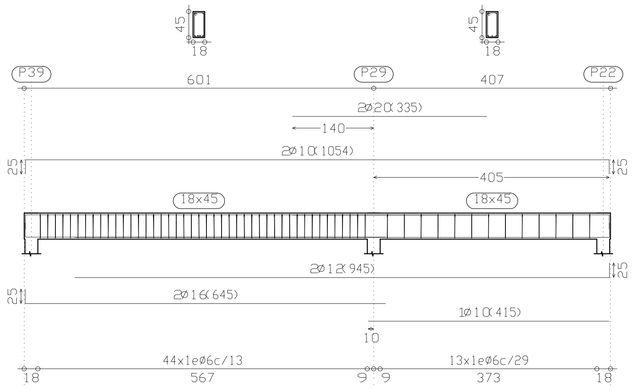

viga 29 (V29)/ bloque 3

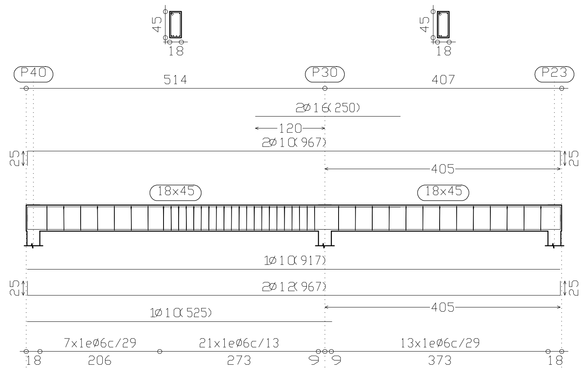

viga 30 (V30)/ bloque 3

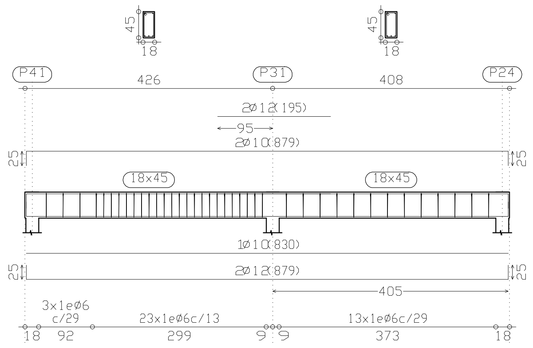

viga 31 (V31)/ bloque 3

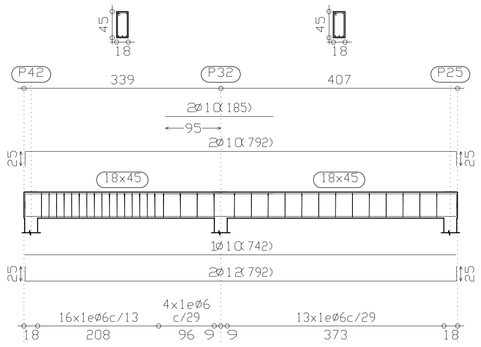

viga 32 (V32)/ bloque 3

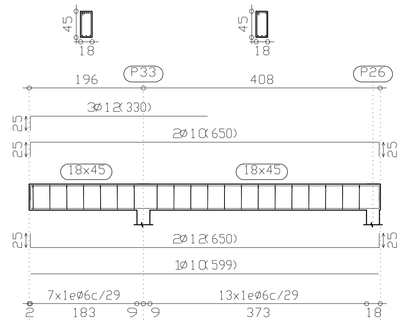

viga 33 (V33)/ bloque 3

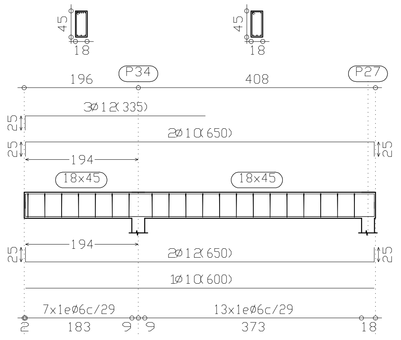

viga 34 (V34)/ bloque 3

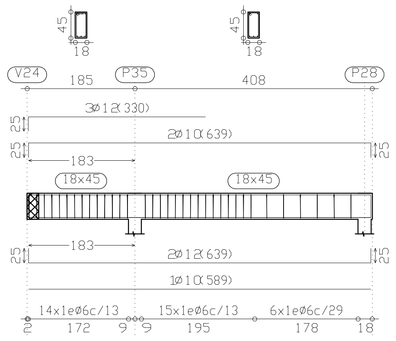

viga 35 (V35)/ bloque 3

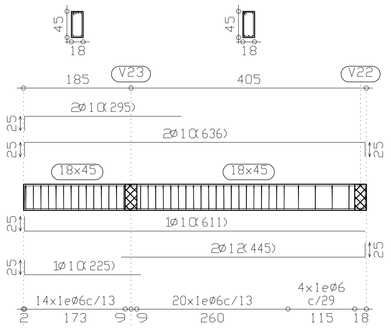

viga 36 (V36)/ bloque 3

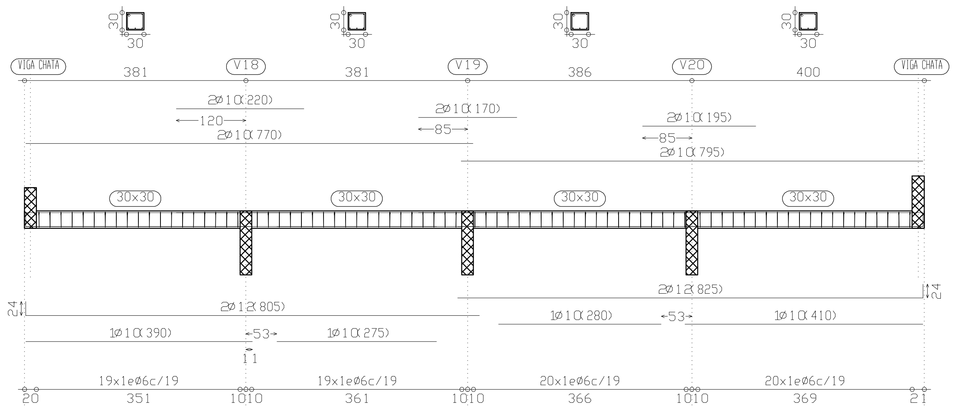

viga de borde/ bloque 3

fck= 250 kg/cm2

fyk= 5000 kg/cm2

CENTRO DE ATENCIÓN TURÍSTICA INTEGRAL AL VISITANTE DE ITAPUA			
DETALLE DE ARMADURA DE VIGAS BLOQUE 3			ESCALA 1/50
DIRECCIÓN: TENIENTE RAMOS ALFARO 299 E/ MONTE ALTO. LUQUE - PARAGUAY			
ING. ANIBAL AGUILAR	FIRMA	2010/08/06 FECHA	E13 Nº LAMINA