INSTALACIÓN SANITARIA

Detalle de Cámara Séptica, Pozo Absorbente y Cámara de Inspección

DETALLE DE POZO ABSORBENTE

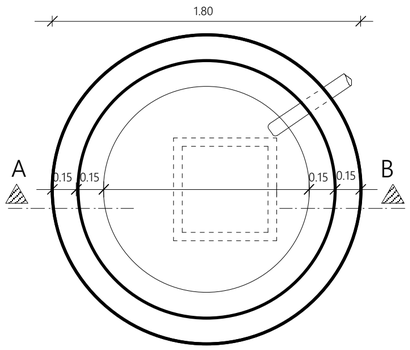

Planta

DETALLE CAMARA SEPTICA

Esc. 1:25

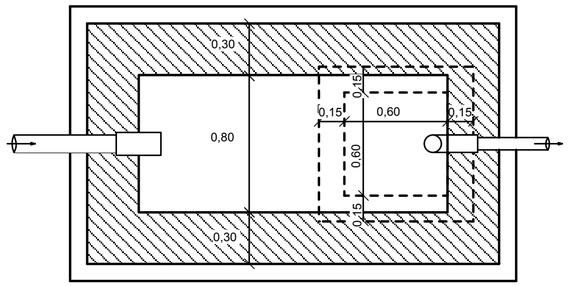

Planta

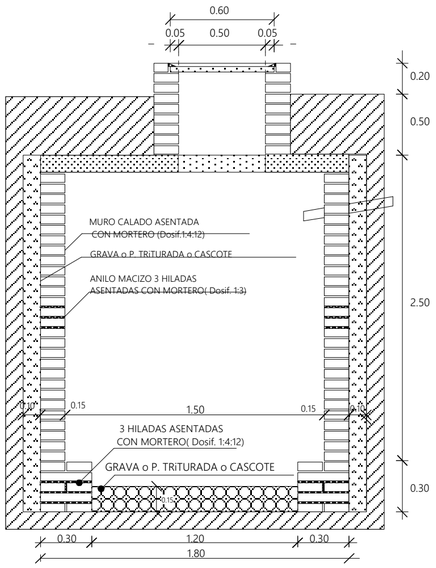

CORTE A - B
Escala 1:25

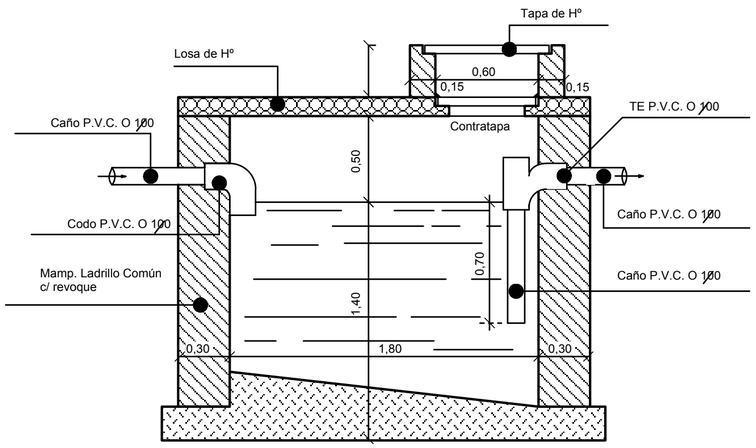

CORTE TRANSVERSAL
Escala 1:25

DETALLE CAMARA DE INSPECCION

Esc. 1:25

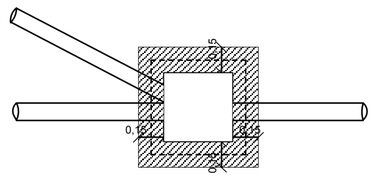

Planta

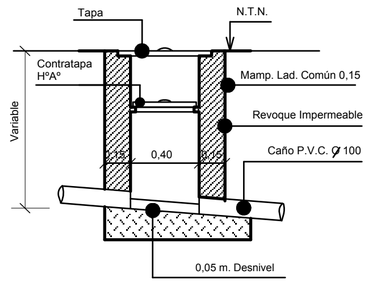

CANAL DE DESAGÜE

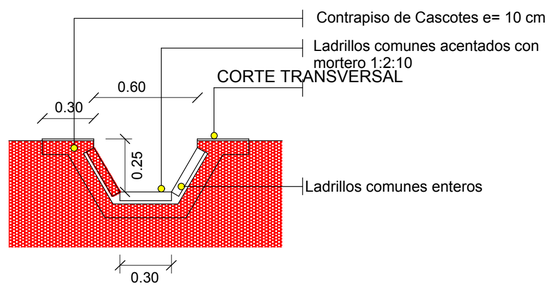

MUNICIPALIDAD DE CAMBYRETA

"Cambyretá en Marcha"

Periodo de Gobierno 2015-2020

MUNICIPALIDAD DE CAMBYRETA
ITAPÚA -PARAGUAY

PROYECTO: OFICINA DE GUARDIA DEL DPTO. DE TRÁNSITO

UBICACIÓN: Ruta 14 casi calle Adela Speratti

LÁMINA N°: 05

*Detalle de Cámara Séptica, Pozo Ciego y Cámara de Insp.

Arq. Luis Roa Bartz
Dpto. de Obras

Francisco J. Pereira Rieve
Intendente Municipal

Agosto 2.016