ESTACIÓN DE BOMBEO DEL EMISARIO.

ESQUEMA DE MANDO-BOMBA 1 - Bomba 1 RVA.

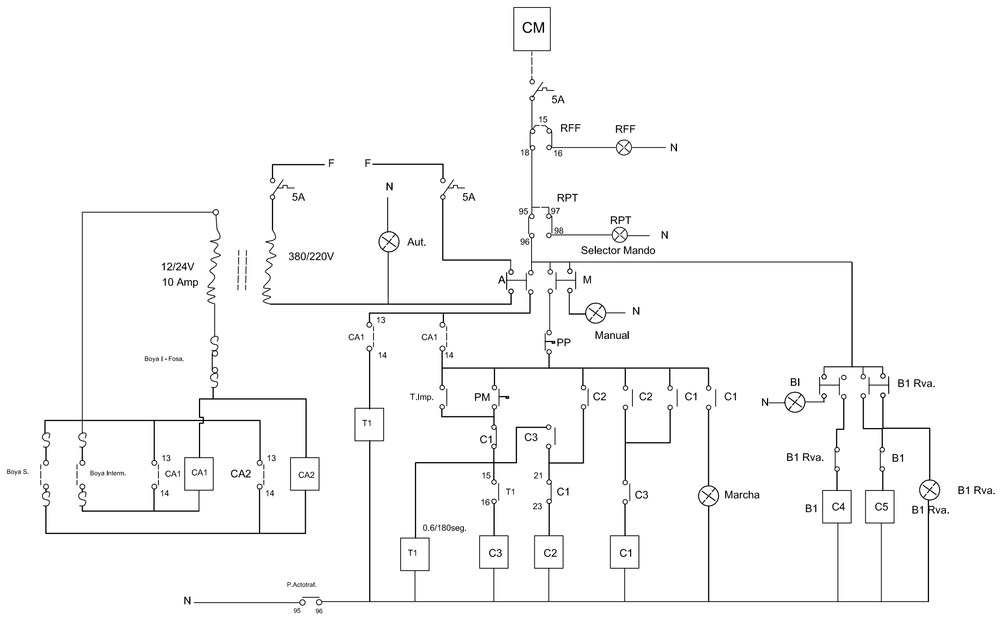

ESQUEMA DE MANDO-BOMBA 2

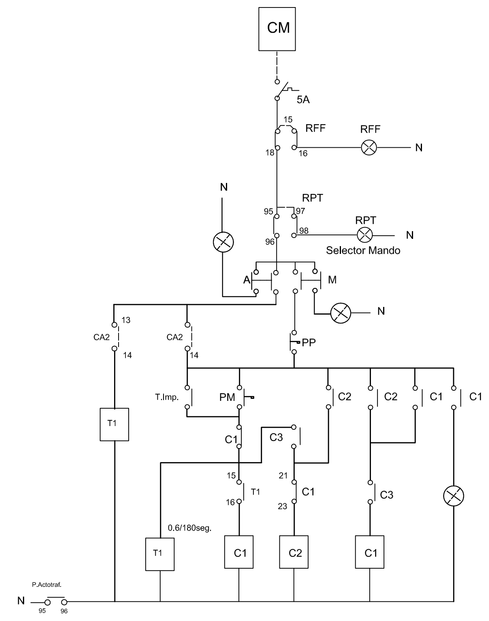

ESQUEMA DE FUERZA -BOMBA 1 / BOMBA 1 RVA.

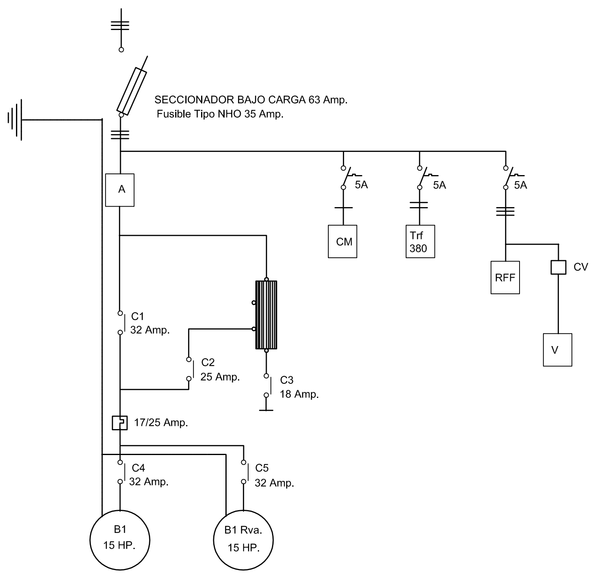

ESQUEMA DE FUERZA -BOMBA 2

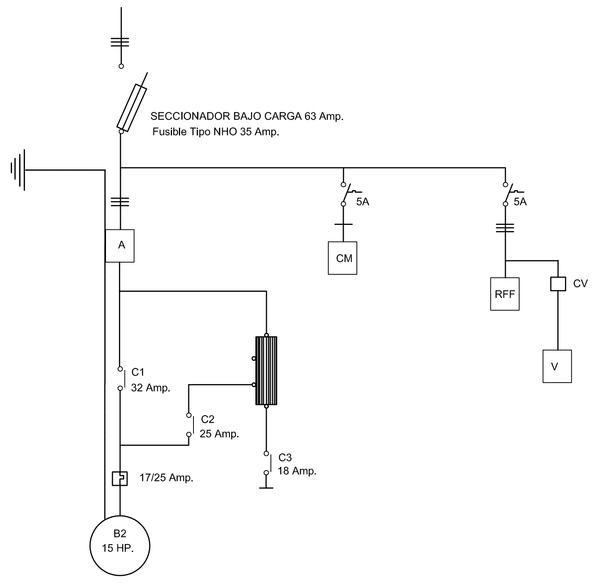

LISTADO DE COMPONENTES DE TABLEROS DE ARRANQUE		
TABLERO DE 10 HP- 380 V/50HZ		
Componentes	Cantidad	Tipo
Seccionador bajo carga	02 Un.	NHOO 63 A.
Fusible NHOO	06 Un.	FFONH 20 A.
Contactor C1-C4-C5	05 Un.	32 A.- 220/240V 50HZ
Contactor C2	02 Un.	25 A.- 220/240V 50HZ
Contactor C3	02 Un.	18 A.- 220/240V 50HZ
Rele Proteccion Termica	01 Un.	22/32 Amp.
Amperimetro	06 Un.	0-50 Amp.
Voltimetro	02 Un.	0-500 V
Autotransformador de Arranque	02 Un.	15 CV
Fusible de Mando	02 Un.	Temporizador 0/180 sgdos.
Temporizador de Retardo de Automatización	02 Un.	Temporizador 0/180 sgdos.
Rele Proteccion Sobrecarga y Falta Fase	02 Un.	380/400 V- 50 HZ
COMPONENTES DE USO COMÚN		
Componentes	Cantidad	Tipo
Botonera Marcha / Parada	02 Un.	Contacto Doble 220/240 V. 5Amp.
Conmutador Mando B1-B2	02 Un.	Contacto Simple 220/240 V. 5Amp.
Conmutador /Voltimetrico	02 Un.	RS-TR-ST-0-RN-SN-TN
Conmutador Automatico/Manual	02 Un.	Contacto Doble 220/240 V. 5Amp.
Conmutador /Amperimetro	02 Un.	R-S-T.
Transformador de Baja Tensión de Automatización	01 Un.	380/220V - 24V- 50HZ. /10 Amp.
Rele 12/24 V.	02 Un.	Micro Rele Multicontacto .. / 5 A.
Lámpara Señalizacion Rojo	04 Un.	Lámpara 220/230 V. 50 HZ.
Lámpara Señalizacion Verde	04 Un.	Lámpara 220/230 V. 50 HZ.
Lámpara Señalizacion Naranja	04 Un.	Lámpara 220/230 V. 50 HZ.
Rele Temporizador - Arranque	02 Un.	0-30 Sg. 220/240 V 50HZ.

MINISTERIO DE SALUD PÚBLICA Y BIENESTAR SOCIAL
MERCOSUR SENASA MERCOSUR

MINISTERIO DE SALUD PUBLICA Y BIENESTAR SOCIAL
SERVICIO NACIONAL DE SANEAMIENTO AMBIENTAL

CAPS CONSORCIO DE AGUA POTABLE Y SANEAMIENTO OCSA

LICITACIÓN PÚBLICA INTERNACIONAL LPI Nº 02/2009-FOCEM
"Construcción de Sistemas de Alcantarillado Condominial en las Ciudades de Eurbo y Cazaupá", CONTRATO Nº 13/2009

Proyecto Construccion y Mejoramiento de Sistemas de Agua Potable y Saneamiento Basico en Pequeñas Comunidades Indígenas del País. SENASA - FOCEM

SISTEMA DE ALCANTARILLADO SANITARIO

Planta de tratamiento de desague cloacal

Tablero de Mando: Estación de Bombeo Emisario

FECHA	05/2011	ESCALA	Nº DE PLANO
DIBUJO	CAPS	1:1000	EBE-04/05