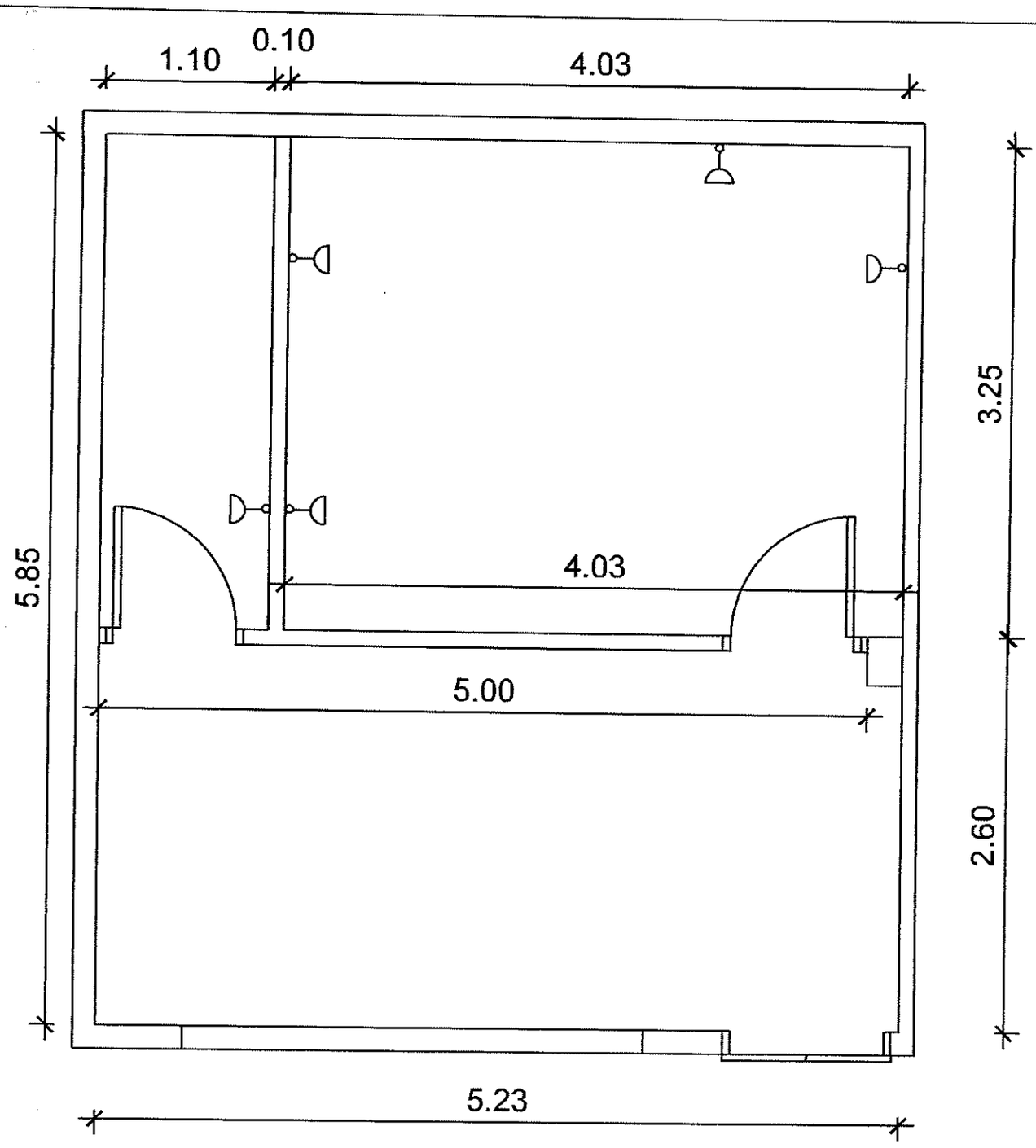

PLANTA ACOTADA Y ELECTRICIDAD CABINA ACUSTICA DIRECCION DE COMUNICACION