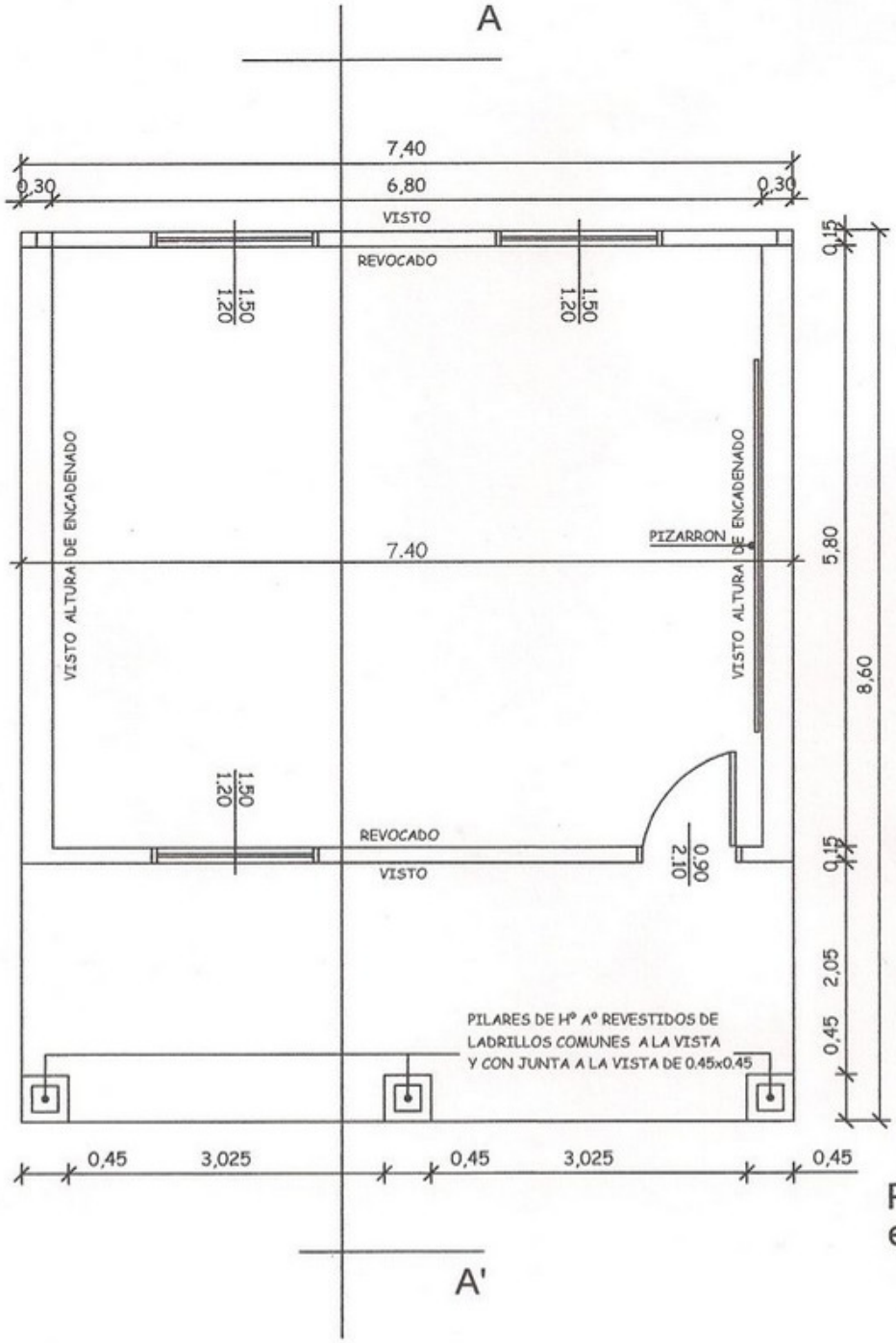

PLANTA
esc: 1/75

GOBERNACION DE PARAGUARI	AULA PROTOTIPO	L 1

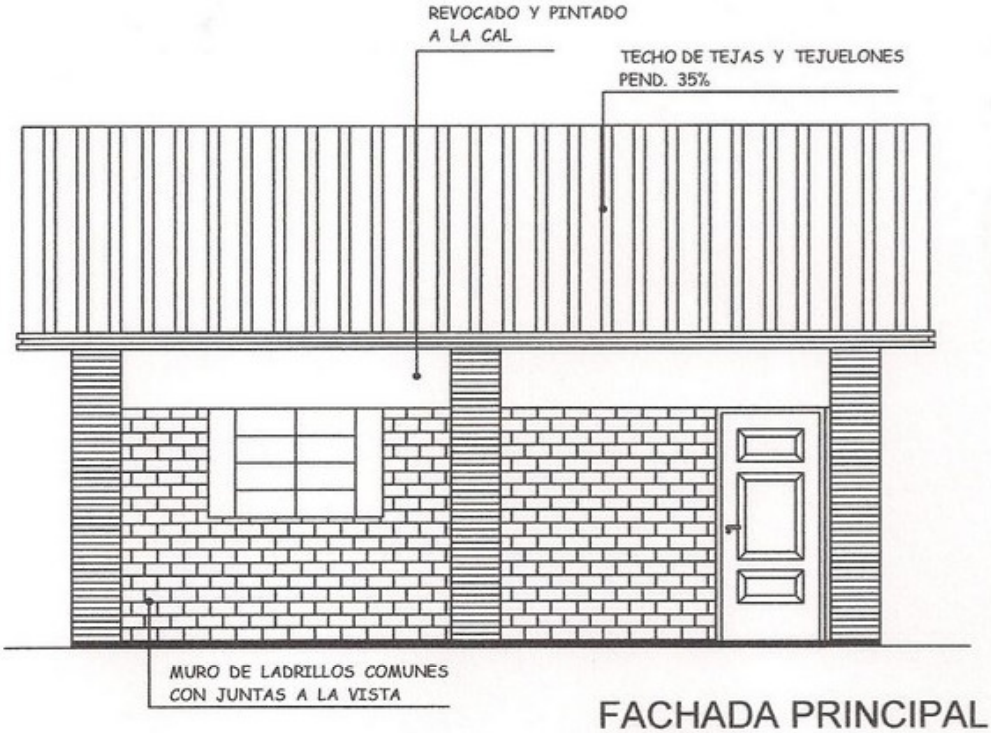

FACHADA PRINCIPAL
esc: 1/75

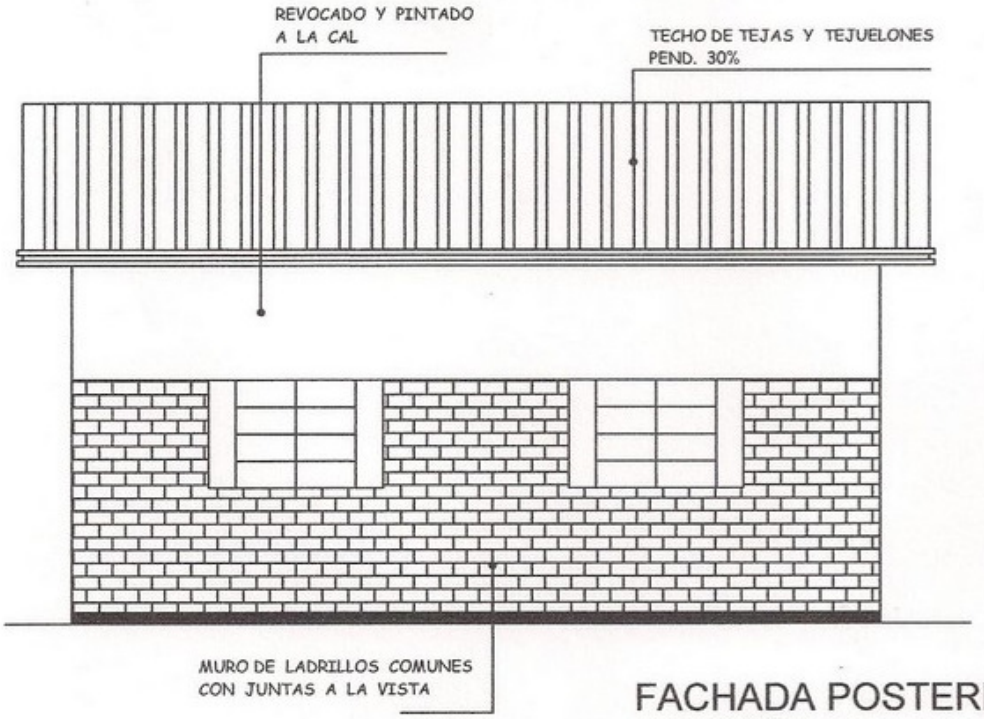

FACHADA POSTERIOR
esc: 1/75

GOBERNACION DE PARAGUARI	AULA PROTOTIPO	L 2

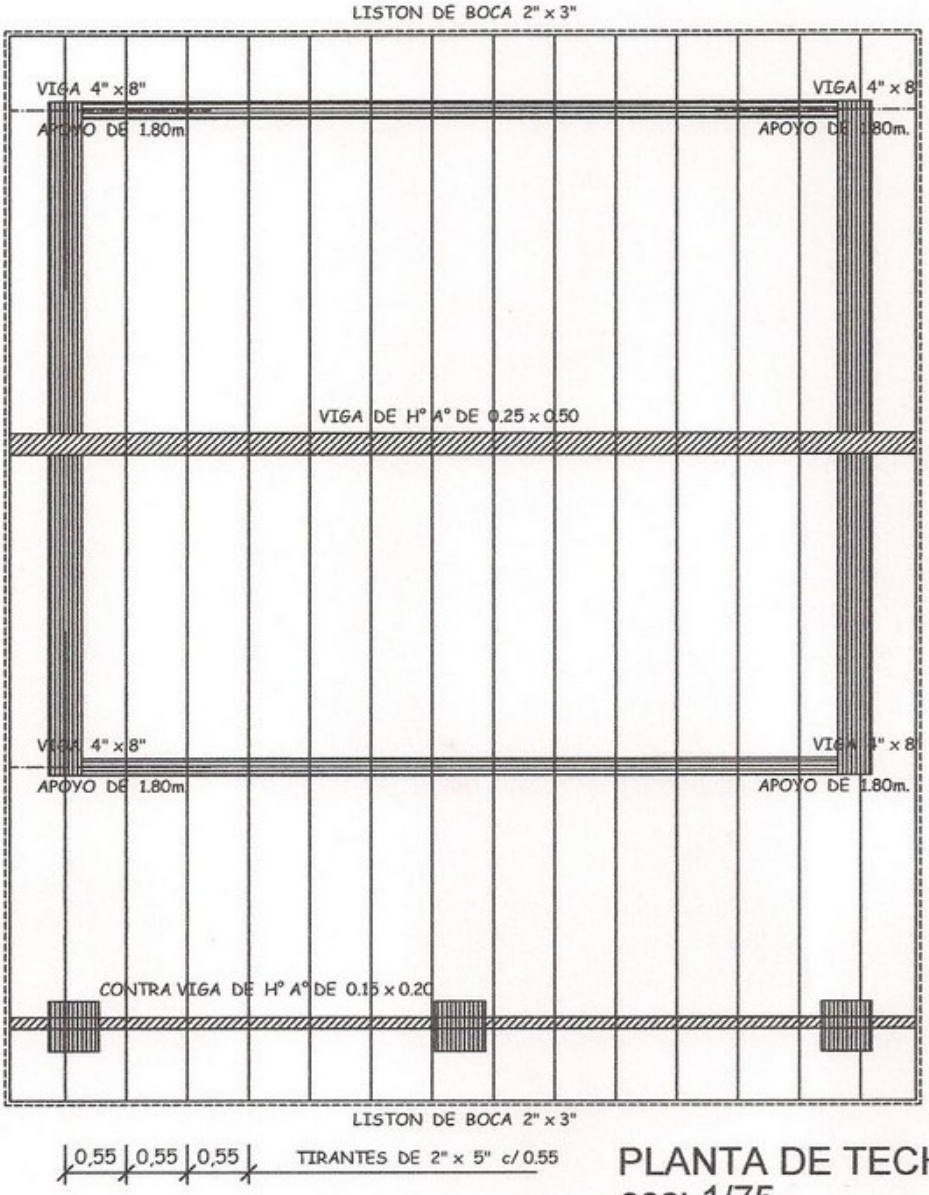

PLANTA DE TECHO
esc: 1/75

GOBERNACION DE PARAGUARI	AULA PROTOTIPO	L 3

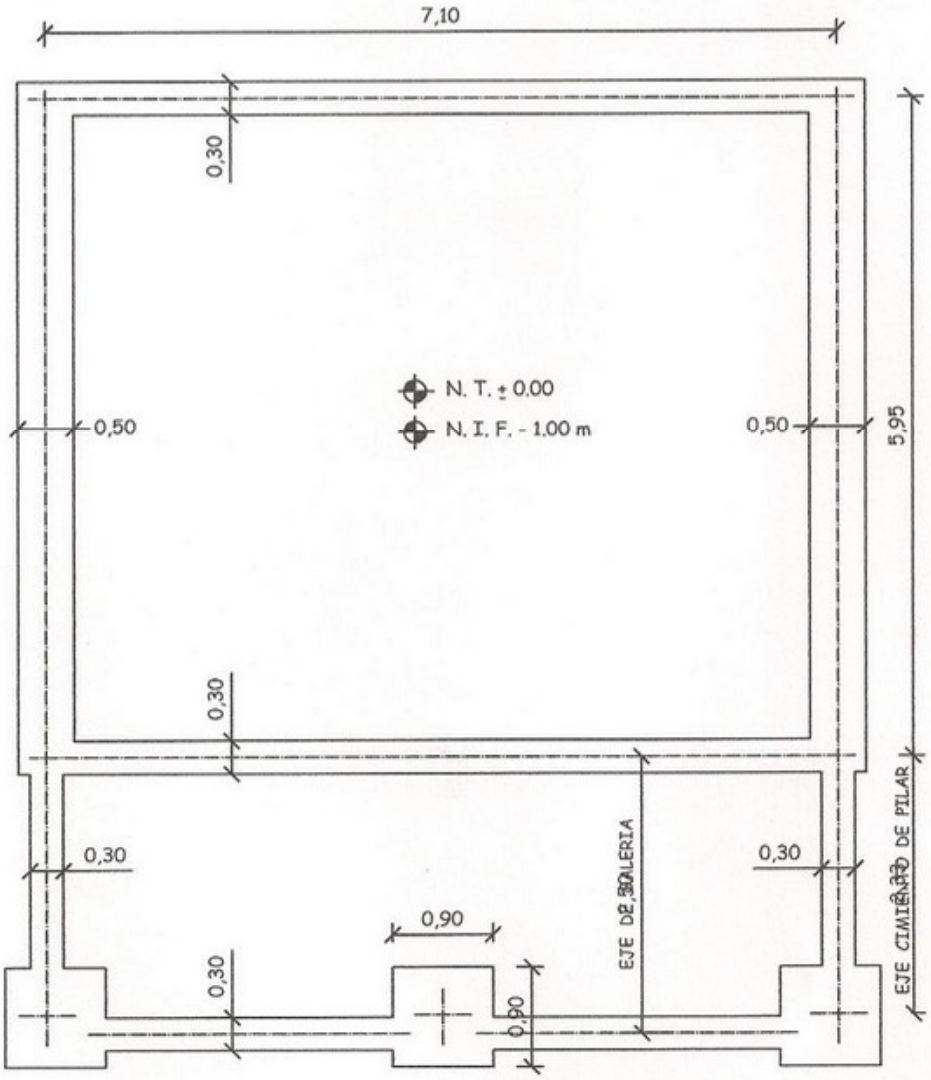

PLANTA DE FUNDACION
esc: 1/75

GOBERNACION DE PARAGUARI	AULA PROTOTIPO	L 4

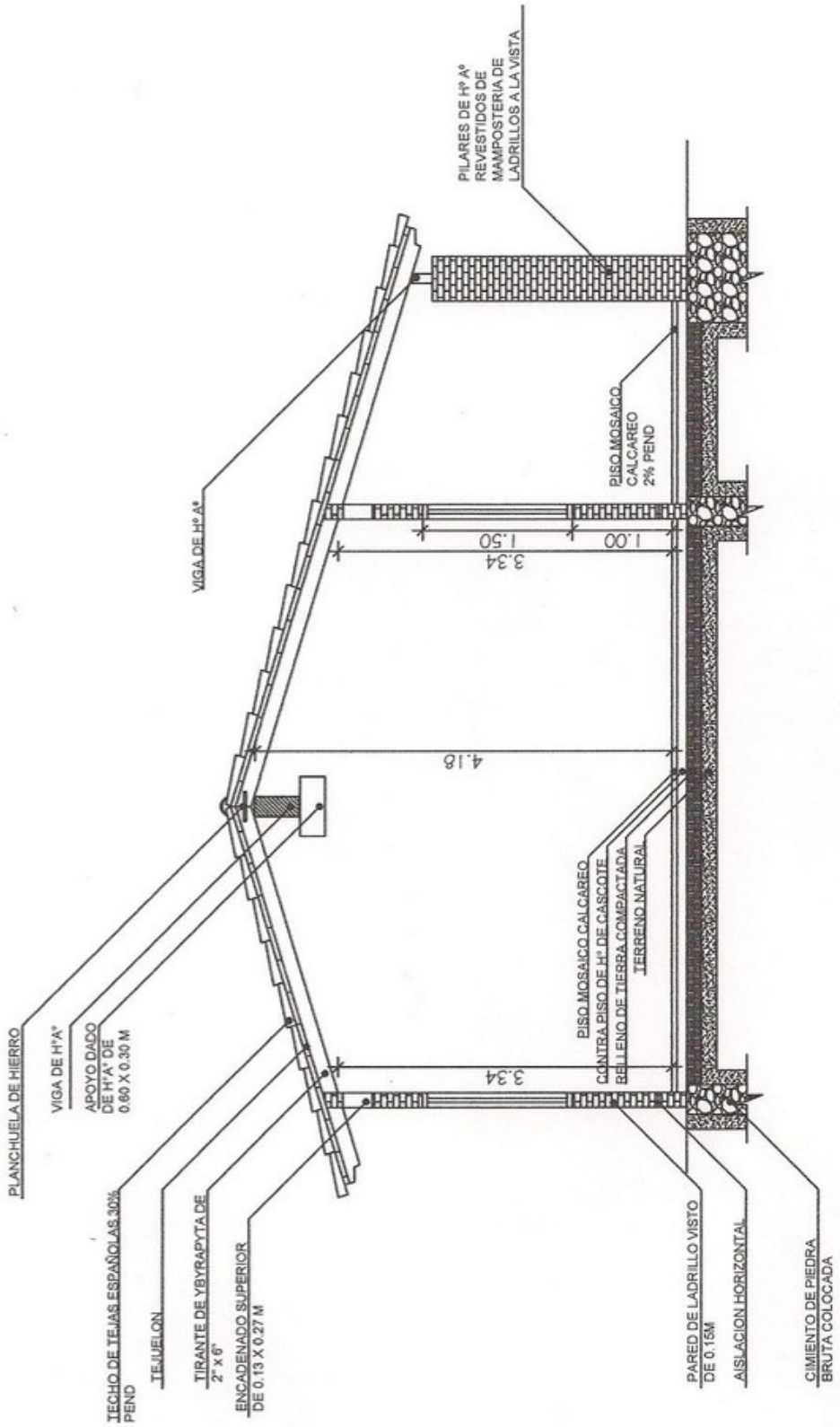

CORTE
esc: 1/75

GOBERNACION DE PARAGUARI	AULA PROTOTIPO	L 5

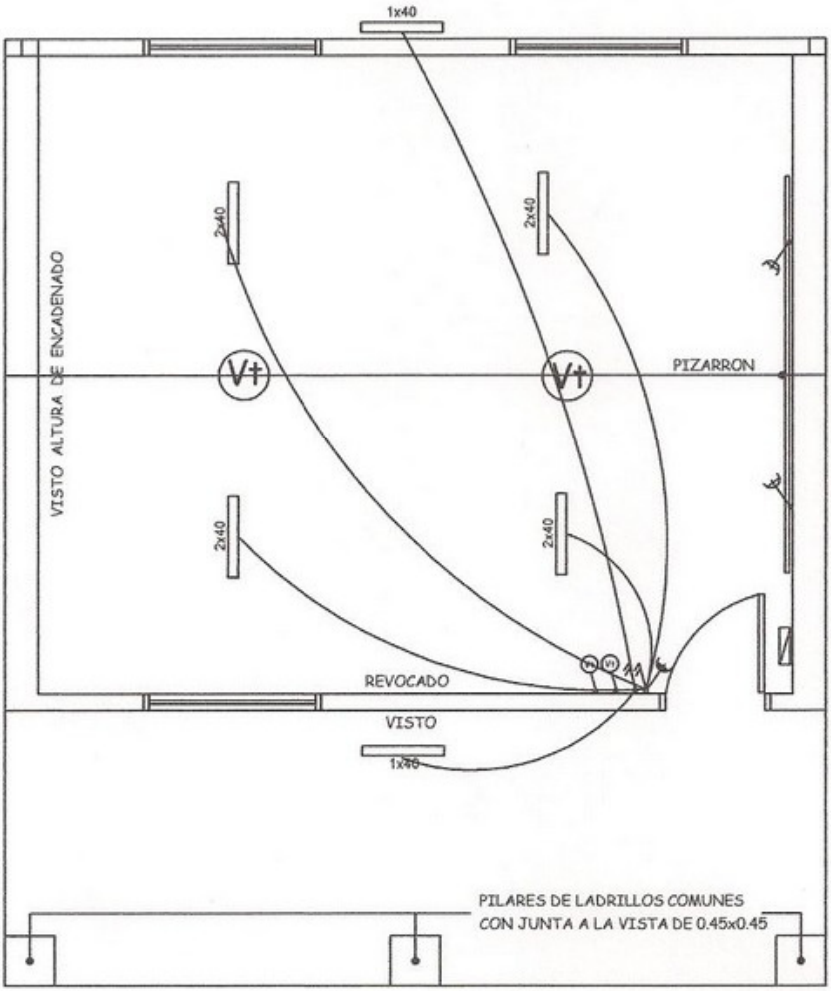

UBICACIÓN DE ARTEFACTOS ELÉCTRICOS
esc: 1/75

REFERENCIA	
	dos puntos y un toma h= 1,25 m
	dos puntos h= 1,25 m
	un toma h= 0,45 m
Vt	ventilador de techo
	tablero principal

OBS: Los artefactos ubicados en el interior del aula serán colgantes

GOBERNACION DE PARAGUARI	AULA PROTOTIPO	L 6

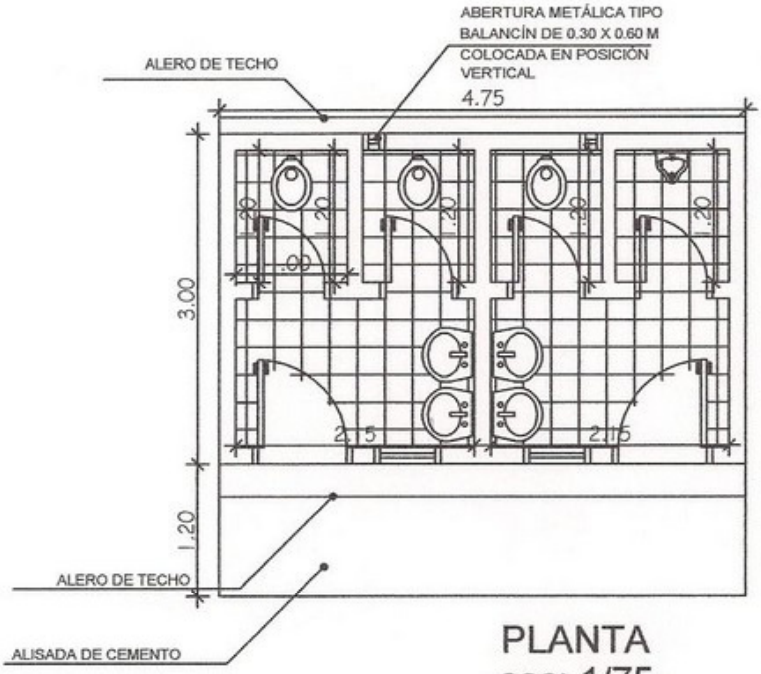

PLANTA
esc: 1/75

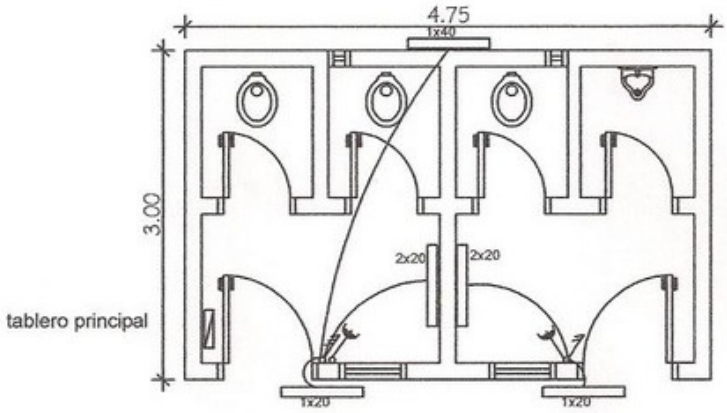

REFERENCIA	
	dos puntos y un toma h= 1,25 m
	tres puntos h= 1,25 m
	un toma h= 1,25 m
	tablero principal
	artefacto tipo floresente

UBICACIÓN DE ARTEFACTOS ELÉCTRICOS
esc: 1/75

GOBERNACIÓN DE PARAGUARÍ	BAÑO PROTOTIPO	L 1

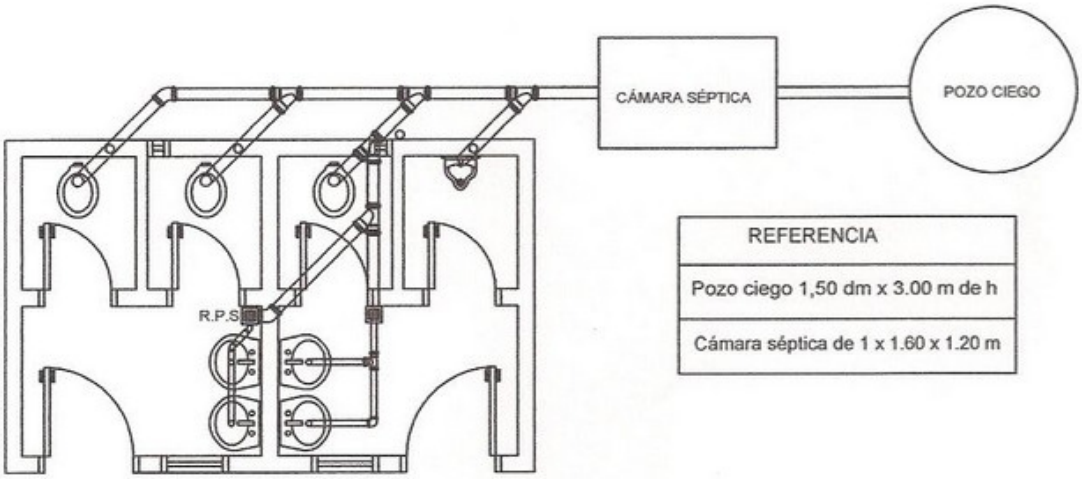

DESAGUE CLOACAL
esc: 1/75

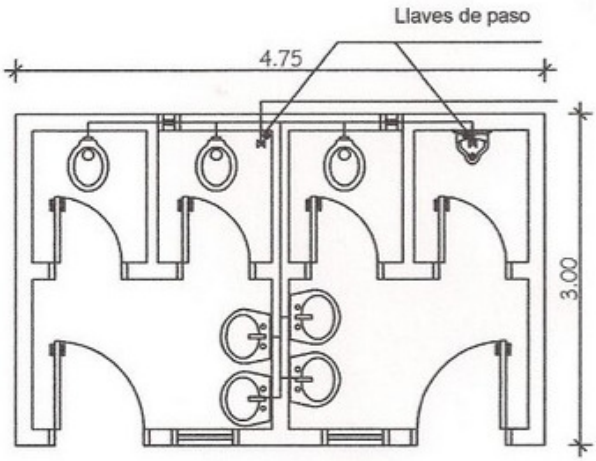

PROVISION DE AGUA
esc: 1/75

GOBERNACIÓN DE PARAGUARÍ	BAÑO PROTOTIPO	L 2

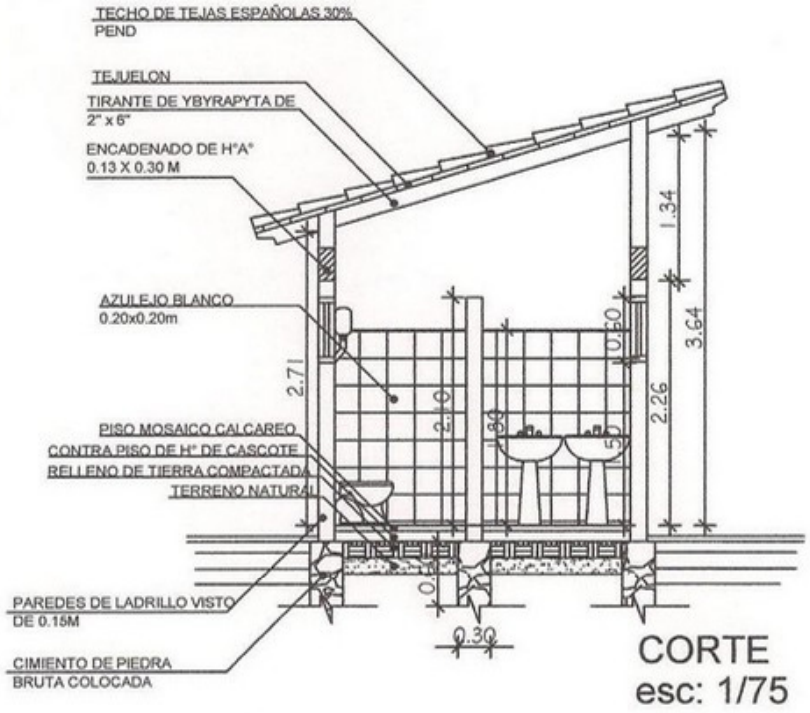

CORTE
esc: 1/75

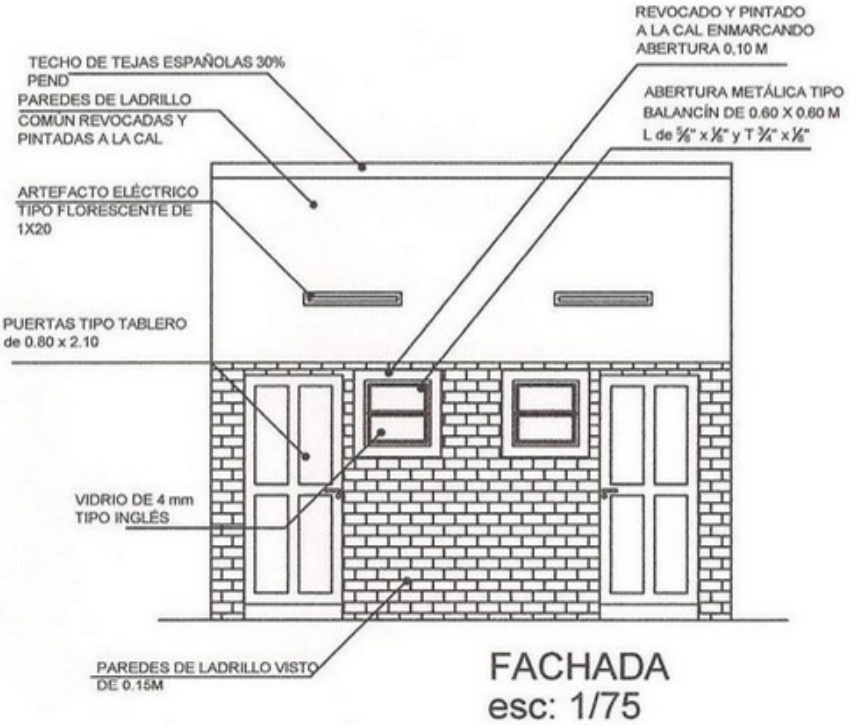

FACHADA
esc: 1/75

GOBERNACIÓN DE PARAGUARÍ	BAÑO PROTOTIPO	L 3

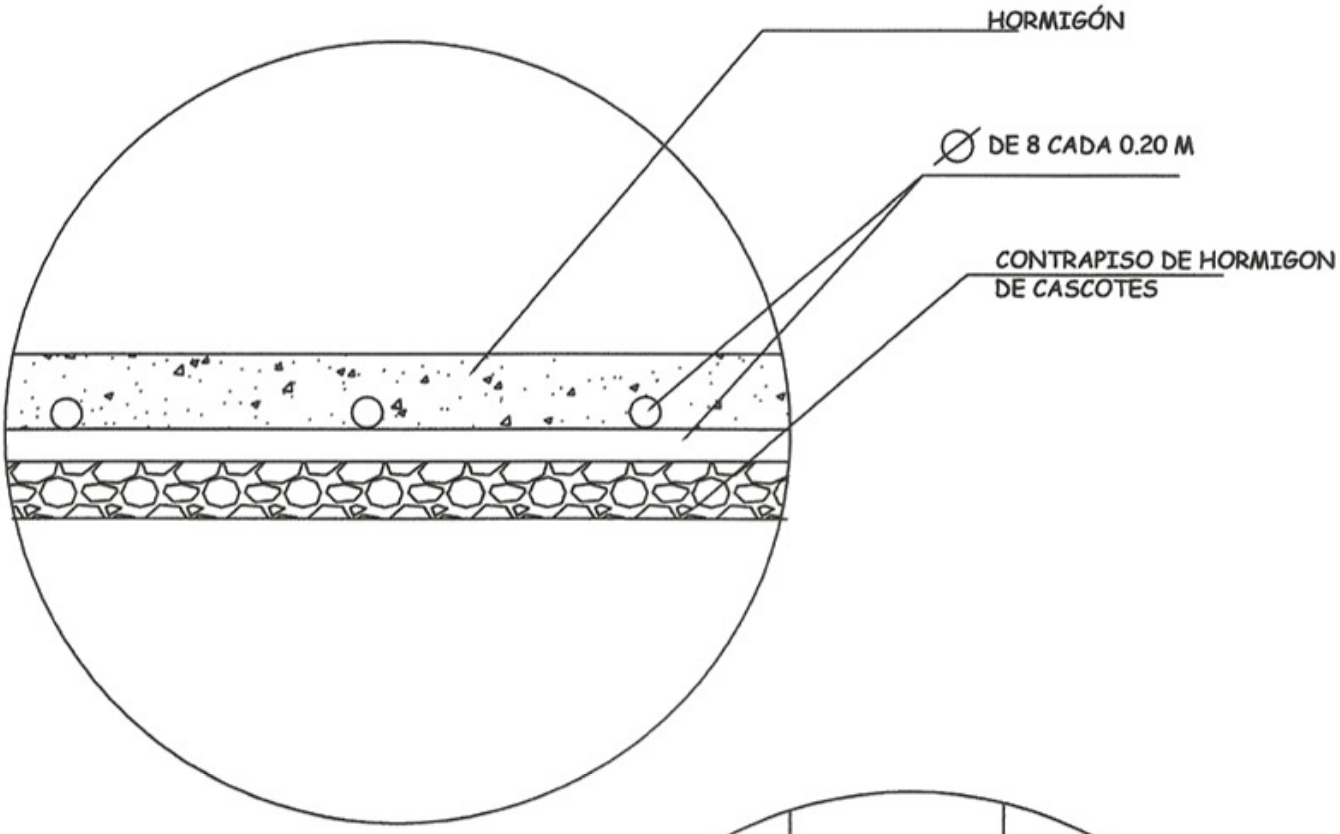

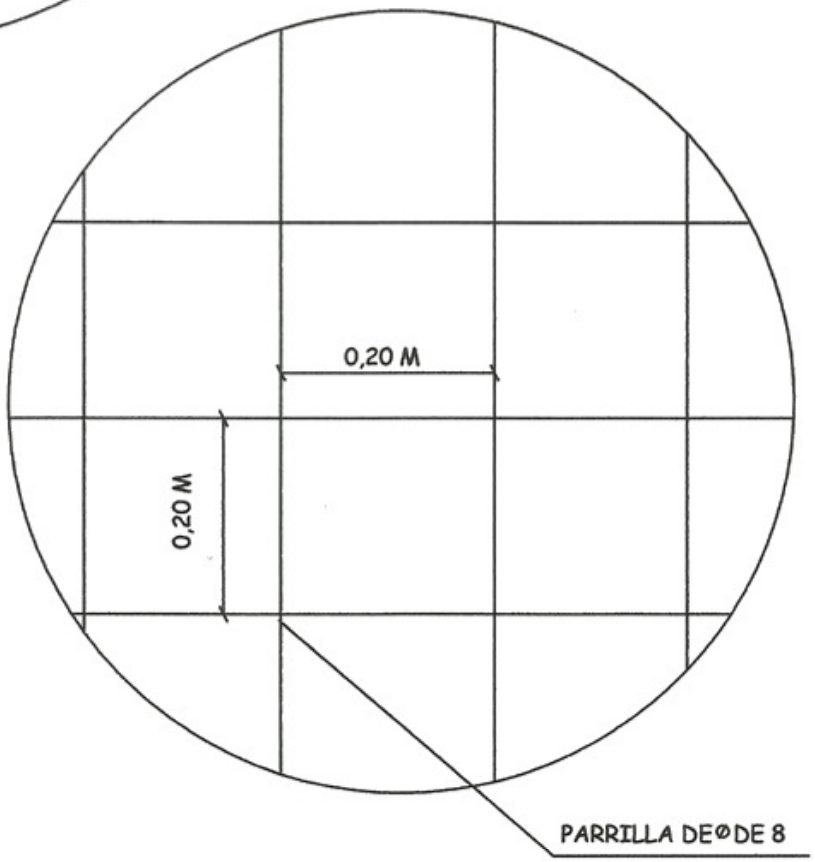

MEDIDAS 20,00 M X 40,00 M

GOBERNACION DE PARAGUARI	PISTA DEPORTIVA	L 2

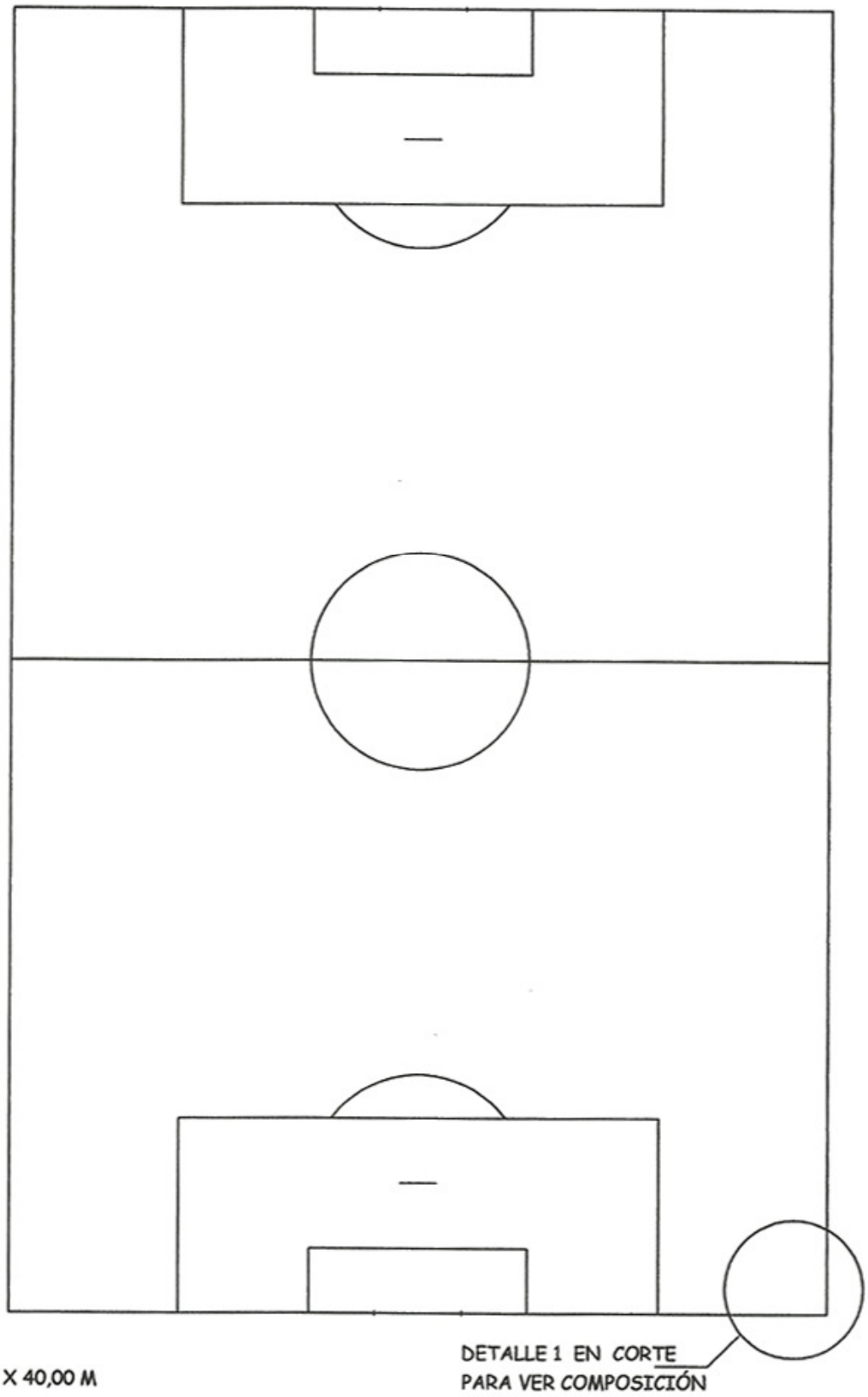

MEDIDAS 20,00 M X 40,00 M

GOBERNACION DE PARAGUARI	PISTA DEPORTIVA	L 1

MEDIDAS 20,00 M X 40,00 M

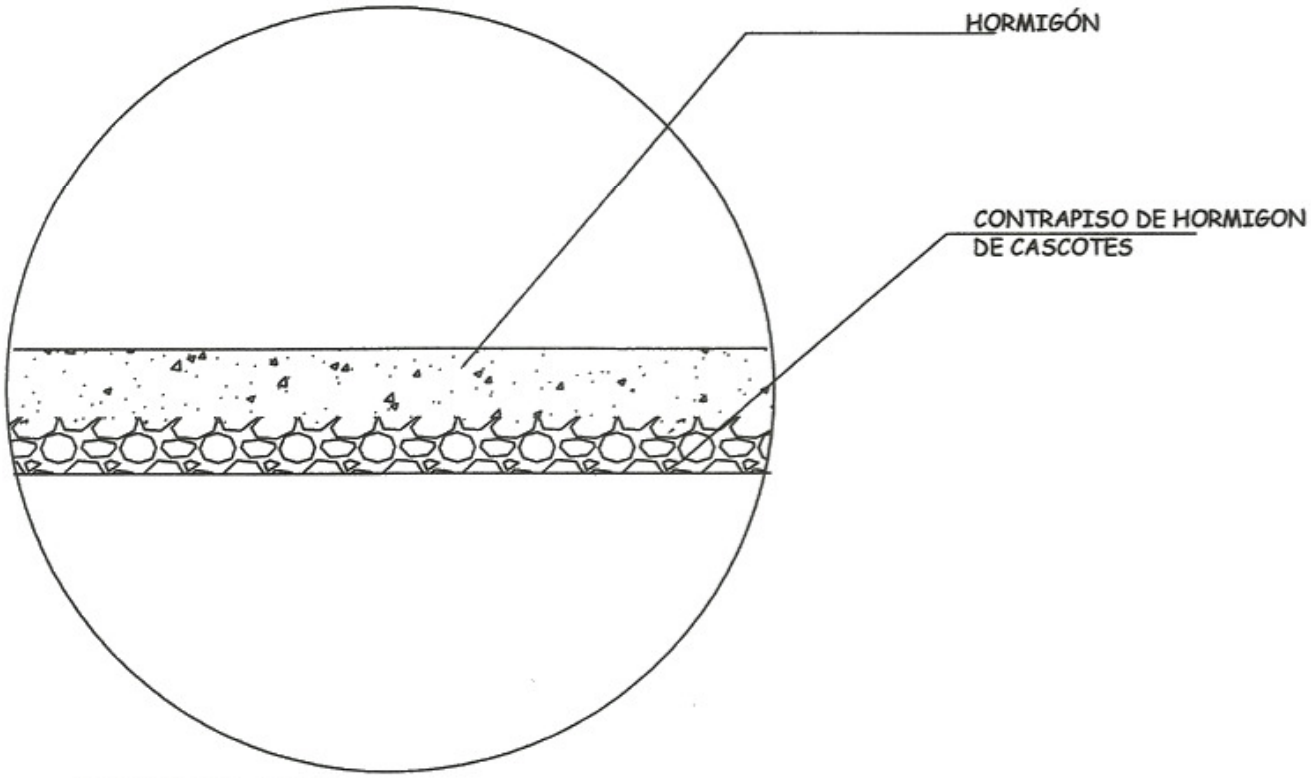

DETALLE 1 EN CORTE
PARA VER COMPOSICIÓN

GOBERNACION DE PARAGUARI	PISTA DEPORTIVA	L 2

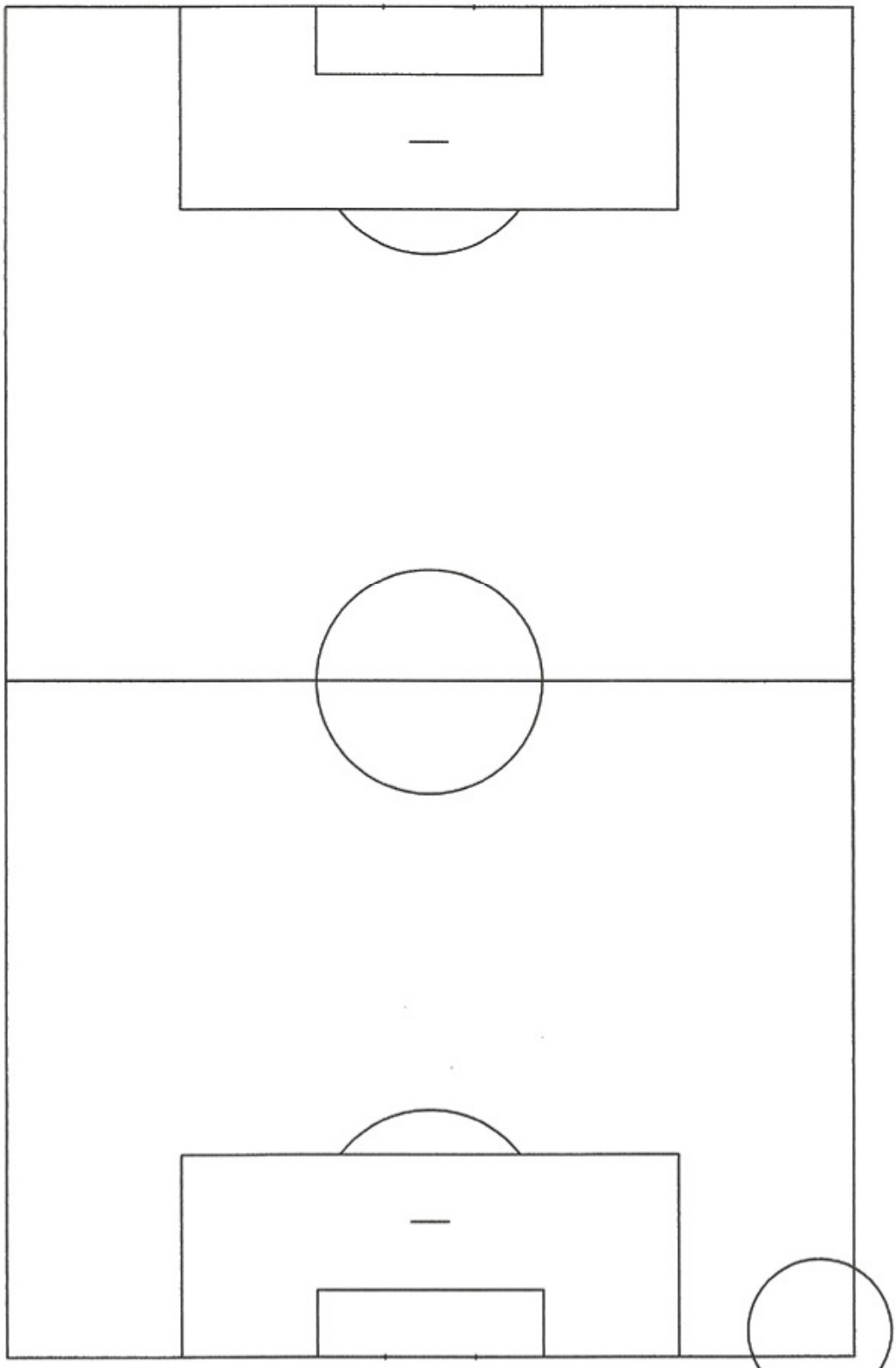

MEDIDAS 20,00 M X 40,00 M

GOBERNACION DE PARAGUARI	PISTA DEPORTIVA	L 1