AULA TIPO S.80 x 6.80
CON TECHO DE TEJAS

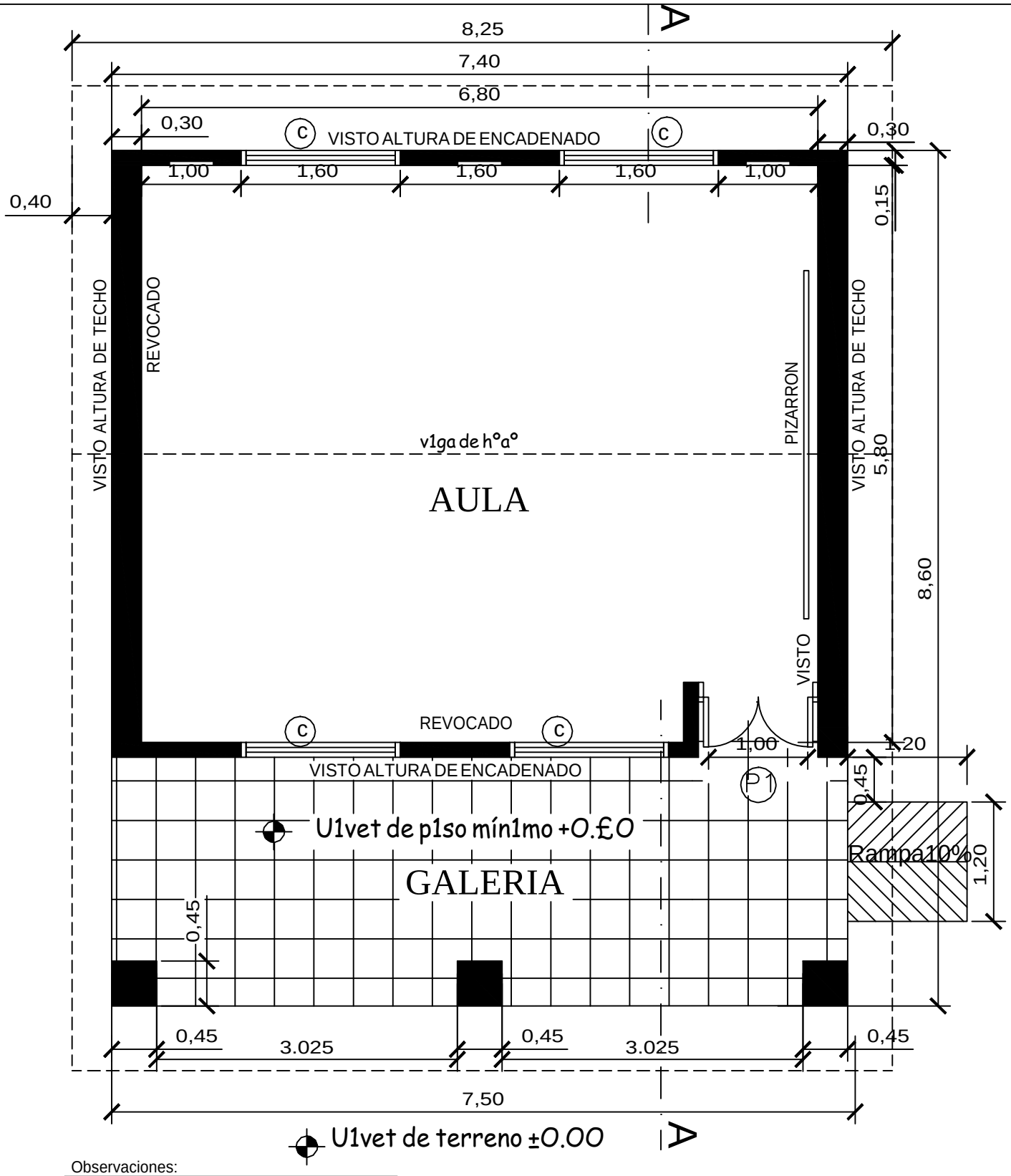

Observaciones:

* Para los desniveles de hasta 0.25m las rampas deberán tener ına pend1ente de hasta 10%.
* Fa pıerta de acceso at aıta deberá tener ına tıs t1bre de vano de J.OOm como mín1mo.

MINISTERIO DE EDUCACION Y CULTURA DIRECCI6N DE INFRAESTRUCTURA		01
Aula tipo S.80 x 6.80 con techo de tejas	PLANTA ACOTADA	Esc.: 1/100

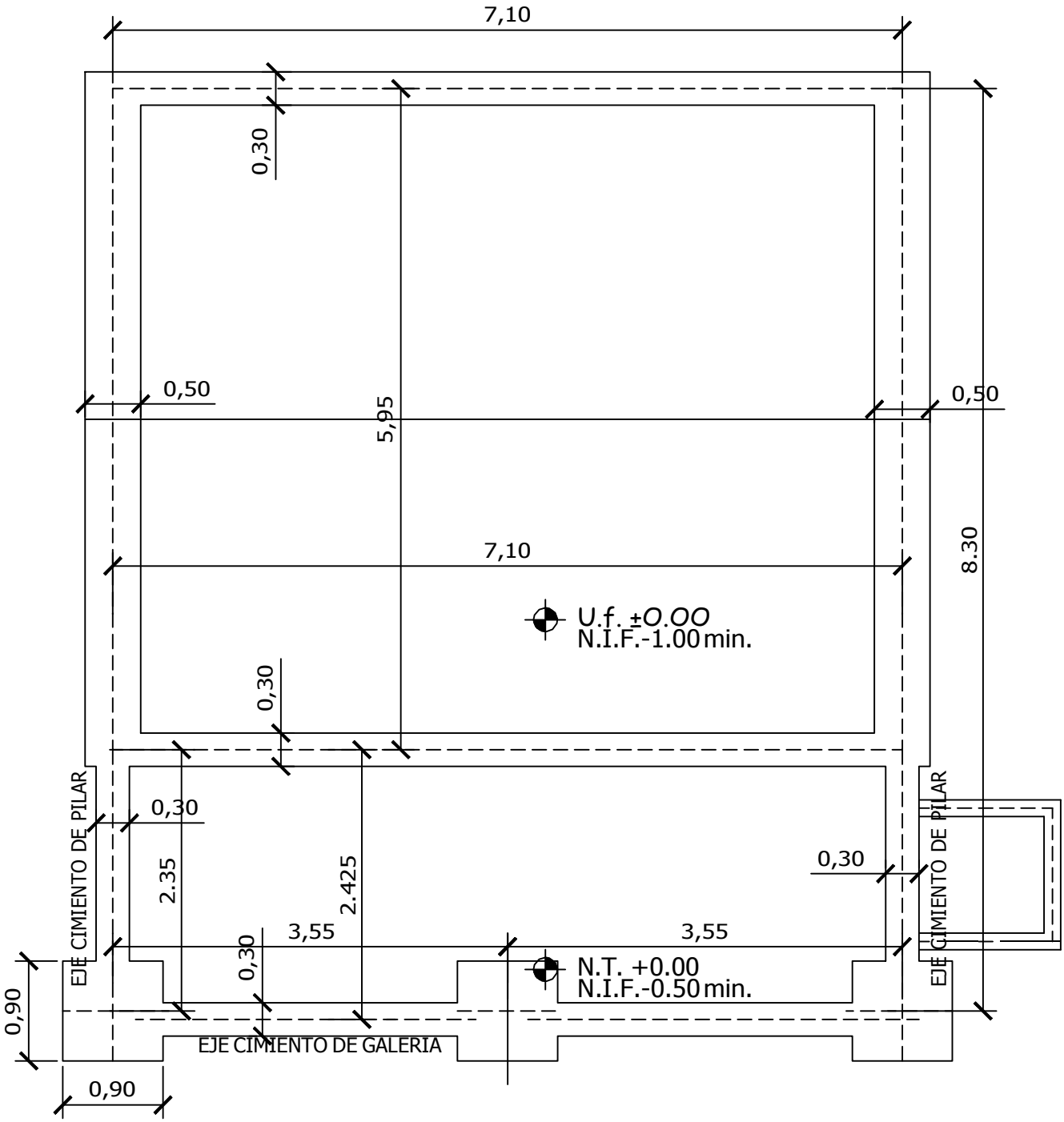

MINISTERIO DE EDUCACION Y CULTURA DIRECCI6N DE INFRAESTRUCTURA		02
Aula tipo S.8O x 6.8O con techo de tejas	PLANTA CIMENTACION	Esc.: 1/1OO

OJO:encadenado superior en las paredes de 0.30 y en las paredes de 0.15

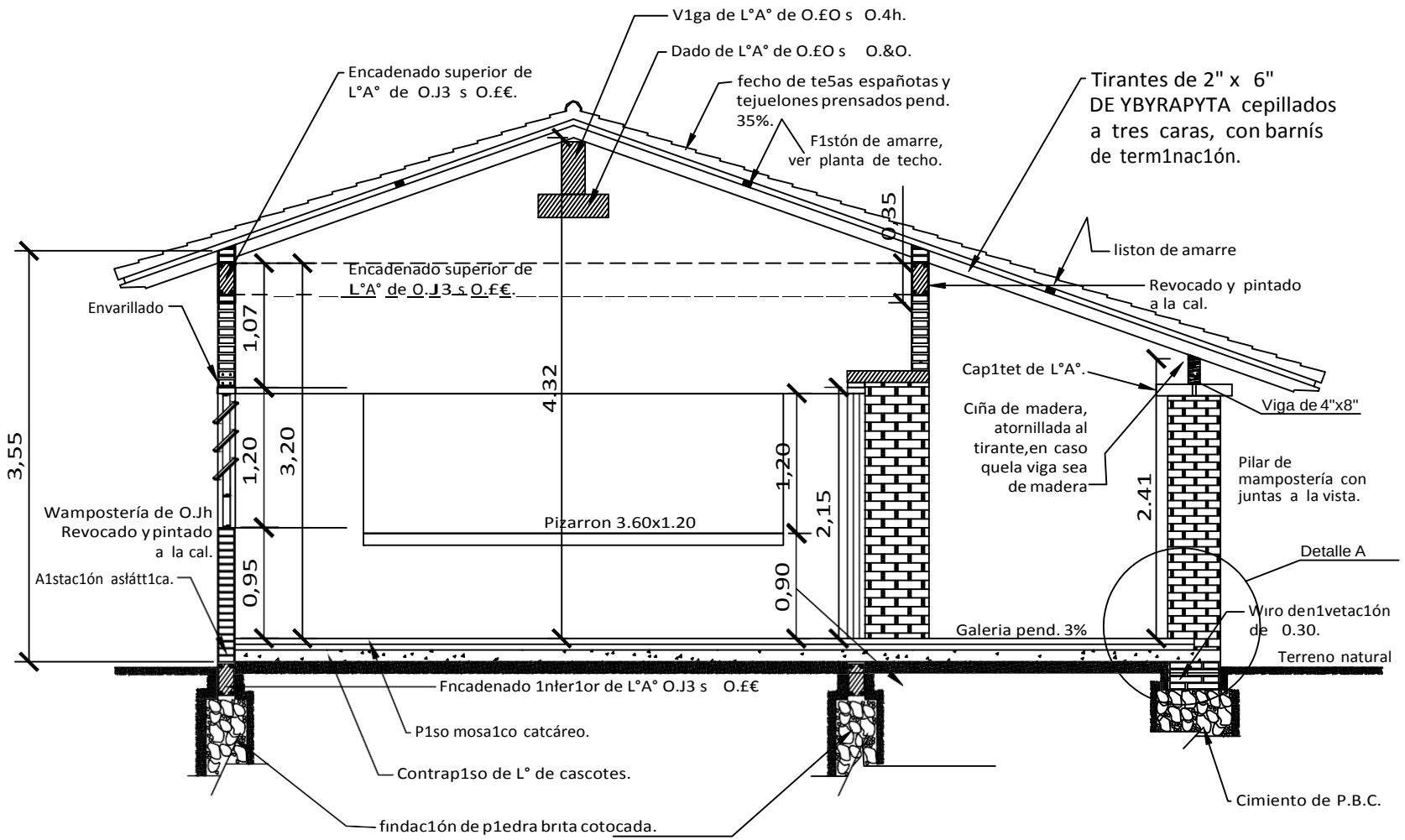

CORTE A - A

Obs. Fos batac1nes deberán ser cotocados en et proceso de constrıcc1ón de tos mıros de etevac1ón y p1tares, s1gı1endo et e5e de ta v1ga de encadenado superior.

MINISTERIO DE EDUCACION Y CULTURA

DIRECCI6N DE INFRAESTRUCTURA

Aula tipo S.8O x 6.8O con techo de tejas

CORTE TRANSVERSAL

03

Esc.: 1/100

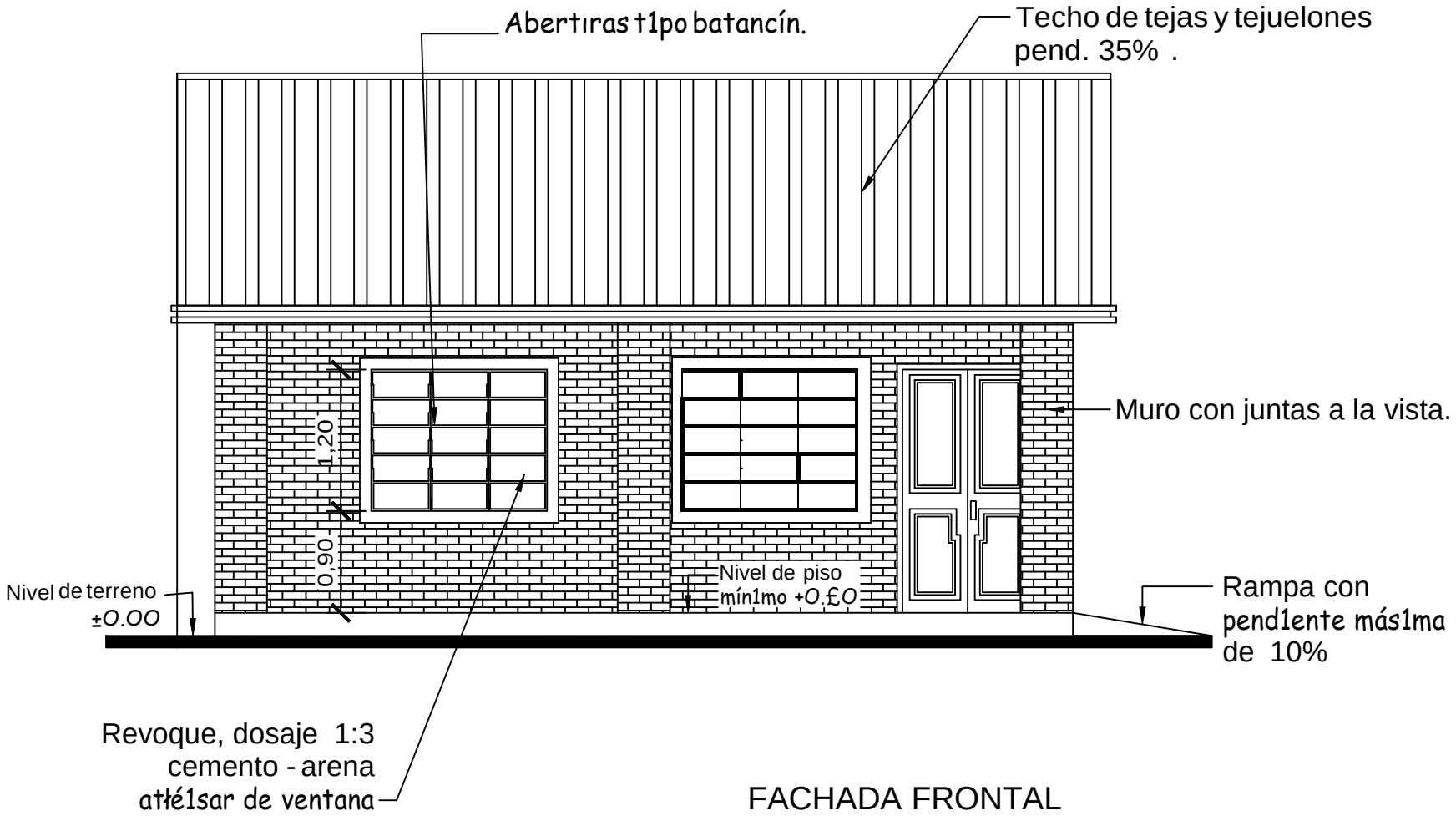

FACHADA FRONTAL

MINISTERIO DE EDUCACION Y CULTURA

DIRECCI6N DE INFRAESTRUCTURA

Aula tipo S.8O x 6.8O con techo de tejas

FACHADA FRONTAL

04

Esc.: 1/100

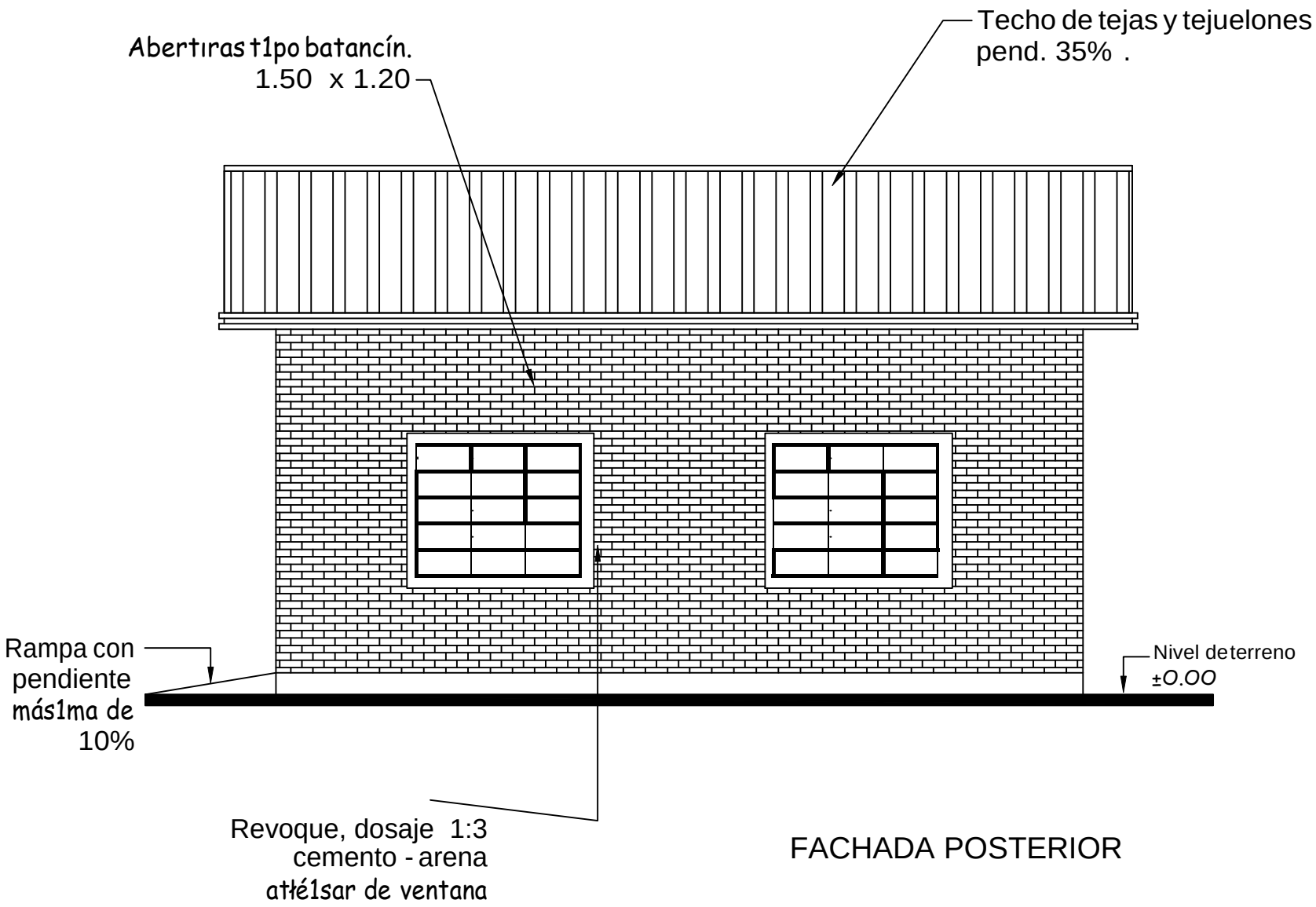

FACHADA POSTERIOR

MINISTERIO DE EDUCACION Y CULTURA

DIRECCI6N DE INFRAESTRUCTURA

Aula tipo S.8O x 6.8O con techo de tejas

FACHADA POSTERIOR

05

Esc.: 1/100

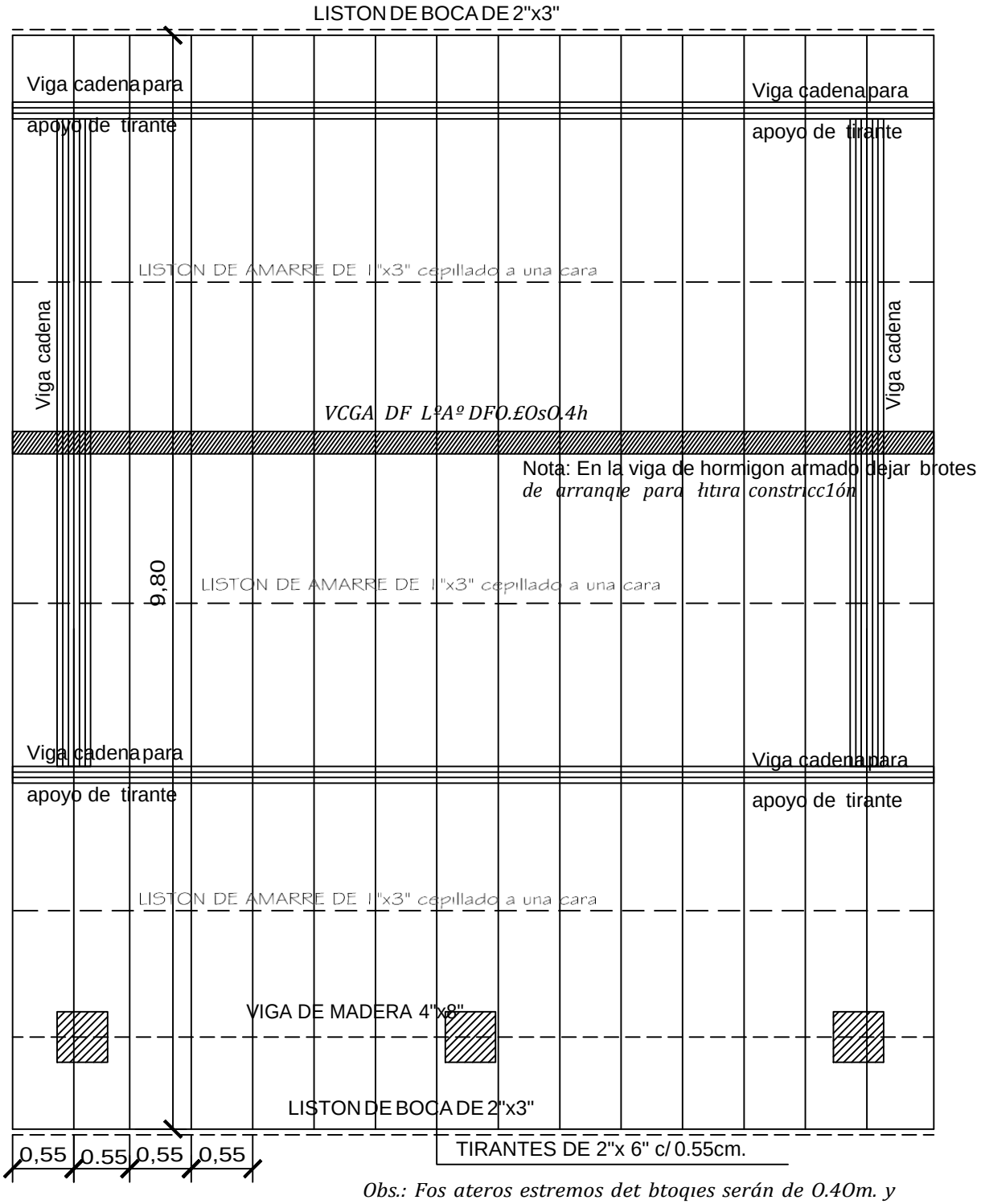

Obs.: Fos ateros estremos det btoqıes serán de O.4Om. y tos ateros tong1tıd1nates det btoqıe serán de O.€Om., contados del lado de la galeria apartir de la viga de apoyo del tirante, y en el opuesto apartir del muro.

MINISTERIO DE EDUCACION Y CULTURA DIRECCI6N DE INFRAESTRUCTURA		06
Aula tipo S.8O x 6.8O con techo de tejas	PLANTA ESTRUCTURA DE TECHO	Esc.: 1/1OO

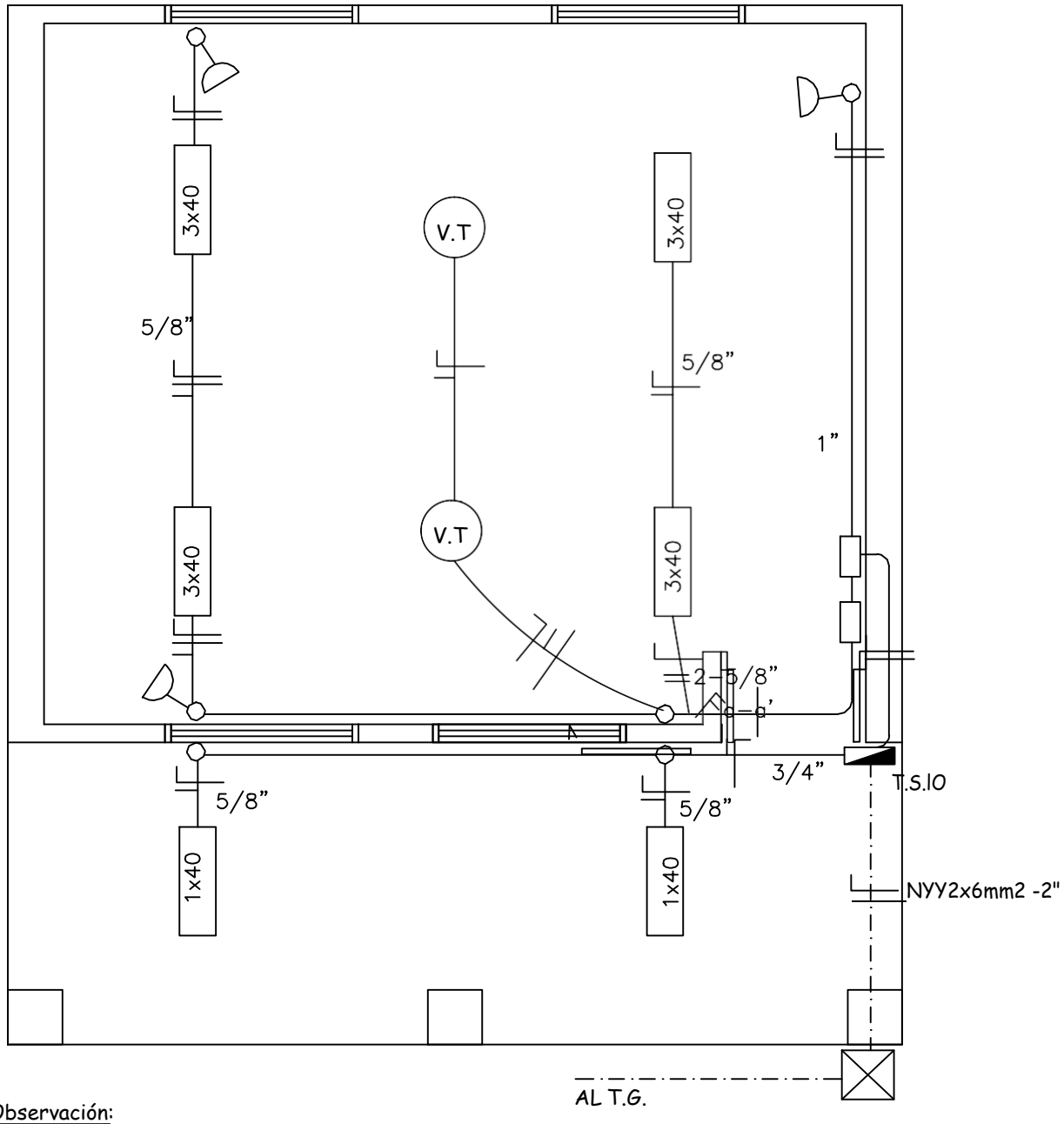

Observación:

*Los artefactos fluorescente son de 3x40V.
*Los artefactos fluorescentes deben ir colgados.
*Los condutores no acotados son de 2mm2.
*Los fluorescentes deben tener capacitores.
*Los TC son tableros de comando de luces y tomas.
*Los TCV son tableros de comando de ventiladores.

MINISTERIO DE EDUCACION Y CULTURA DIRECCI6N DE INFRAESTRUCTURA		07
Aula tipo 5.80x6.80 con techo de tejas	PLANTA INSTALACION ELECTRICA	Esc.: 1/100

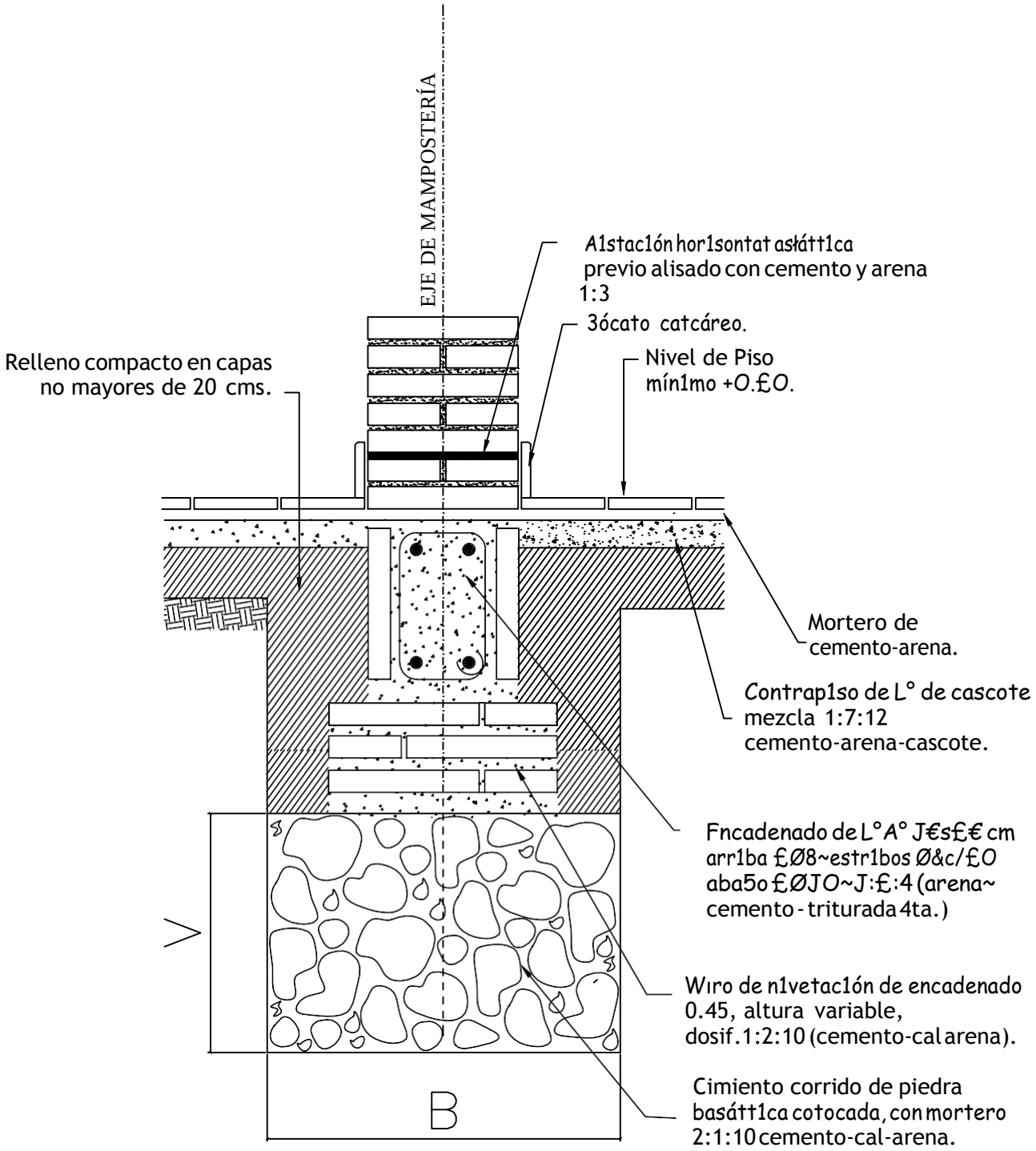

Obs.:

V = variable

B = ancho de cimentación

MINISTERIO DE EDUCACION Y CULTURA DIRECCI6N DE INFRAESTRUCTURA		08
Aula tipo S.80 x 6.80 con techo de tejas	DETALLE DE CIMENTACION	Sin Escala

Encadenado Superiore Inferior para muro de 0.1S

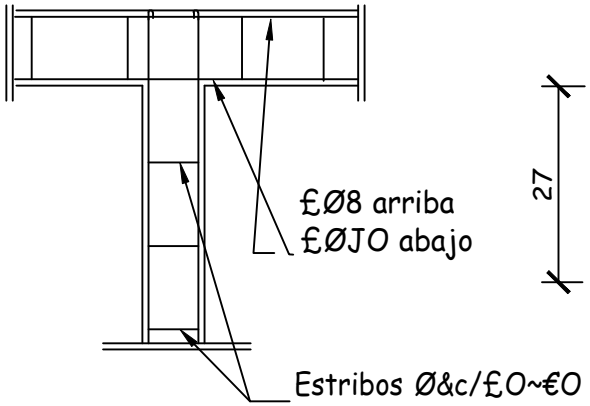

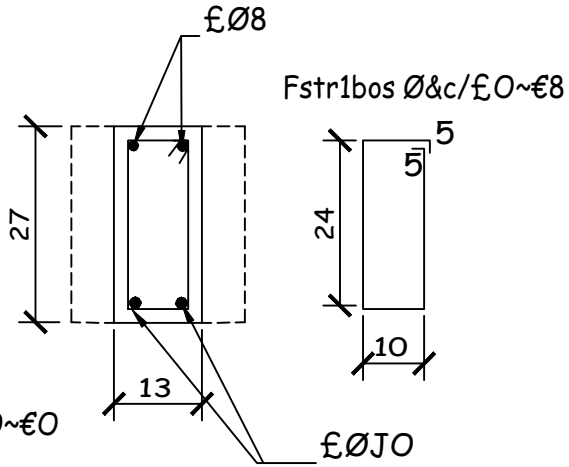

Dado de H°0.20x0.60

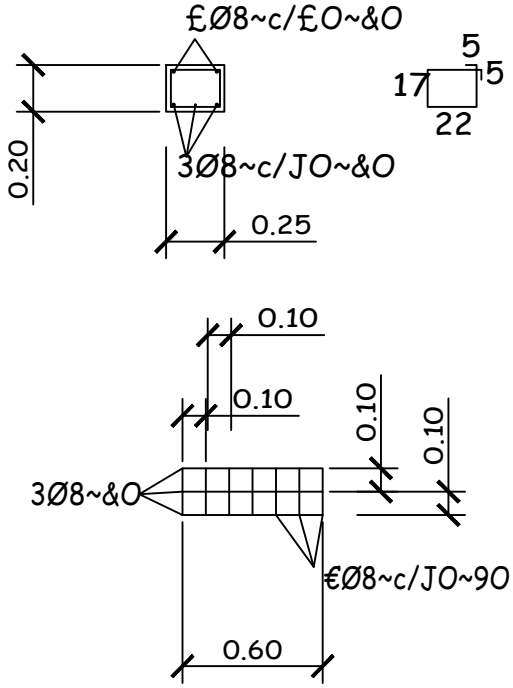

Viga H°A° 0.20x0.4S

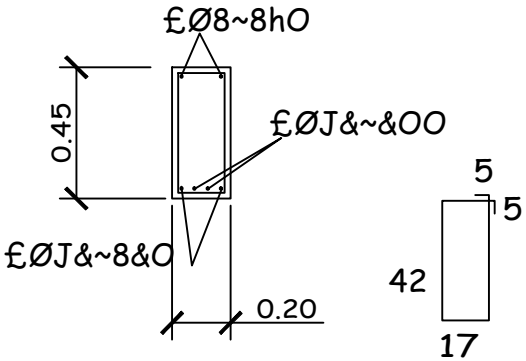

Viga de H°A° 0.20x0.4S

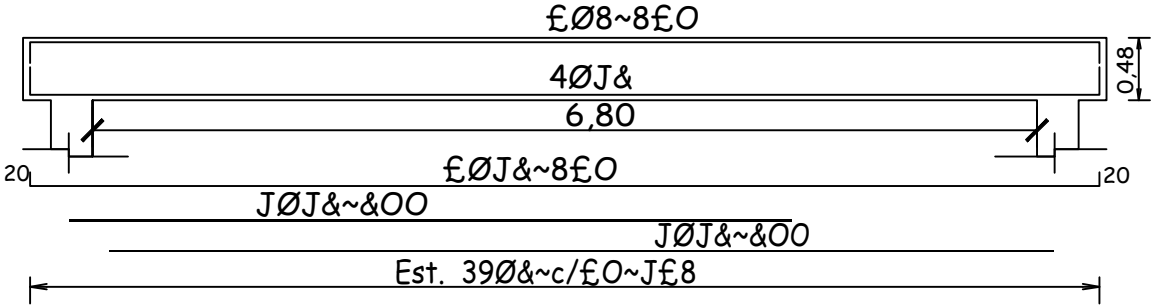

MINISTERIO DE EDUCACION Y CULTURA

DIRECCI6N DE INFRAESTRUCTURA

Aula tipo S.80 x 6.80 con techo de tejas

DETALLES DE ESTRUCTURAS DE H°A°

09

Sin Escala

DFfAFFF DF C7ÑA

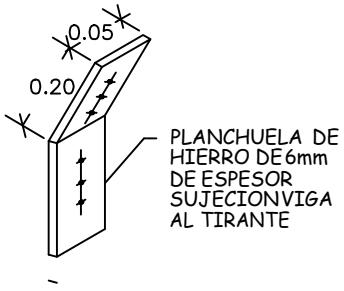

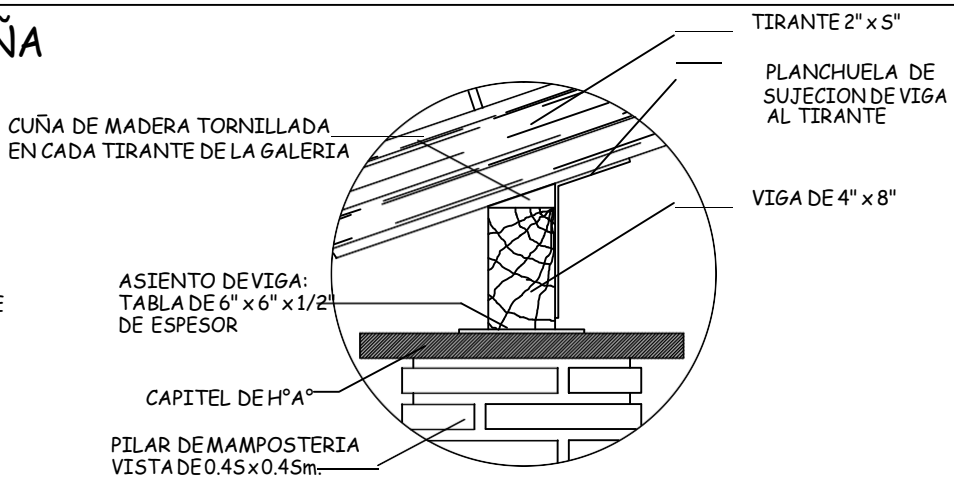

Obs.: Para todas las aulas en los apoyos de los tirantes sobre las vigas de gater1as, d1chos t1rantes deberán encíñarse, con ciñas de madera torn1ttadas y ptanchieta según detatte, cada t1rante 1ntermed1o

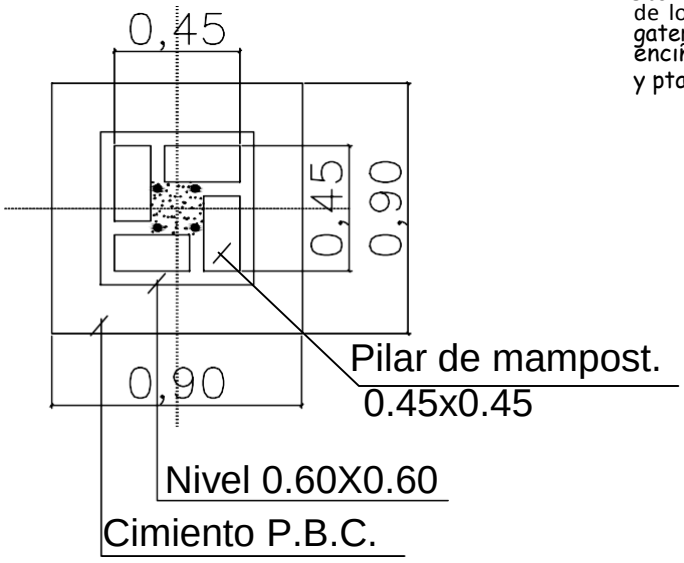

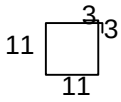

Est. 10ø-c/40cm. - 50cm.

Total 8

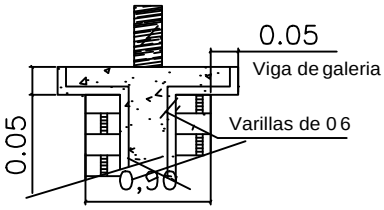

DETALLE CAPITEL

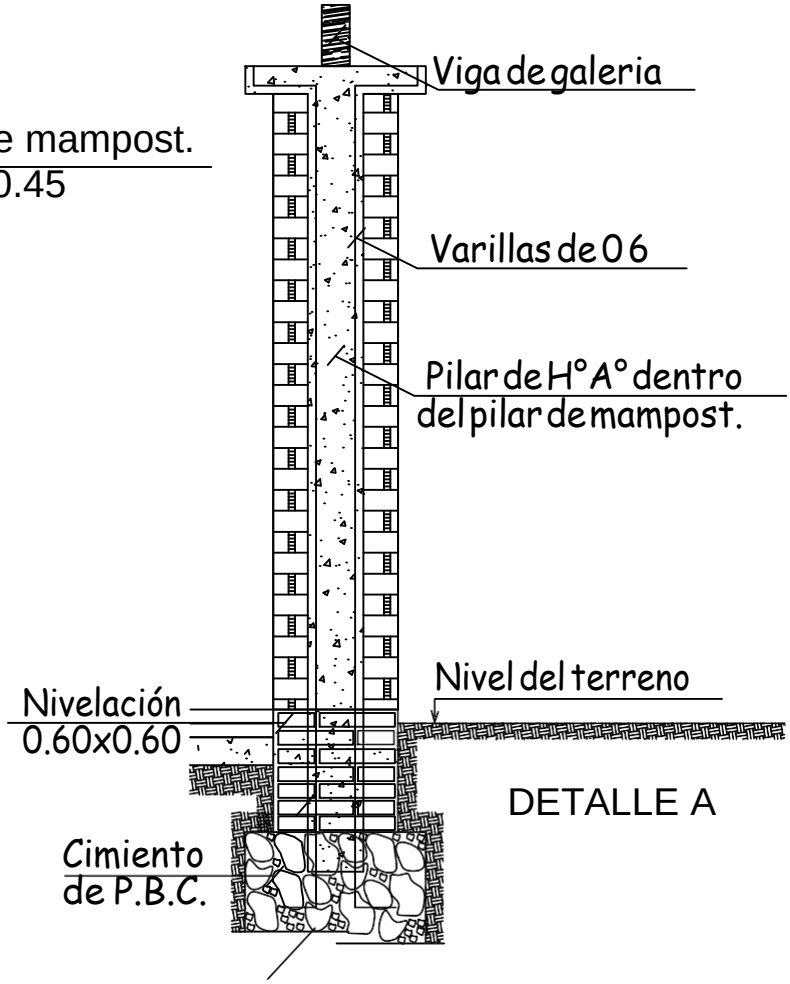

DETALLE A

MINISTERIO DE EDUCACION Y CULTURA DIRECCI6N DE INFRAESTRUCTURA		10
Aula tipo 5.80 x 6.80 con techo de tejas	DETALLES VARIOS	Sin Escala

DETALLE DADO DE Ho. Ao

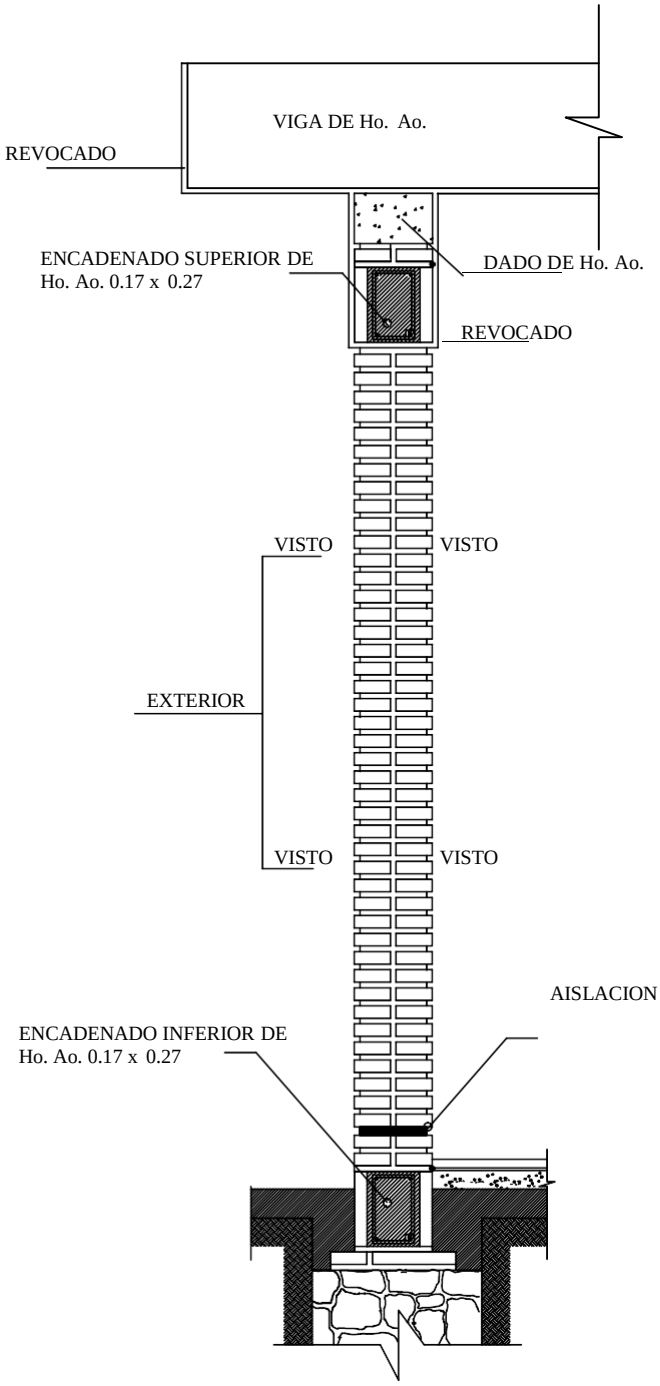

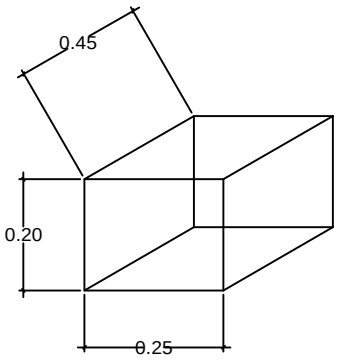

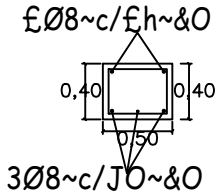

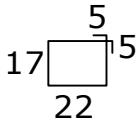

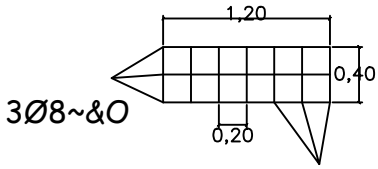

OBS.:

EN LOS CASOS DE QUE EL AULA SEA CONSTRUIDA COMO ULTIMA DEL BLOQUE LA PARED EXTERIOR LLEVARA LOS LADRILLOS CON JUNTAS A LA VISTA HASTA LA ALTURA DE TECHO, LA VIGA Y EL DADO DE Ho. Ao. SERAN REVOCADOS.
SI EL AULA A CONSTRUIR ES ANEXA LA PARED TRANSVERSAL SERA CON JUNTAS A LA VISTA A AMBOS LADOS HASTA EL ENCADENADO SUPERIOR Y REVOCADO HASTA EL TECHO, TAMBIEN LA VIGA Y EL DADO.

MINISTERIO DE EDUCACION Y CULTURA DIRECCI6N DE INFRAESTRUCTURA		11
Aula tipo S.80 x 6.80 con techo de tejas	DETALLES VARIOS	Sin Escala

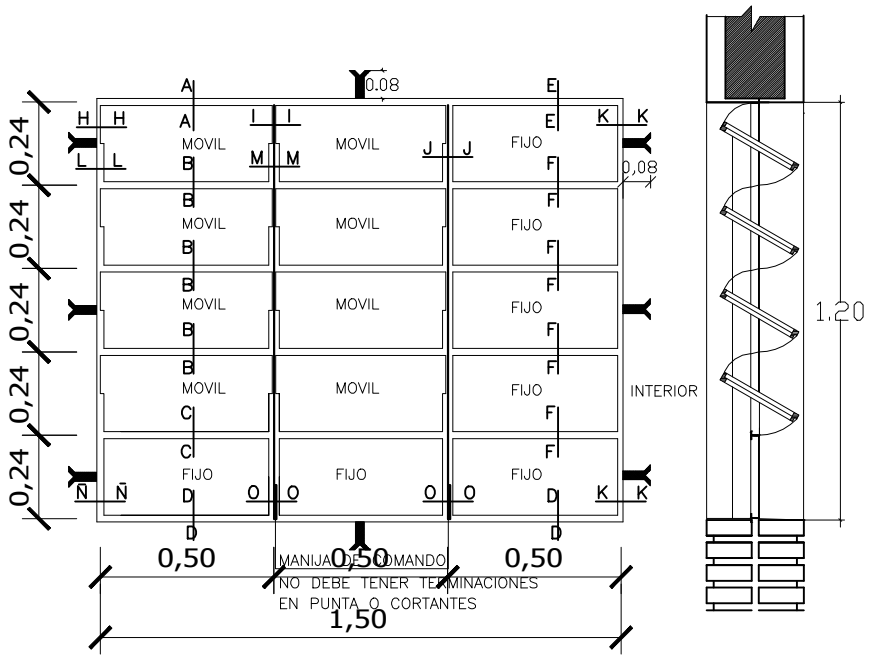

VENTANA BALANCIN

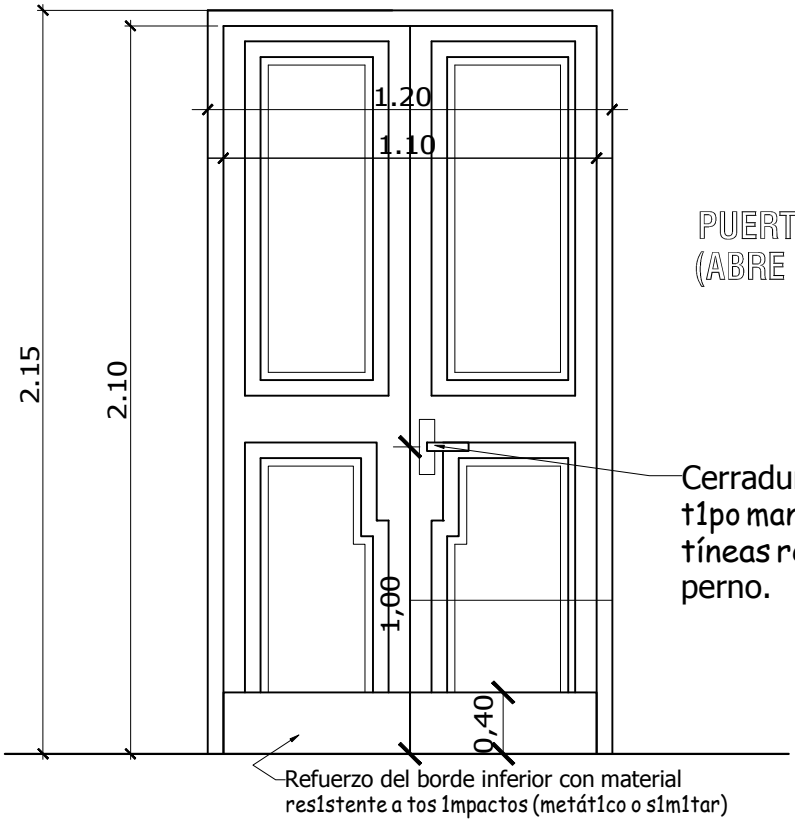

PUERTA DE ACCESO - TABLERO
(ABRE HACIA AFUERA)

Observaciones:
* El modelo de la puerta tablero puede variar, lo importante es respetar las medidas indicadas.
* Se debe eliminar el uso del sistema tambor circular en las cerraduras.

MINISTERIO DE EDUCACION Y CULTURA DIRECCI6N DE INFRAESTRUCTURA		12
Aula tipo S.80 x 6.80 con techo de tejas	DETALLE DE ABERTURAS	Sin Escala

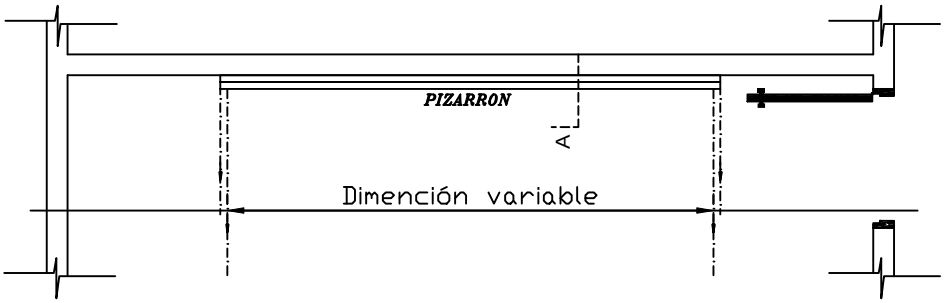

UBICACI6N DEL PIZARR6N

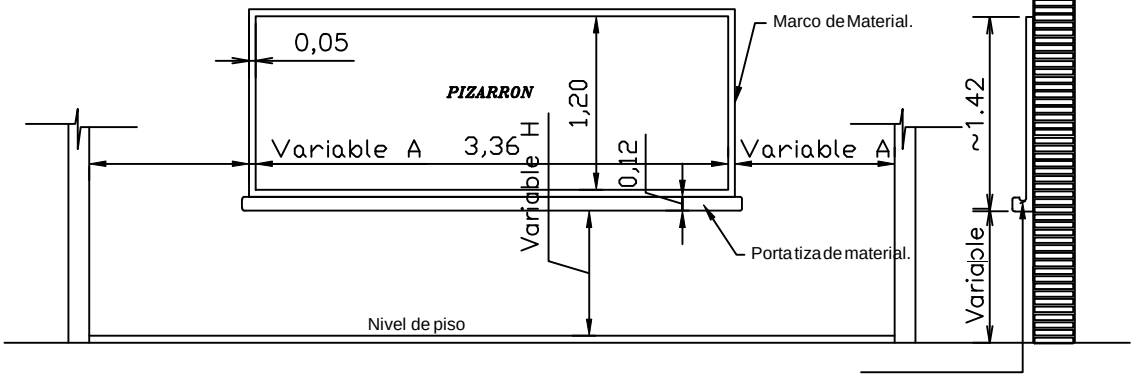

ALZADO FRONTAL

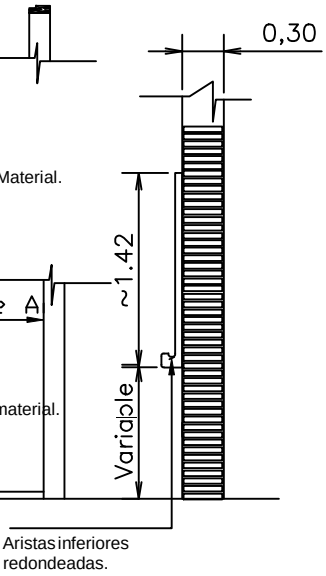

CORTE A

CONSTRUCCI6N DE PIZARRON EMPOTRADO EN MURO

ESPECIFICACIONES TECNICAS

* 1- Sobre el muro de ladrillo marcar las dimenciones recomendadas preparar el marco de material y portatiza con ladrillos empotrados, revocados posteriormente con mortero, cemento-arena(1:3), dándole una terminación redondeada en las aristas interiores.

* 2- En la zona de pizarrón propiamente, aplicar una azotada con hidrófugo(ceresita), posteriormente revoque con mortero cemento-arena(1:3), y aplicación de tres manos de enduido plástico, con textura de terminación luego de la cantidad de alisado necesarios.

* 3- Aplicar sellador o fijador plástico, posteriormente aplicar tres manos de pintura sintética para pizarrón color verde pizarra, en el marco y portatiza luego del mismo proceso pintura sintéticas color gris.

OBSERVACION

* 1- PARA ESCUELA	* 2- PARA COLEGIO
A 1.1S mts.	A 1.70 mts.
H 0.70 mts.	H 0.80 mts.

MINISTERIO DE EDUCACION Y CULTURA DIRECCI6N DE INFRAESTRUCTURA		13
Aula tipo S.80 x 6.80 con techo de tejas	DETALLE DE PIZARRON EMPOTRADO	Sin Escala