MUNICIPALIDAD JOSÉ DOMINGO OCAMPOS

Municipalidad de José Domingo Ocampos

U. O. C.

Departamento de Caaguazú- Paraguay

Creado por Ley N° 1298/87

RUC: 80014634 / 4 TEL. (0527) 20069

ADENDA N° 02/2020
CONTRATACION DIRECTA CD Nº 08/2020 ID 383489
CONSTRUCCION DE CASETA TIPO ATM, REPARACION DE LOCAL DE LA JUNTA MUNICIPAL Y CONSTRUCCION DE ALCANTARILLADO EN EL DISTRITO DE JOSE DOMINGO OCAMPOS

FECHA: 30/06/2020

Señores
Potenciales Oferentes
Presente:

Nos dirigimos a Ustedes en el Marco del Llamado a Contratación Directa CD Nº 08/2020 con ID 383489 para la ejecucion de la obra **CONSTRUCCION DE CASETA TIPO ATM, REPARACION DE LOCAL DE LA JUNTA MUNICIPAL Y CONSTRUCCION DE ALCANTARILLADO EN EL DISTRITO DE JOSE DOMINGO OCAMPOS** en el cual se modifican algunos puntos del Pliego de bases y condiciones, los cuales quedan establecidos de la siguiente manera:

1) Pliego de Bases y Condiciones, Se modifica la planilla cantidades del LOTE 03 y la descripción del Ítem 1.2:

Se modifica la planilla de cantidades y en el SICP la descripción del ITEM 1.2 del LOTE 03 donde el precio no se modifica.

2) Pliego de Bases y Condiciones, Especificaciones Técnicas del LOTE 03:

Teniendo en cuenta el sistema de adjudicación por Lotes, en vista al cambio del item 1.2 se modifica también las especificaciones técnicas del LOTE 03, quedando redactado de la siguiente manera:

LOTE Nº 03 CONSTRUCCION DE CASETA TIPO ATM EN LA ZONA URBANA DE JOSE DOMINGO OCAMPOS

CARTEL DE OBRAS: El Contratista colocará en el lugar que le señale la Fiscalización de Obra, 1 Cartel de obra, de 2.00 x 1.50 m, este cartel deberá estar presupuestado en la oferta a presentar. Los carteles se colocarán dentro de los 30 días del inicio de obra.

Será de chapa negra Nº 24 con armazón de madera y pintado con pintura sintética blanca. Y la altura a ser colocado el cartel será de 2 metros con respecto al nivel del terreno.

AGUA PARA CONSTRUIR

La conexión y el consumo serán costeados por el Contratista, a cuyo cargo estará el pago de todos los Derechos que pudieran corresponder por ese concepto, los que no le serán específicamente reembolsados, considerándose todo ello incluido en la propuesta de la Contratista.

REFERENCIA

1 Rampa de hormigon ranurada. Terminacion pintura deportiva color marron tabaco.
2 Guarda de porcelanato anti deslizante no pulido
3 Piso y zocalo de porcelanato 50x50 cm pulido
4 Puerta de vidrio templado de 10 mm incoloro con manijon tipo H de aleacion de aluminio de 1.00 m.
5 Cerramiento fijo de vidrio templado de 10 mm incoloro
6 Muro de placa cementicia, con texturado y pintura, ambos interior - exterior
7 Estructura de aluminio de 10x10 cm
8 Caño de bajada pluvial de PVC Ø 100 mm

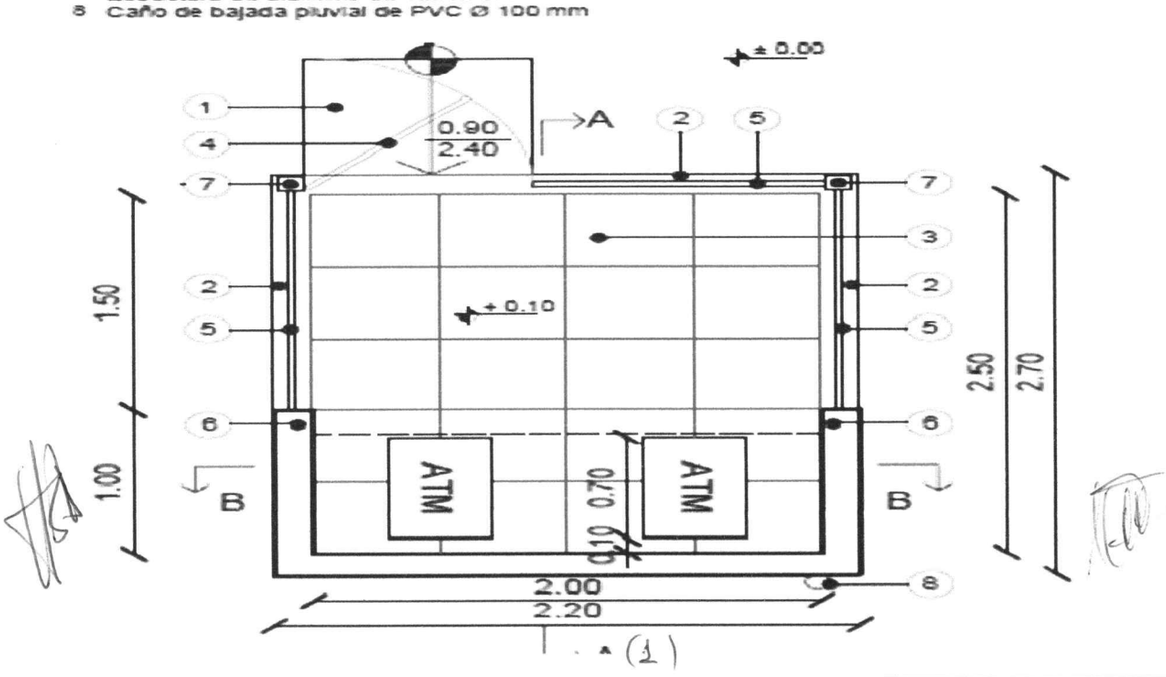

MUNICIPALIDAD JOSÉ DOMINGO OCAMPOS

Municipalidad de José Domingo Ocampos

U. O. C.

Departamento de Caaguazú- Paraguay

Creado por Ley N° 1299/87

RUC: 80014634 / 4 TEL. (0527) 20069

1 Terreno natural
2 Base de hormigón armado con doble parrilla de 20 x 20 cm con varillas de Ø10 mm caras superior e inferior, con medidas de 2.20 m por 1.10 m por 0.35 m de altura.
Base de hormigón armado con doble parrilla de 20 x 25 cm con varillas de Ø8 mm caras superior e inferior, altura de base 0.15 cm sobre suelo existente, con medidas de 2.20 m por 1.60 m por 0.35 m de altura.
3 Piso y zócalo de porcelanato 50x50 cm pulido.
4 Muro de placa cementicia, con texturado y pintura, ambos interior y exterior
5 Cerramiento fijo de vidrio templado incoloro de 10 mm.
6 Cielorraso de durlock verde (antihumedad)
7 Techo de chapa de zinc acanalada N° 24 con aislación térmica de membrana doble aluminio de 10 mm, sobre estructura de caño metálico 3"x2" con espesor de 2 mm.
8 Equipo de iluminación tipo panel LED 20x20 de 18w embutida en cielorraso (03 unidades) accionada por fotocélula.
9 Canaleta embutida de chapa galvanizada N° 26 de desarrollo 40
10 Cartelería con letras corpóreas de plástico termocontraible con iluminación LED, según especificaciones adjuntas. En el anexo ver mas detalles sobre el ítem.
11 Babeta de chapa galvanizada N° 26 para protección de unión entre pared y techo de chapa. Con refuerzo de tramafix e impacril en las uniones.
12 Tapa para mantenimiento de equipo. Vidrio templado corredizo con cerradura.

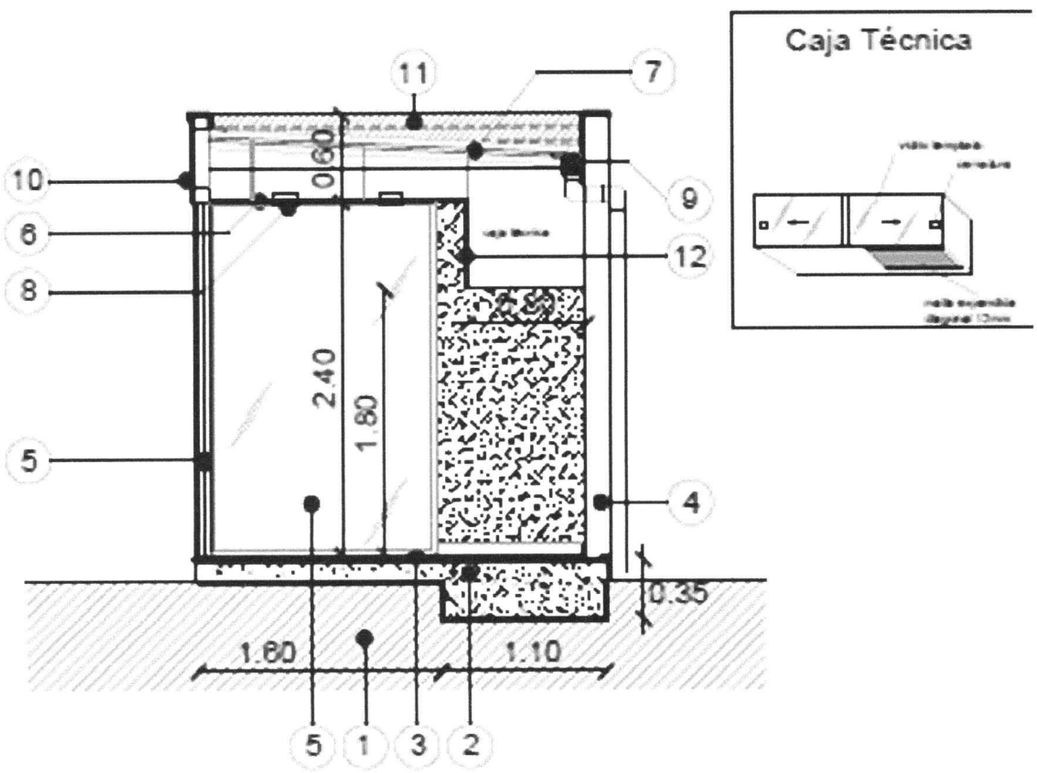

MUNICIPALIDAD DE JOSE D. OCAMPOS Unidad Operativa de Contrataciones (U.O.C.) Dpto. de Caaguazú

1 Terreno natural

2 Base de hormigón armado con doble parrilla de 20 x 20 cm con varillas de Ø10 mm caras superior e inferior, con medidas de 2.20 m por 1.10 m por 0.35 m de altura.
Base de hormigón armado con doble parrilla de 20 x 25 cm con varillas de Ø8 mm caras superior e inferior, altura de base 0.15 cm sobre suelo existente, con medidas de 2.20 m por 1.60 m por 0.35 m de altura.

3 Piso y zócalo de porcelanato 50x50 cm pulido

4 Muro de placa cementicia, con texturado y pintura, ambos interior y exterior.

5 Cielorraso de durlock verde (antihumedad)

6 Techo de chapa de zinc acanalada N° 24 con aislación térmica de membrana doble aluminio de 10 mm, sobre estructura de caño metálico 3"x2" con espesor de 2 mm.

7 Equipo de iluminación tipo panel LED 20x20 de 18w embutida en cielorraso (03 unidades) accionada por foto-célula.

8 Toma eléctrica

9 Toma informática

10 Babeta de chapa galvanizada N° 26 para protección de unión entre pared y techo de chapa. Con refuerzo de tramafix e impacril en las uniones.

11 Boca de conexión eléctrica

12 Boca de conexión informática

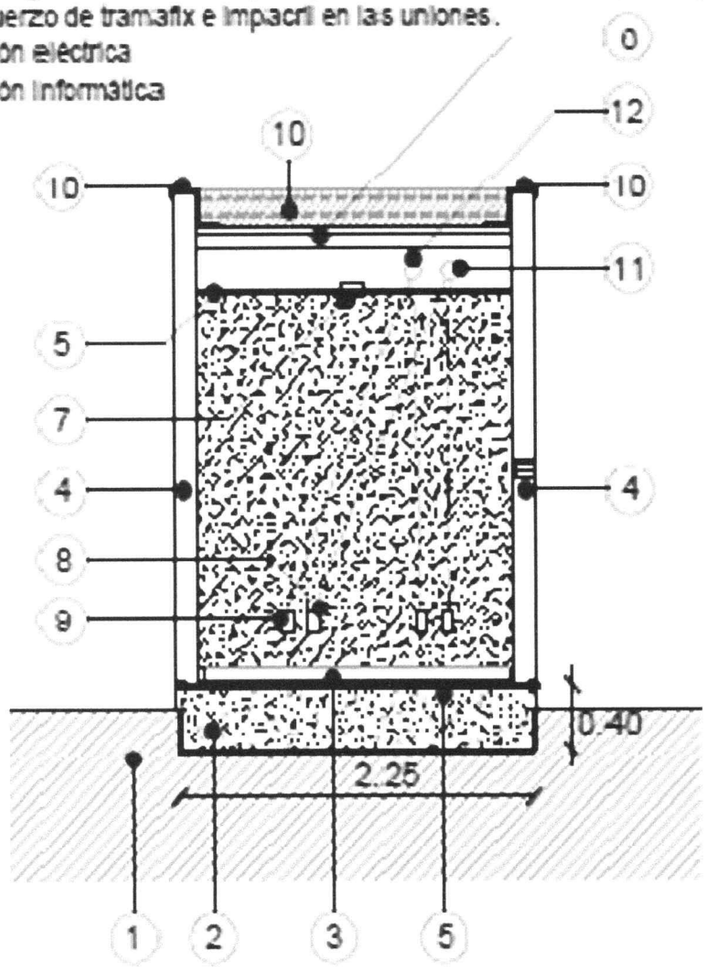

MUNICIPALIDAD DE JOSE D. OCAMPOS · Unidad Operativa de Contrataciones (U.O.C.) · Dpto. de Caaguazú

1 Nivel de piso exterior.
2 Puerta de vidrio templado de 10 mm incoloro
3 Manijón tipo H con aleación de aluminio de 1.00 metro
4 Vidrio templado fijo de 10 mm incoloro
5 Estructura de aluminio 10x10 cm
6 Cartelería con letras corpóreas de plástico termocontraíble con iluminación LED, según especificaciones adjuntas. En el anexo ver mas detalles sobre el ítem.
7 Rampa de hormigón ranurada. Terminación pintura deportiva color marrón tabaco.

1 Techo de chapa de zinc acanalada N° 24 con aislación térmica de membrana doble aluminio de 10 mm, sobre estructura de caño metálico 3"x2" con espesor de 2mm.
2 Babeta de chapa galvanizada N° 26 para protección de unión entre pared y techo de chapa. Con refuerzo de tramafix e impacril en las uniones.
3 Canaleta de chapa N° 24 de desarrollo 44
4 Boca de desagüe pluvial
5 Cartelería con base de placas de cemento texturadas y pintadas

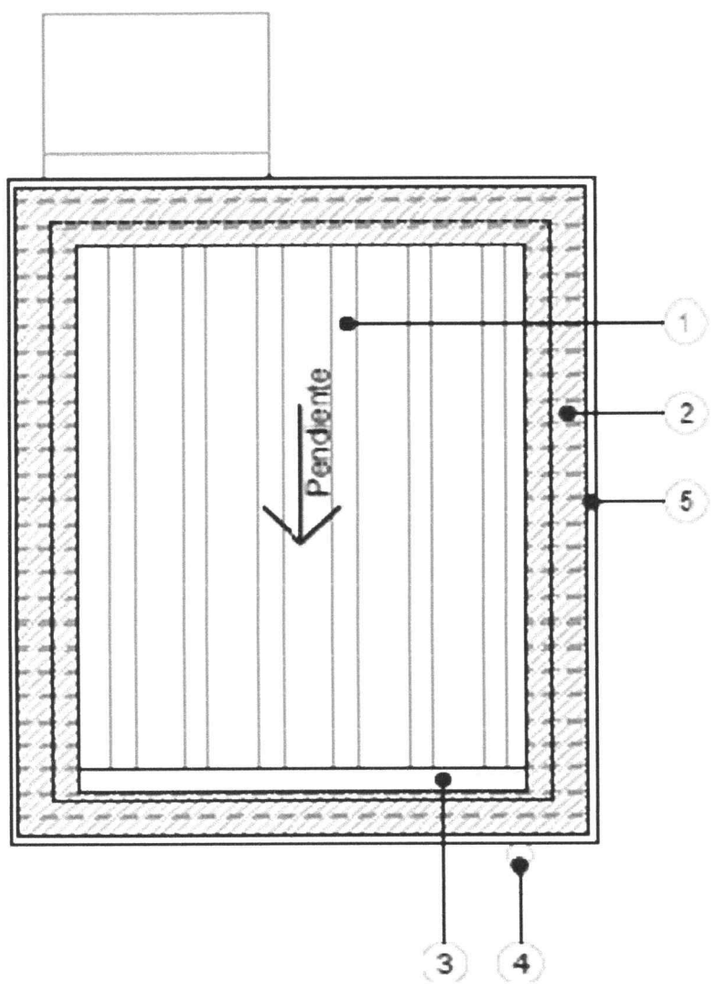

MUNICIPALIDAD DE JOSE D. OCAMPOS
Unidad Operativa de Contrataciones (U.O.C.)
Dpto. de Caaguazú

REQUISITOS DE CARÁCTER AMBIENTAL
El Fiscal de obra estará facultado para exigir, si lo creyera conveniente, la intensificación de limpiezas periódicas. Los residuos producidos por la limpieza y/o trabajos, serán retirados del ejido de la obra. Por cuenta y cargo exclusivo del Contratista, debiendo considerar en su propuesta este retiro y transporte preservando el ambiente saludable en el lugar de los trabajos. Referente al cumplimento de las exigencias ambientales la empresa contratista queda exclusivamente responsables de realizar los tramites necesarios a fin de obtener autorización y/o licencias de las instituciones respectivas para la extracción y disposición de los materiales primarios de construcción como ser arenas, piedras y otros similares. Se procederá a la comprobación por parte de la Fiscalización en cuanto a los materiales, de los métodos empleados por el CONTRATISTA.

3) Pliego de Bases y Condiciones, Datos de la Contratación DDL:
Los datos de la contratación serán consignados en la presente sección y en el SICP los mismos forman parte de los documentos de la presente contratación.

Los demás puntos del pliego permanecen inalterables.

Atentamente.-

Hugo Blanco Araujo
Asesor de UOC

MUNICIPALIDAD DE JOSE D. OCAMPOS - Unidad Operativa de Contrataciones (U.O.C.) - Dpto. de Caaguazú

Isacio Medina Largo
Responsable de la UOC