COMEDOR TIPO 1

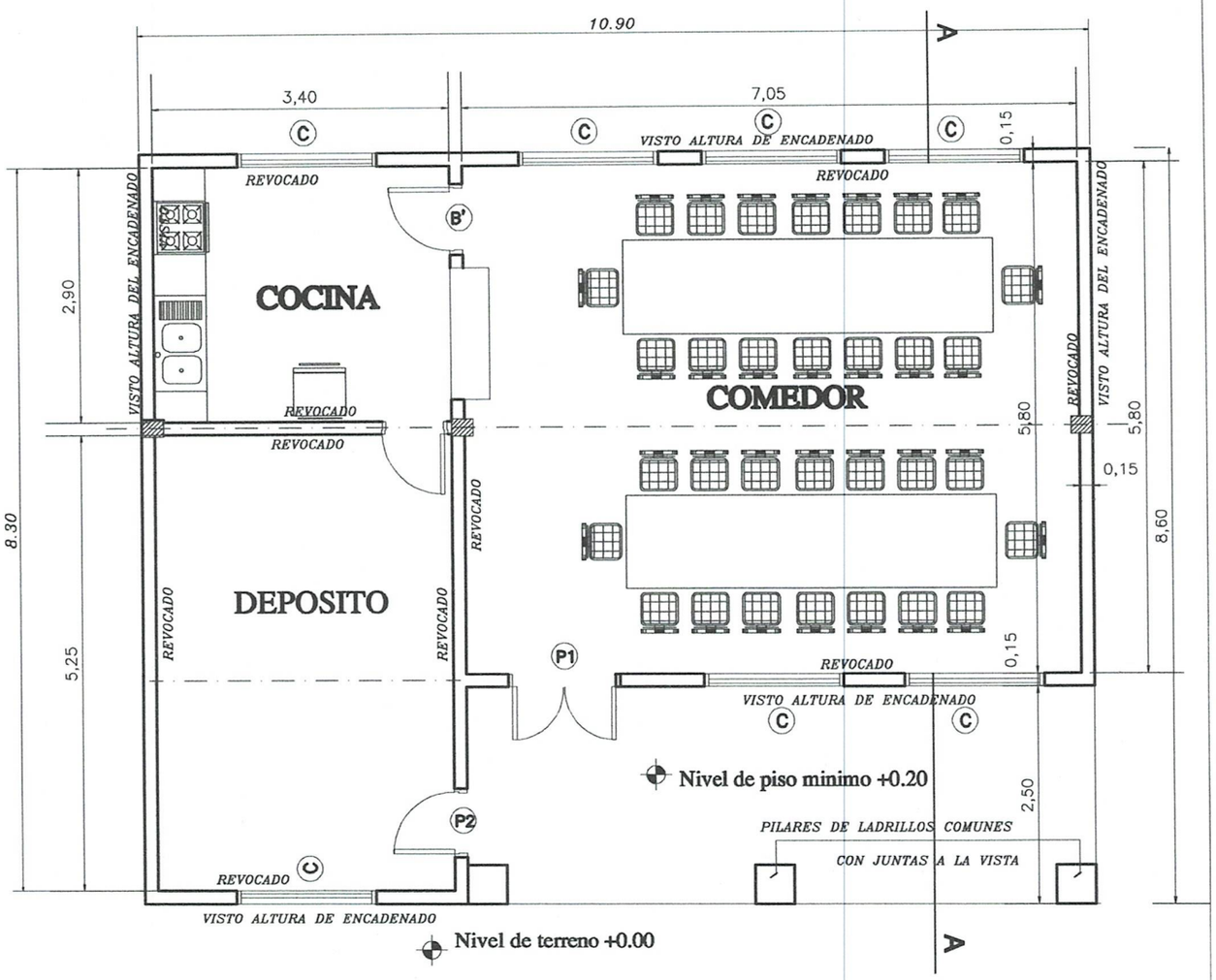

PLANTA ---------- ESC. 1/75

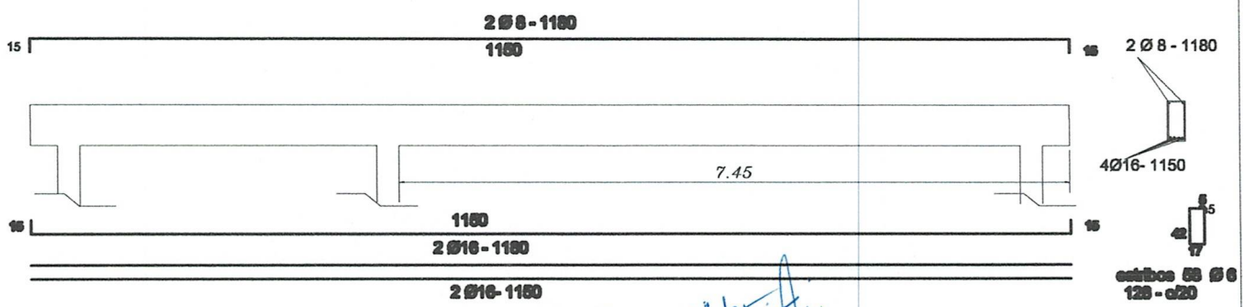

Viga de H°A° 0.20x0.45

MINISTERIO DE EDUCACIÓN Y CULTURA

DIRECCIÓN DE INFRAESTRUCTURA

Proyecto	**COMEDOR TIPO 1**	**1**
PLANTA ARQUITECTONICA	**Esc. 1/75**	

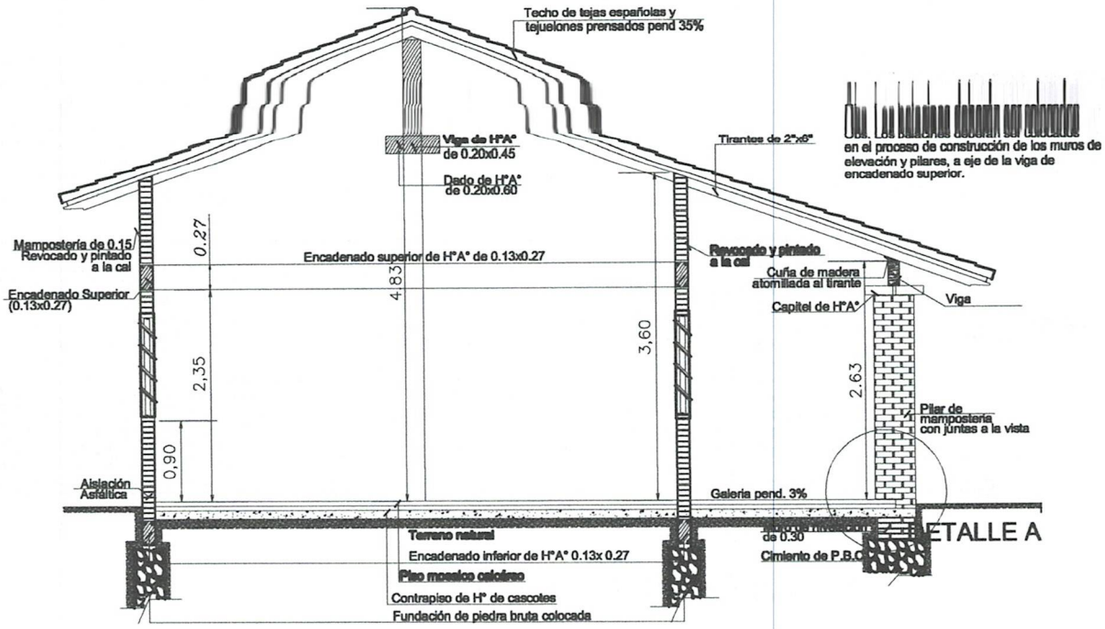

CORTE A - A

Esc. 1/75

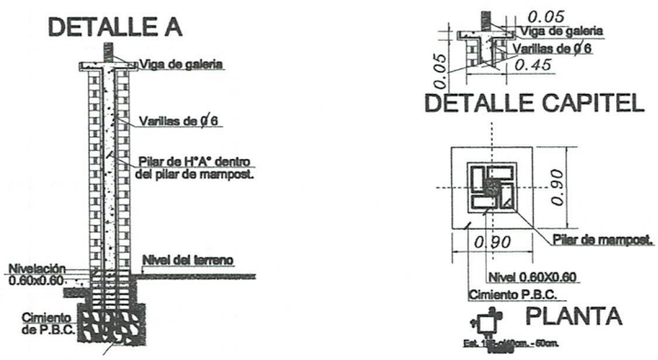

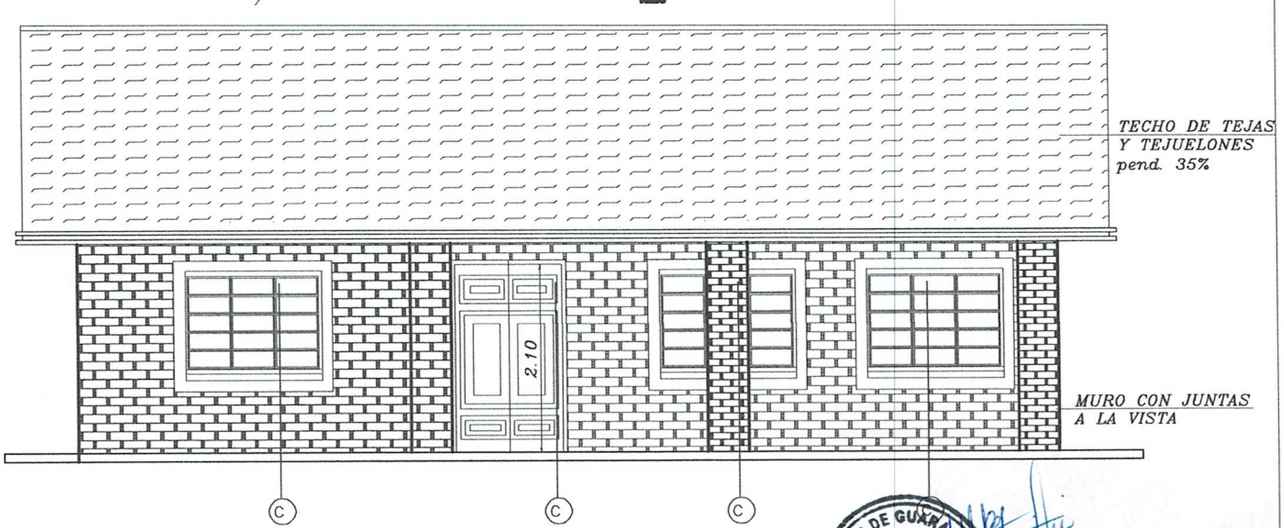

FACHADA PRINCIPAL

MINISTERIO DE EDUCACION Y CULTURA

DIRECCIÓN DE INFRAESTRUCTURA

Proyecto	**COMEDOR TIPO 1**	**2**
	CORTE Y FACHADA Esc. 1/75	

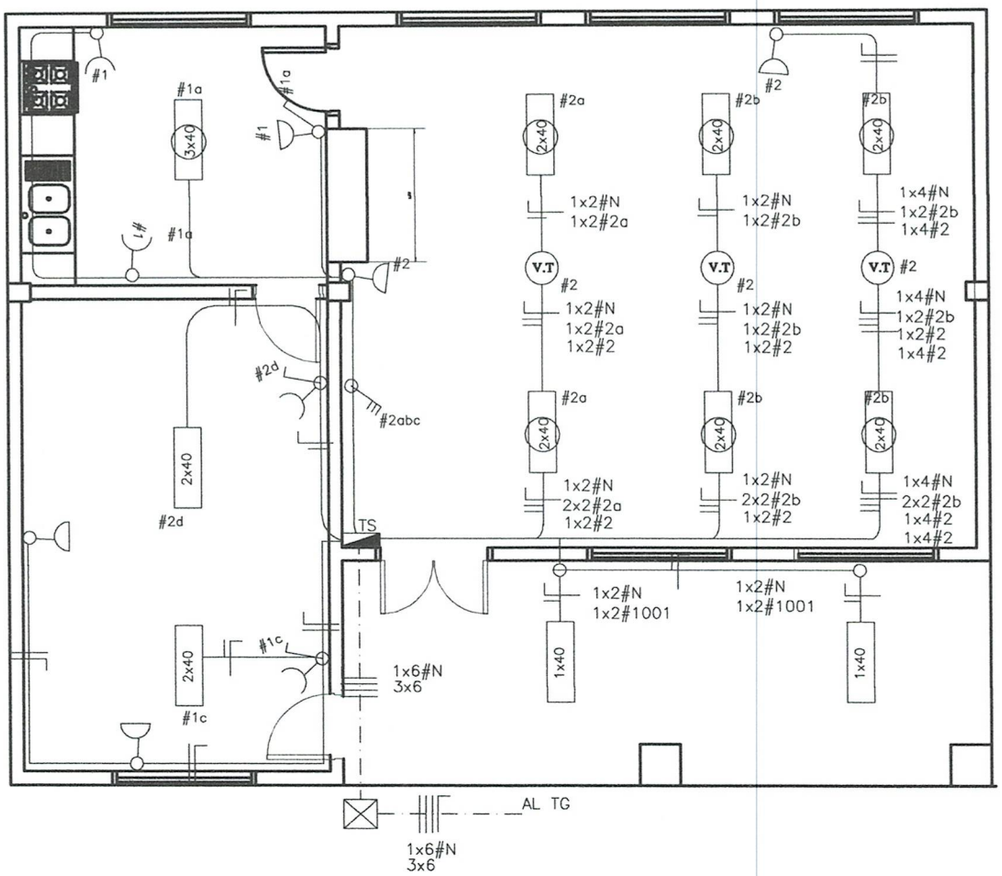

PLANTA ---------- ESC. 1/75

MINISTERIO DE EDUCACION Y CULTURA

DIRECCIÓN DE INFRAESTRUCTURA

MUNICIPALIDAD DE GUARAMBARÉ — OBRAS PÚBLICAS

Adriana M. Estigarribia A.
Arquitecta
Reg. MOPC Nº 4228

Proyecto	**COMEDOR TIPO 1**	**5**
ESQUEMA I. ELECTRICA	**Esc. 1/75**	

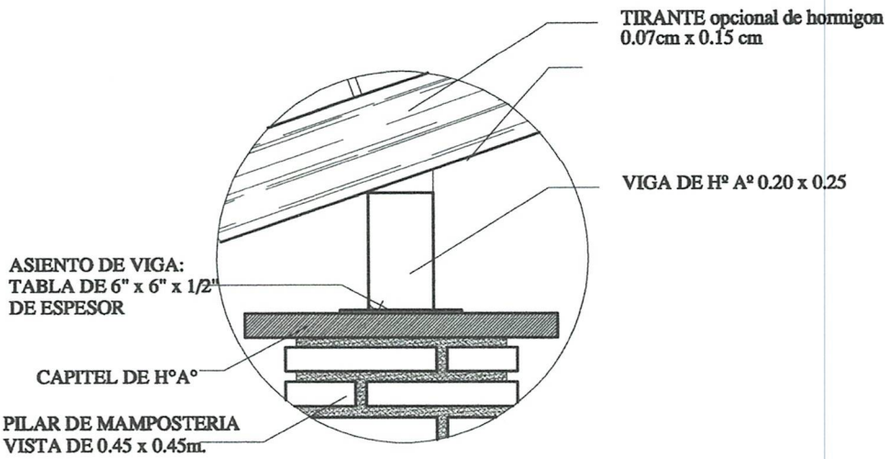

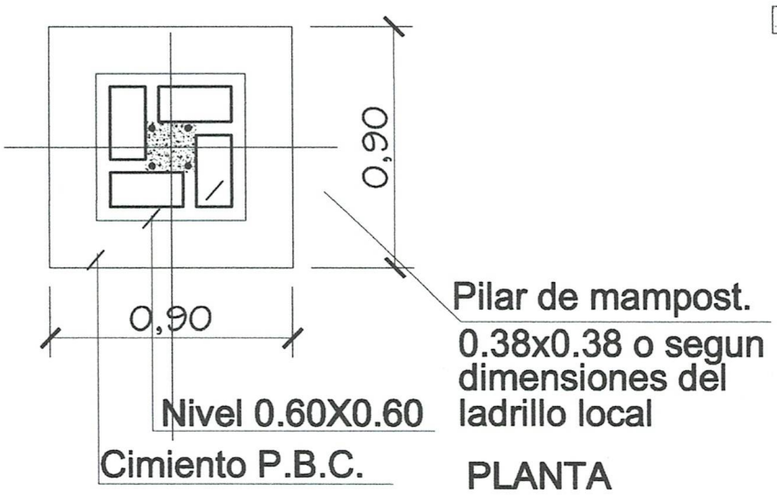

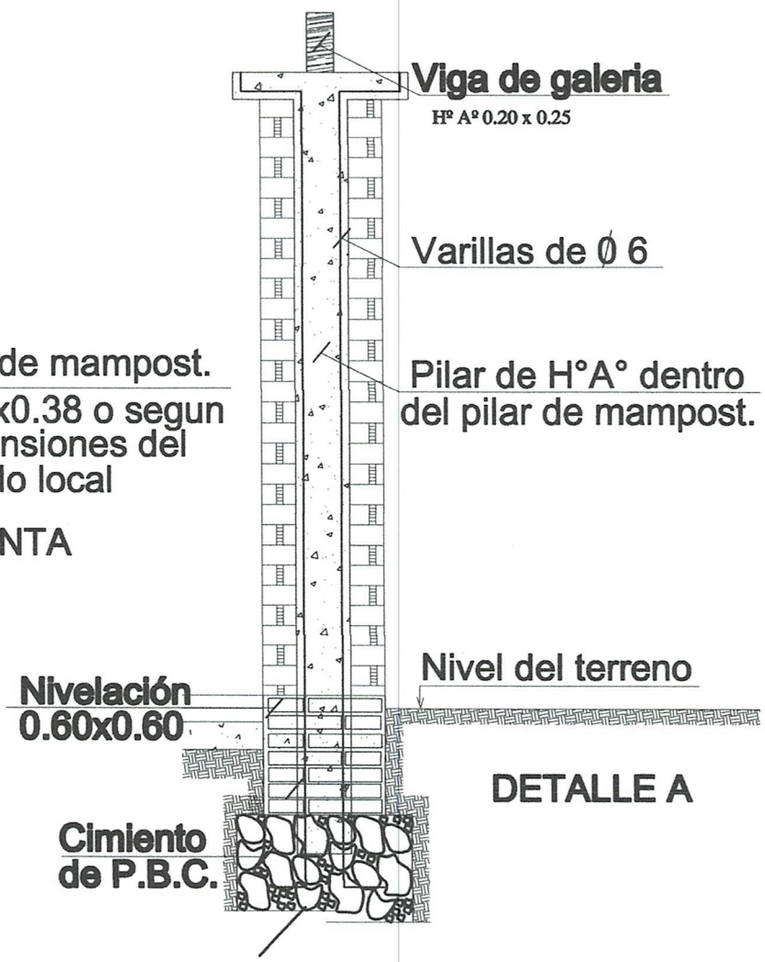

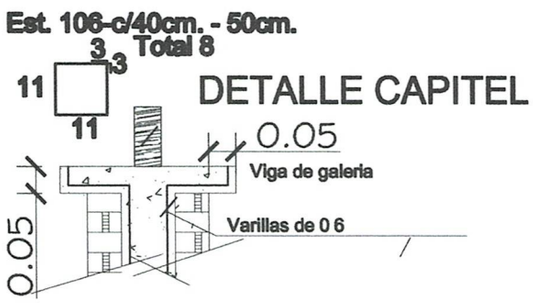

MINISTERIO DE EDUCACION Y CULTURA
DIRECCION DE INFRAESTRUCTURA

Proyecto	COMEDOR TIPO 1	06
	DETALLE DE PILARE EN GALERIA esc. 1/25	

MUNICIPALIDAD DE GUARAMBARE
Mónica M. Delgadillo A.
Arquitecta
Reg. MOPC Nº 4229

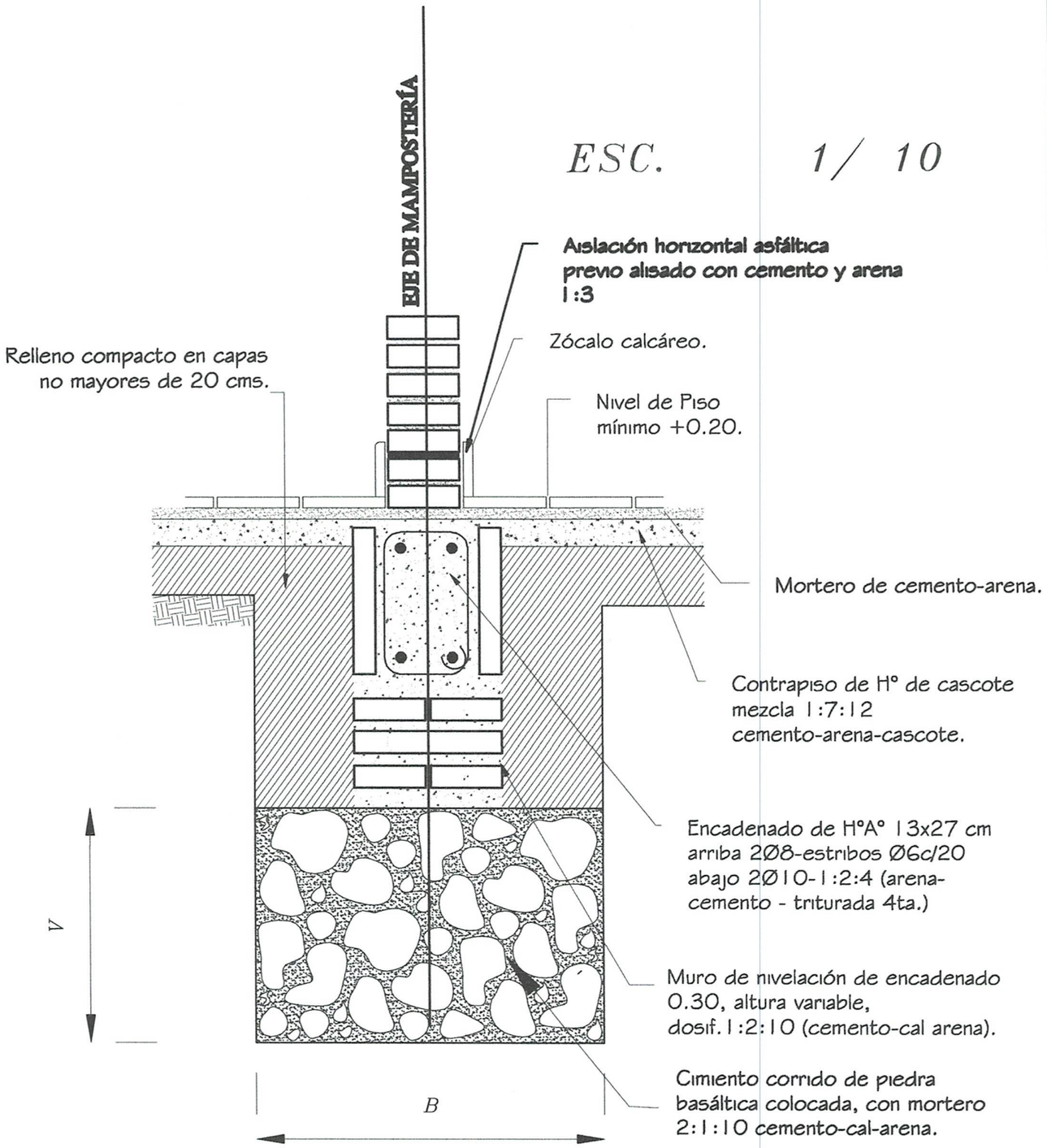

Obs.:
V = variable
B = ancho de cimentación

MINISTERIO DE EDUCACION Y CULTURA
DIRECCION DE INFRAESTRUCTURA

Proyecto	COMEDOR TIPO 1	7
DETALLE DE CIMIENTO DE PBC esc. 1/10		

ENCADENADO SUPERIOR E INFERIOR PARA MURO DE 0.15

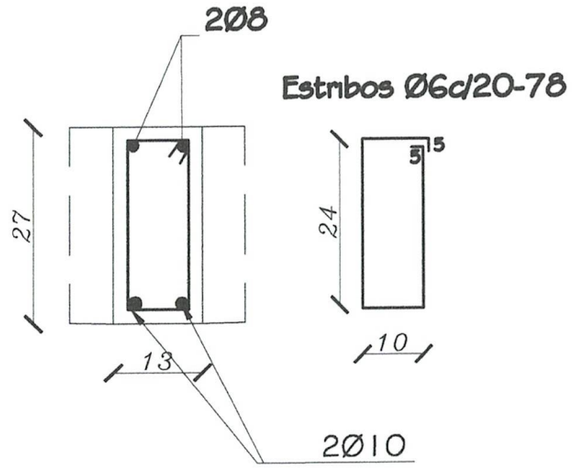

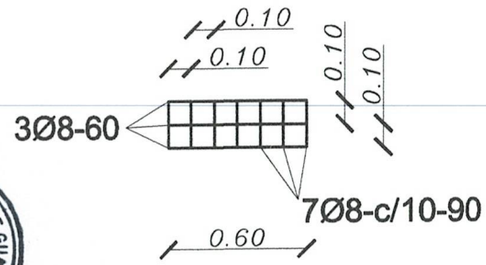

Dado de H°0.20x0.60

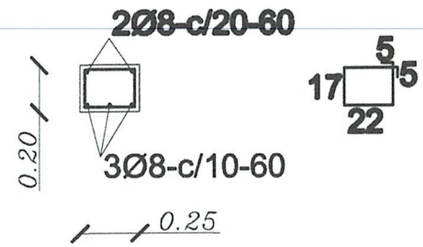

Viga H°A° 0.20x0.45

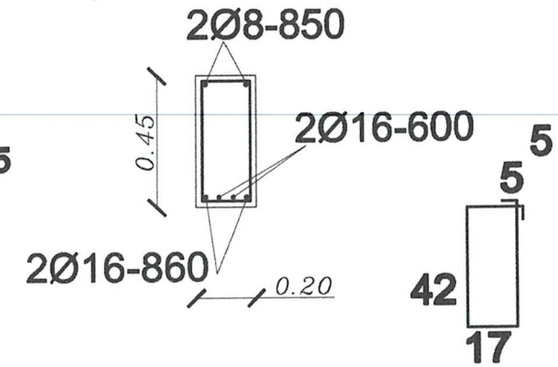

MINISTERIO DE EDUCACION Y CULTURA

DIRECCION DE INFRAESTRUCTURA

Proyecto

COMEDOR TIPO 1

DETALLE DE ENCADENADOS SUPERIOR E INFERIOR

esc. 1/10

8

MUNICIPALIDAD DE GUAMBARE

Arq. Gustavo Ortiz Z.
Arquitecta
MOPC Nº 6790

ventana balancin tipo (c)

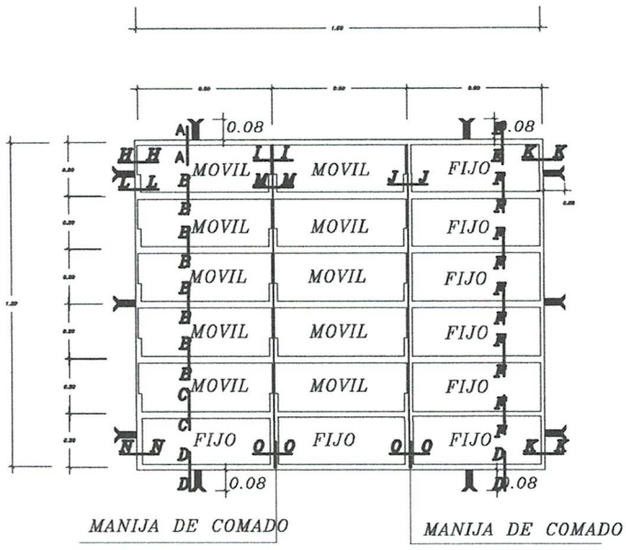

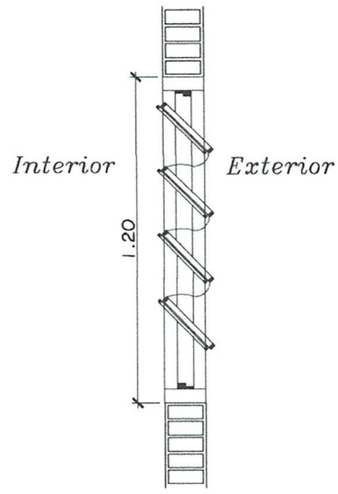

OBSERVACION :

NO DEBE TENER TERMINACIONES EN PUNTAS O CORTANTES

DETALLE DE BALANCINES

OBS.: COLOCAR LOS BALANCINES EN LA PARTE INTERNA DE LOS MUROS DE MAMPOSTERÍA, PARA EVITAR QUE LOS COMANDOS TOPEN CON LOS MISMOS.

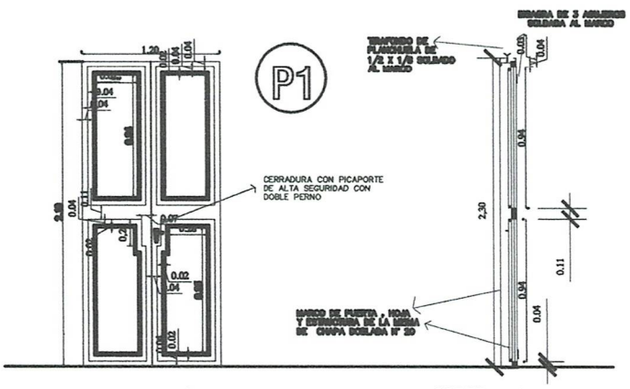

HOJA METÁLICA
1.20 x 2.10

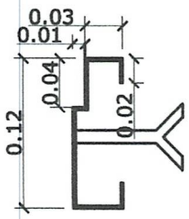

DETALLE DE MARCO

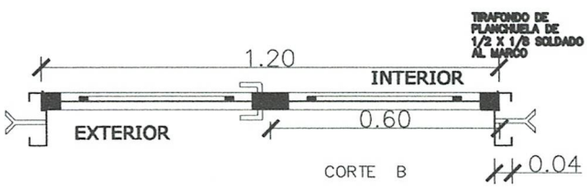

METALICA 2 HOJAS

DETALLE DE PUERTA DE ACCESO

MINISTERIO DE EDUCACION Y CULTURA

DIRECCION DE INFRAESTRUCTURA

Proyecto	**COMEDOR TIPO 1**	**9**
DETALLE DE ABERTURAS METÁLICAS	**Esc. 1/50.-**	

Arq. M. Estigarribia
Arquitecta
Reg. MOPC Nº 4225

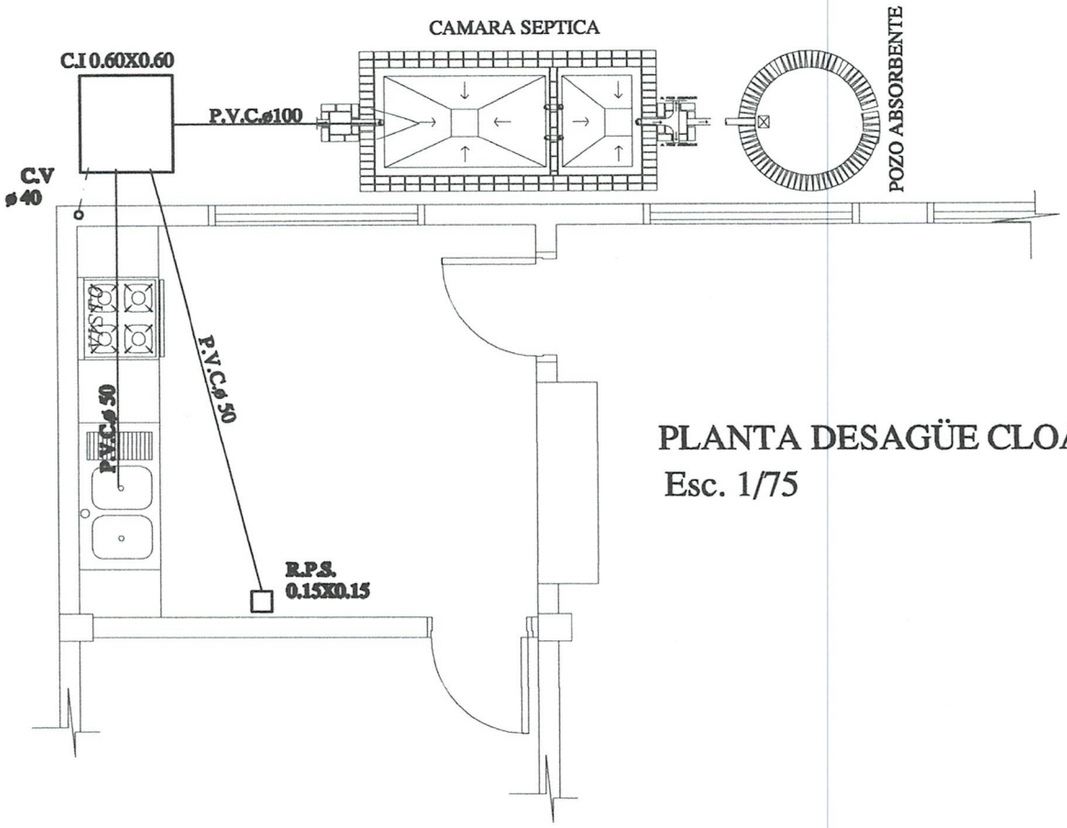

PLANTA DESAGÜE CLOACAL
Esc. 1/75

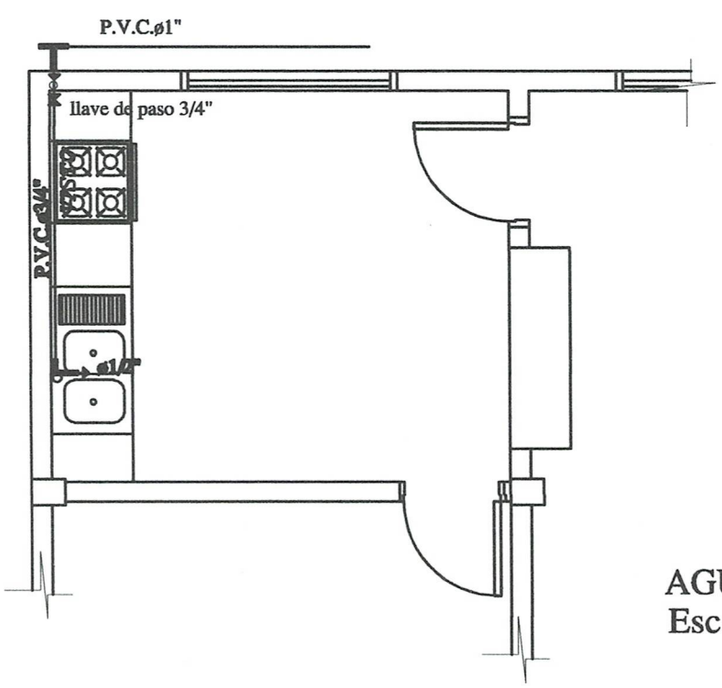

AGUA CORRIENTE
Esc. 1/75

MUNICIPALIDAD DE GUARAMBARE
OBRAS PUBLICAS
M. Estigarribia R.
Ingeniero Civil
Reg. MOPC N° 4229

MINISTERIO DE EDUCACION Y CULTURA
DIRECCIÓN DE INFRAESTRUCTURA

Proyecto	**COMEDOR TIPO 1**	**10**
	INSTALACIÓN CLOACAL Esc. 1/50	

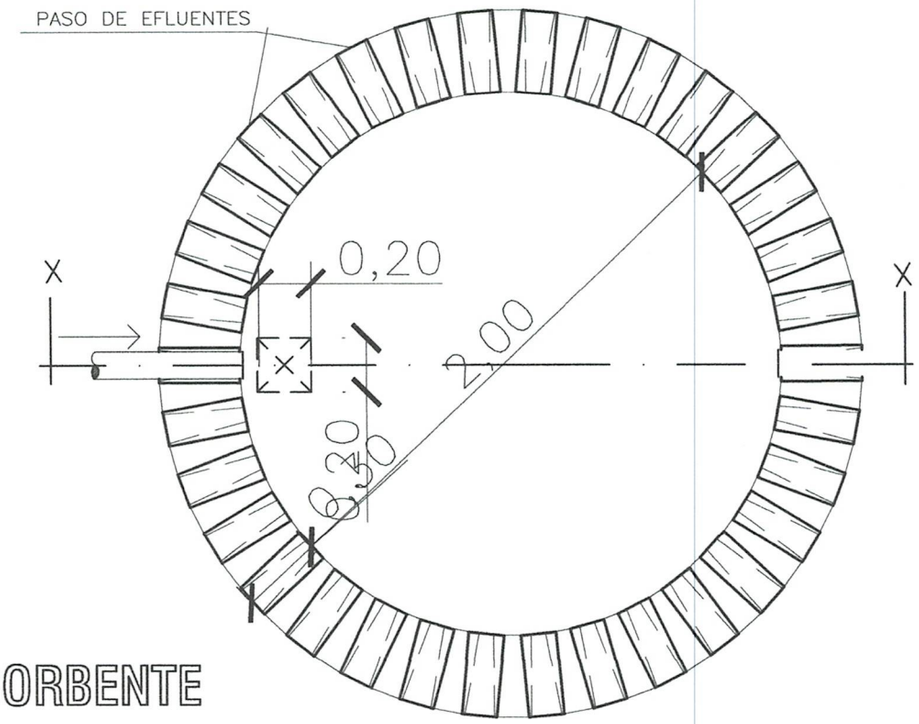

PLANTA
POZO ABSORBENTE

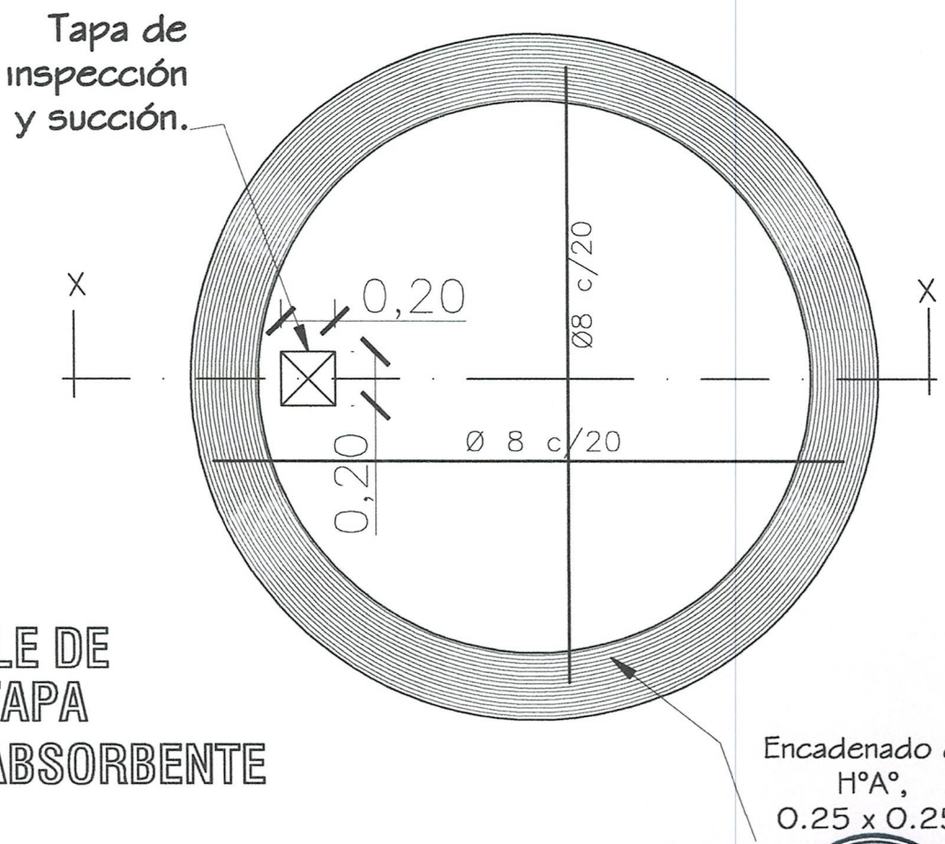

DETALLE DE
LOSA TAPA
POZO ABSORBENTE

MINISTERIO DE EDUCACION Y CULTURA **DIRECCION DE INFRAESTRUCTURA**		
	COMEDOR TIPO 1	**11**
DETALLE DE POZO CIEGO **Sin Escala**		

MUNICIPALIDAD DE GUARAMBARE · OBRAS PUBLICAS ·

Mónica M. Estigarribia A.
Arquitecta
Reg. MOPC Nº 4229

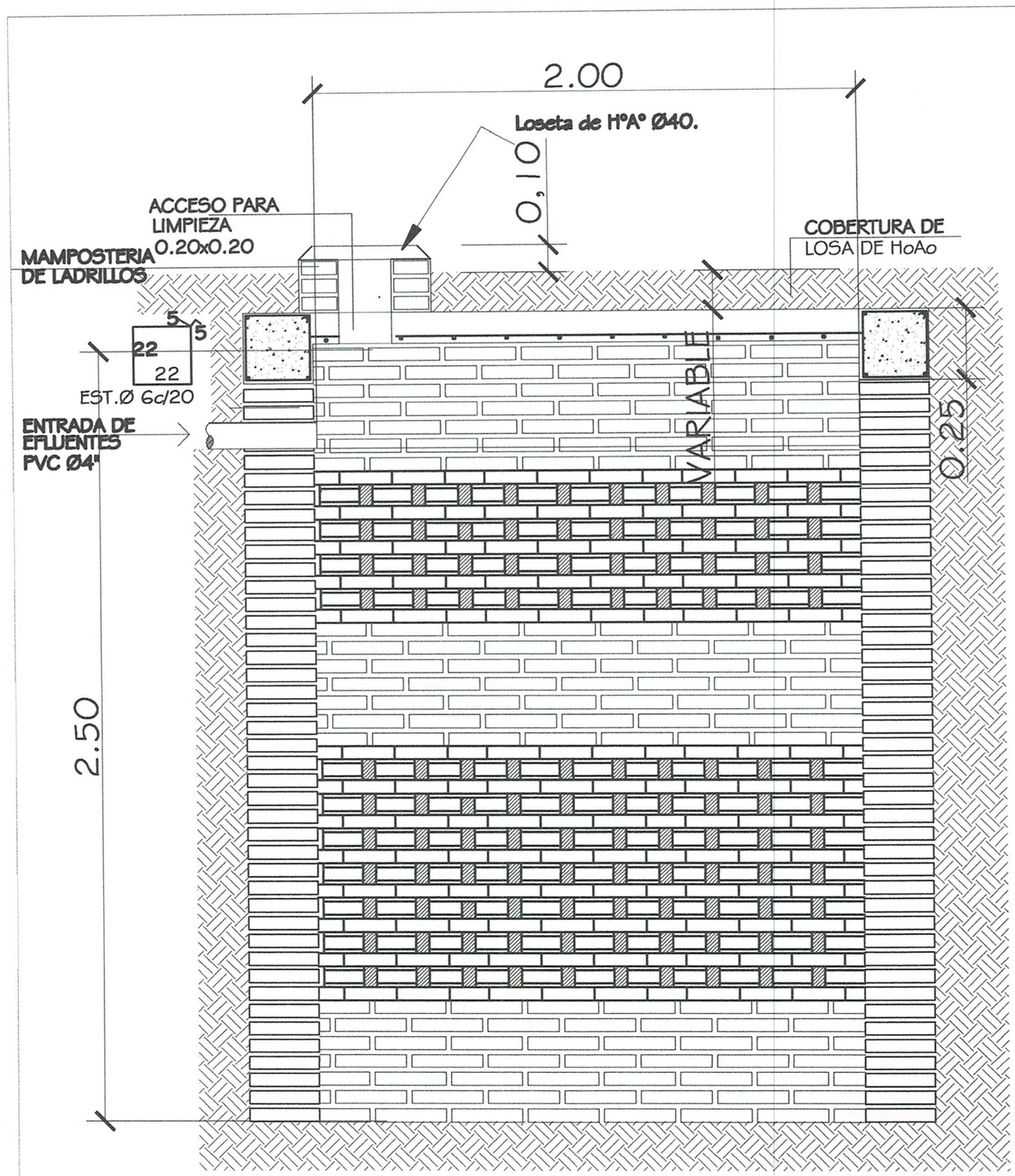

POZO ABSORBENTE

ESC. 1:20

CORTE X-X

ESC. 1:20

MUNICIPALIDAD DE GUARAMBARE

Ana M. Estigarribia
Arquitecta
Reg. MOPC N° 4229

MINISTERIO DE EDUCACION Y CULTURA

DIRECCION DE INFRAESTRUCTURA

COMEDOR TIPO 1

DETALLE DE POZO CIEGO

Esc. 1/20.-

12

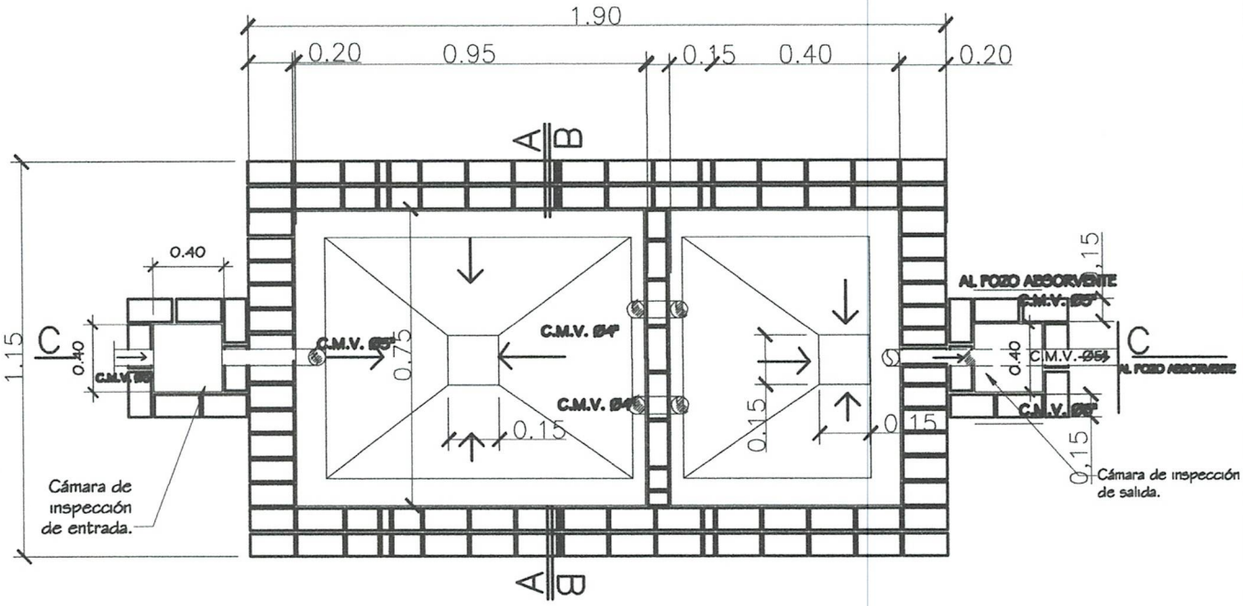

PLANTA CAMARA SEPTICA
Sin escala

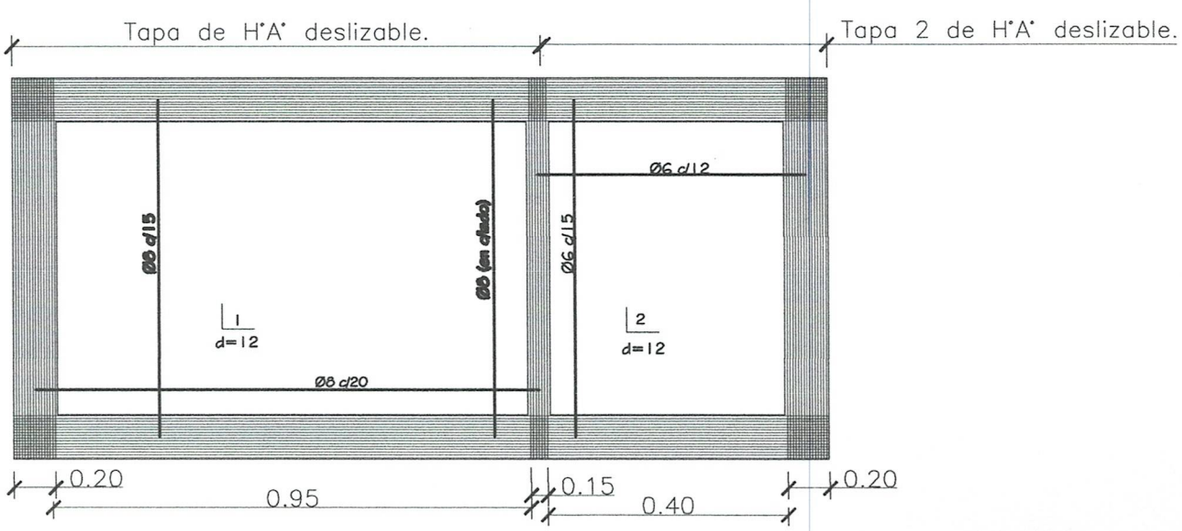

DETALLE DE LOSA TAPA CAMARA SEPTICA
Sin escala

MUNICIPALIDAD DE GUARAMBARÉ
OBRAS PUBLICAS

Mónica N. Estigarribia N.
Arquitecta
Reg. MOPC Nº 4228

MINISTERIO DE EDUCACION Y CULTURA
DIRECCION DE INFRAESTRUCTURA

Proyecto	COMEDOR TIPO 1	13
DETALLE DE CÁMARA SÉPTICA	Sin escala	

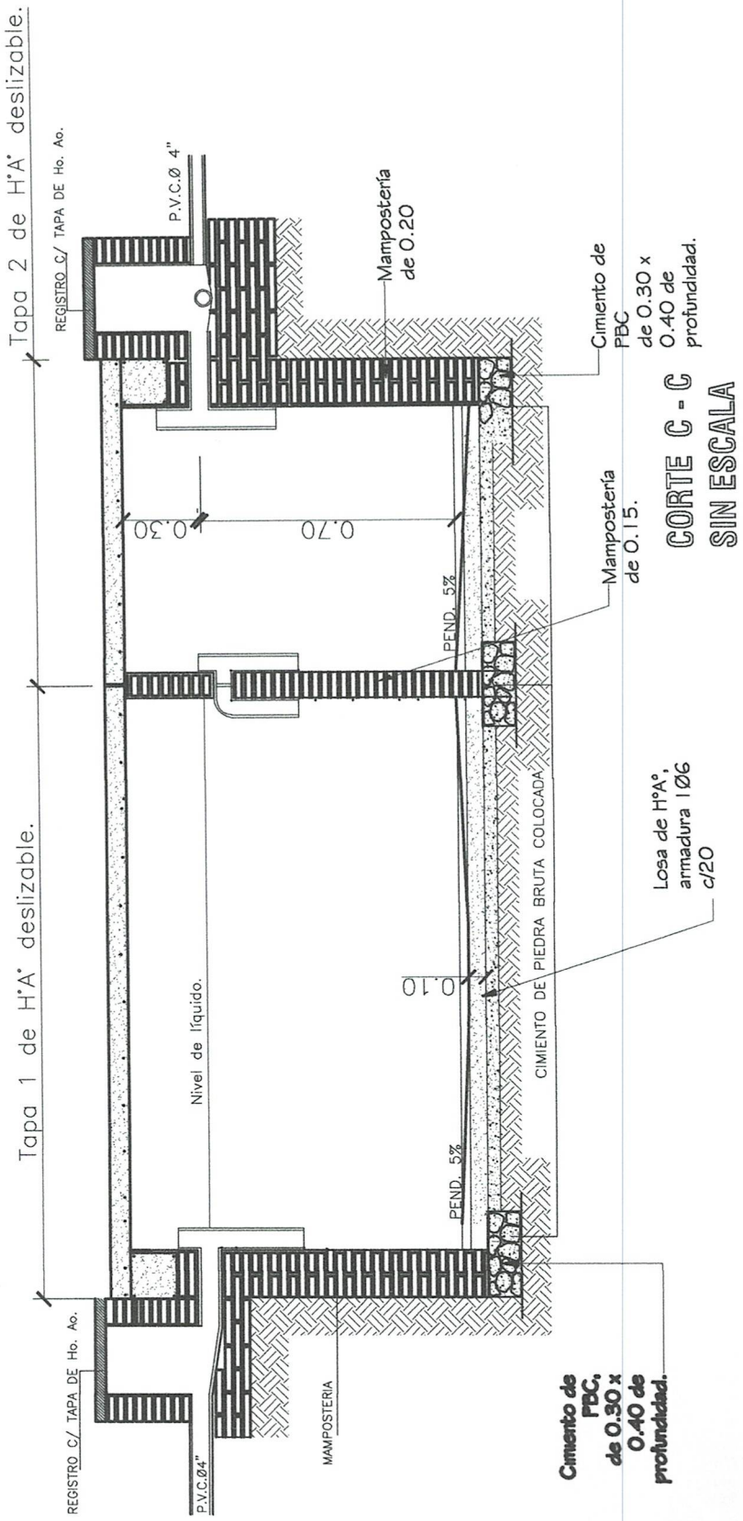

MUNICIPALIDAD DE GUAYAMBARÉ

Ana M. Estigarribia A.
Arquitecta
Reg. MOPC Nº 4228

MINISTERIO DE EDUCACION Y CULTURA

DIRECCION DE INFRAESTRUCTURA

COMEDOR TIPO 1	**14**
DETALLE DE CÁMARA SÉPTICA Sin escala	