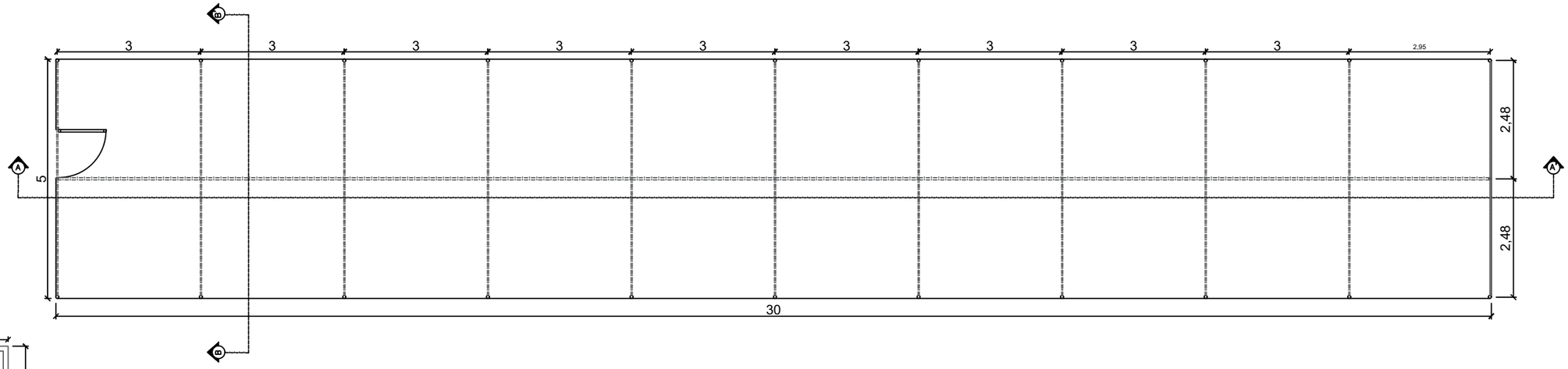

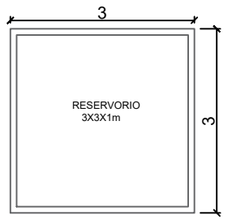

PLANTA
ESC.: 1:100

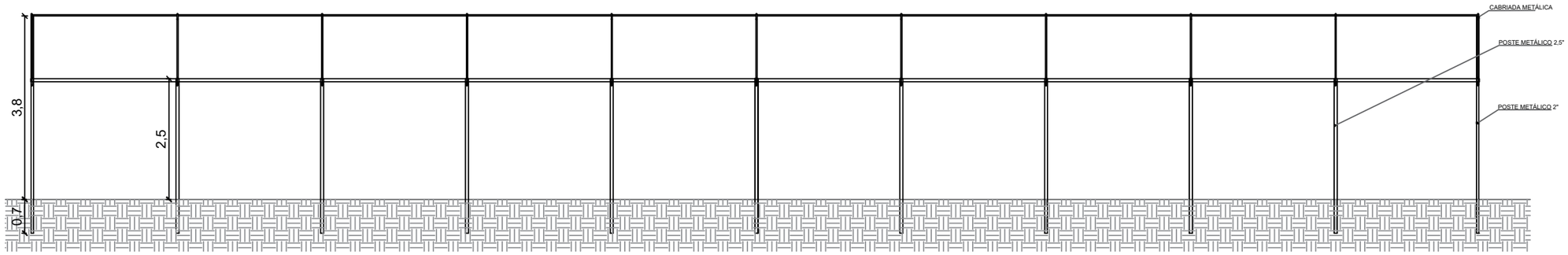

CORTE LONGITUDINAL
ESC.: 1:100

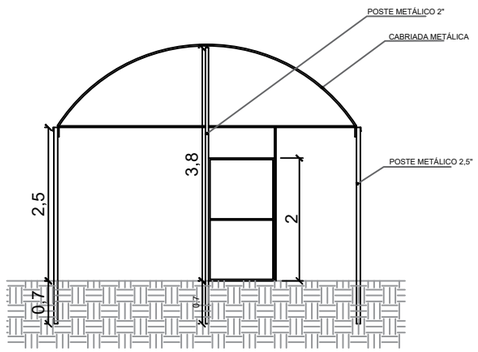

CORTE TRANSVERSAL
ESC.: 1:100