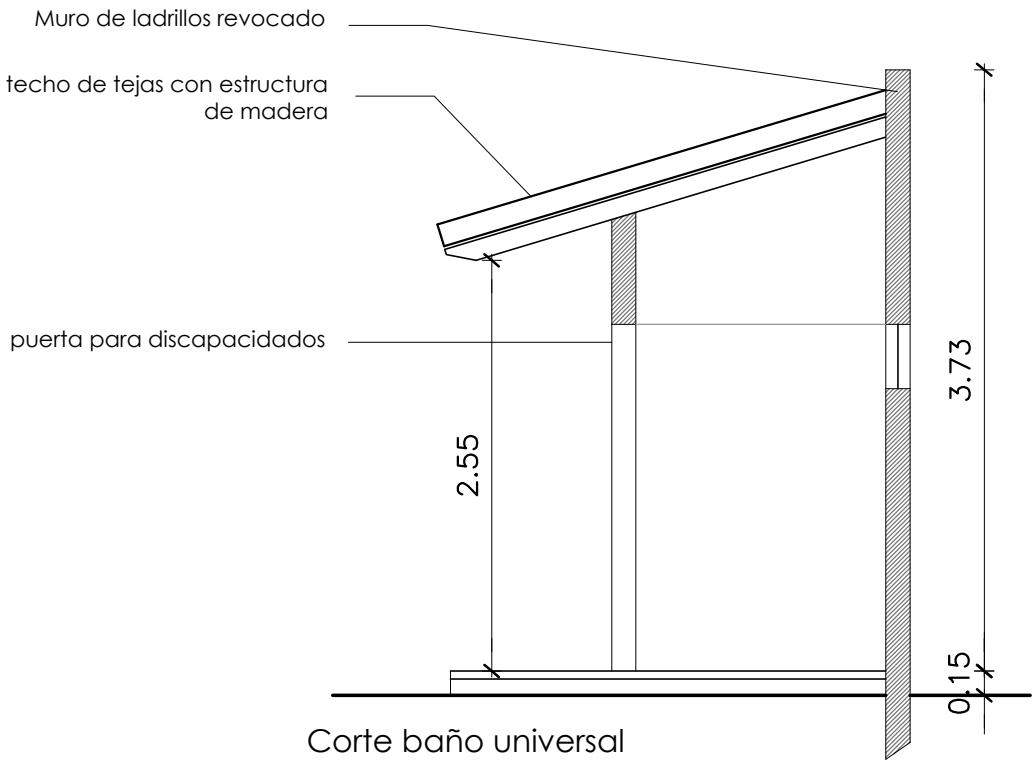

Corte baño universal

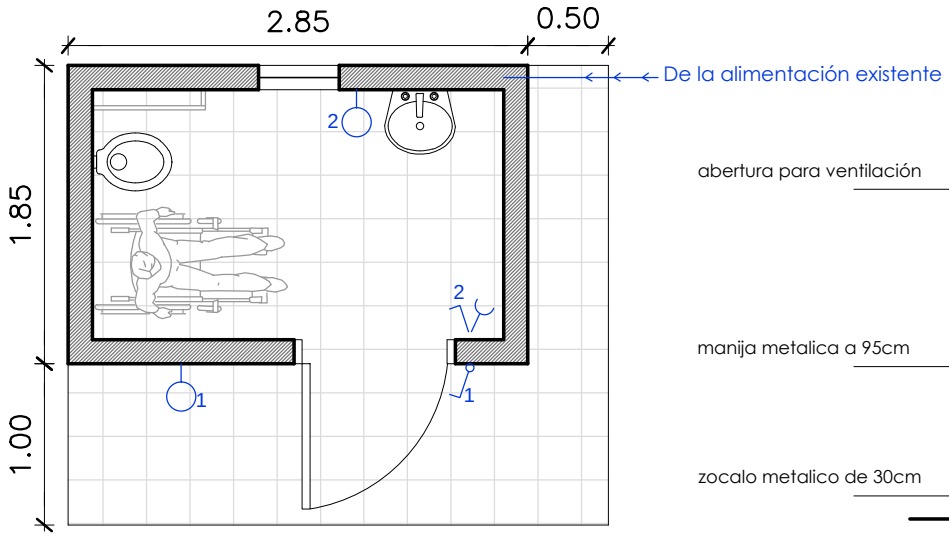

Planta baño universal
Esquema de instalación eléctrica

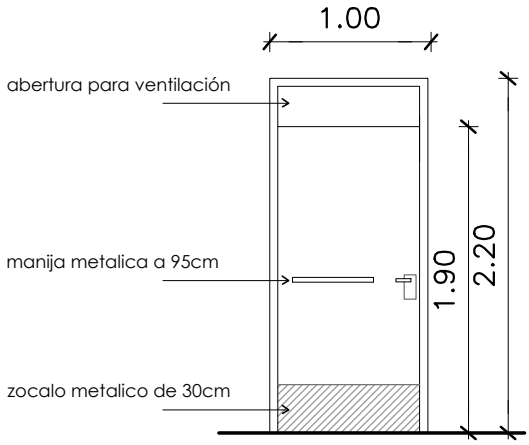

Detalle puerta

Museo Casa Cabañas (Caapucú) - Propuesta

BAÑO UNIVERSAL A CONSTRUIR

esc. 1:50