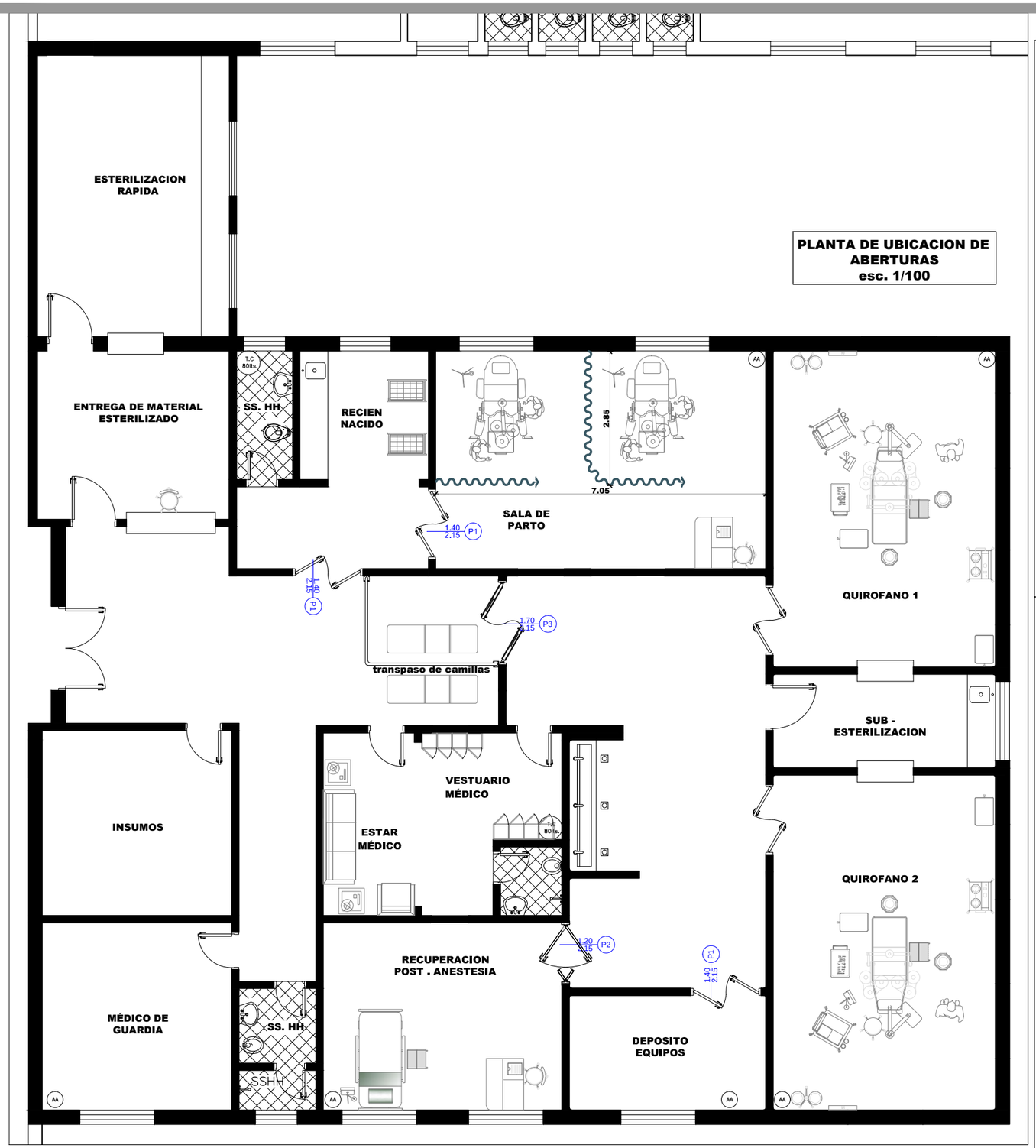

PLANTA DE UBICACION DE ABERTURAS
esc. 1/100

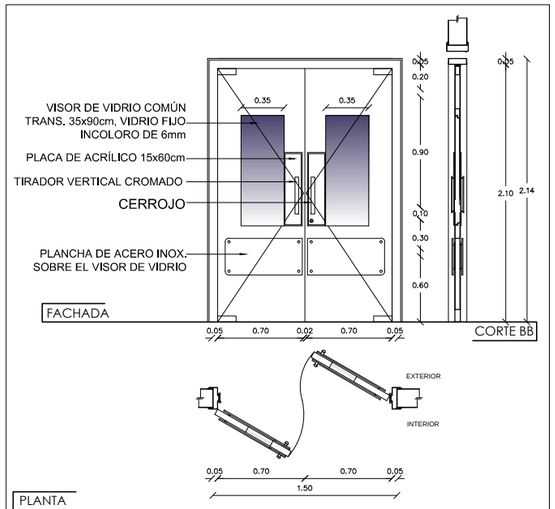

IDENTIFICACIč N P12

HOJA ANCHO: 2 x 0.70 VANO ANCHO: 1. 90
HOJA ALTO: 2.10 VANO ALTO: 2. 15

DESCRIPCIč N: Puerta placa de cedro revestido en laminado plastico tipo PP-7934 Samoa(TX) , dos hojas vaivłn con freno hidr§ulico en puerta

MARCO: Met§lico con contramarco incluido de c hapa doblada N‡18 .

HERRAJE: Tirador vertical cromado .
Tres bisagras de perno de 5 tornillos por hoja .

UBICACIč N:
CANTIDAD:

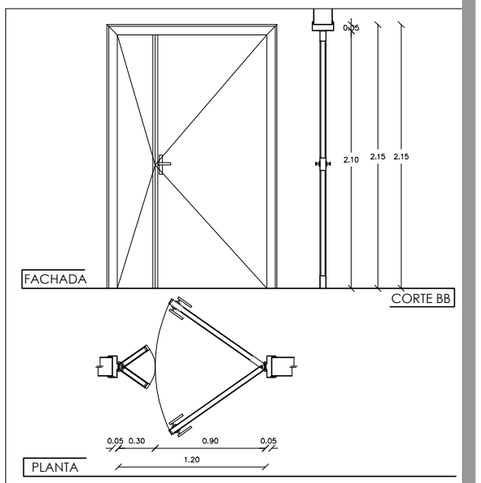

IDENTIFICACIč N P9

HOJA ANCHO: vaivłn de 0.30 y 0.90 VANO ANCHO: 1. 30
HOJA ALTO: 2.15 VANO ALTO: 2. 15

DESCRIPCIč N: Puerta placa de cedro revestido en laminado plastico tipo PP-7934 Samoa(TX) , dos hojas vaivłn

MARCO: Met§lico con contramarco incluido de c hapa doblada N‡18 .

HERRAJE: Cerradura con manija.
Tres bisagras de perno de 5 tornillos por hoja .

UBICACIč N:
CANTIDAD:

DETALLE DE ABERTURAS
esc. 1/50

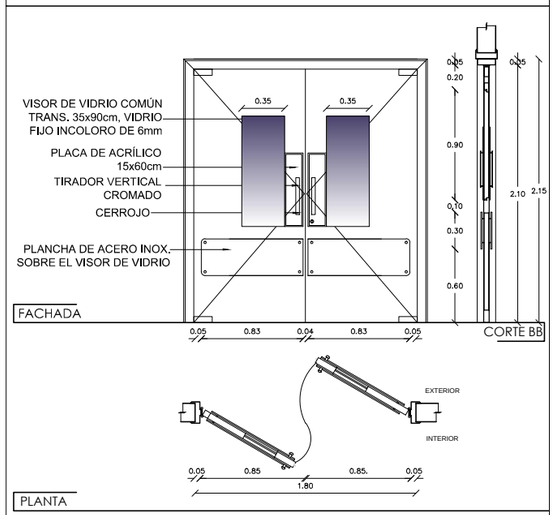

IDENTIFICACIč N P12

HOJA ANCHO: 2 x 0.90 VANO ANCHO: 1. 90
HOJA ALTO: 2.10 VANO ALTO: 2. 15

DESCRIPCIč N: Puerta placa de cedro revestido en laminado plastico tipo PP-7934 Samoa(TX) , dos hojas vaivłn con freno hidr§ulico en puerta

MARCO: Met§lico con contramarco incluido de c hapa doblada N‡18 .

HERRAJE: Tirador vertical cromado .
Tres bisagras de perno de 5 tornillos por hoja .

UBICACIč N:
CANTIDAD:

REMODELACION AREA QUIRURGICA
HOSPITAL REGIONAL ENCARNACION