ANEXOS DE REFERENCIA - Segun la forma y color

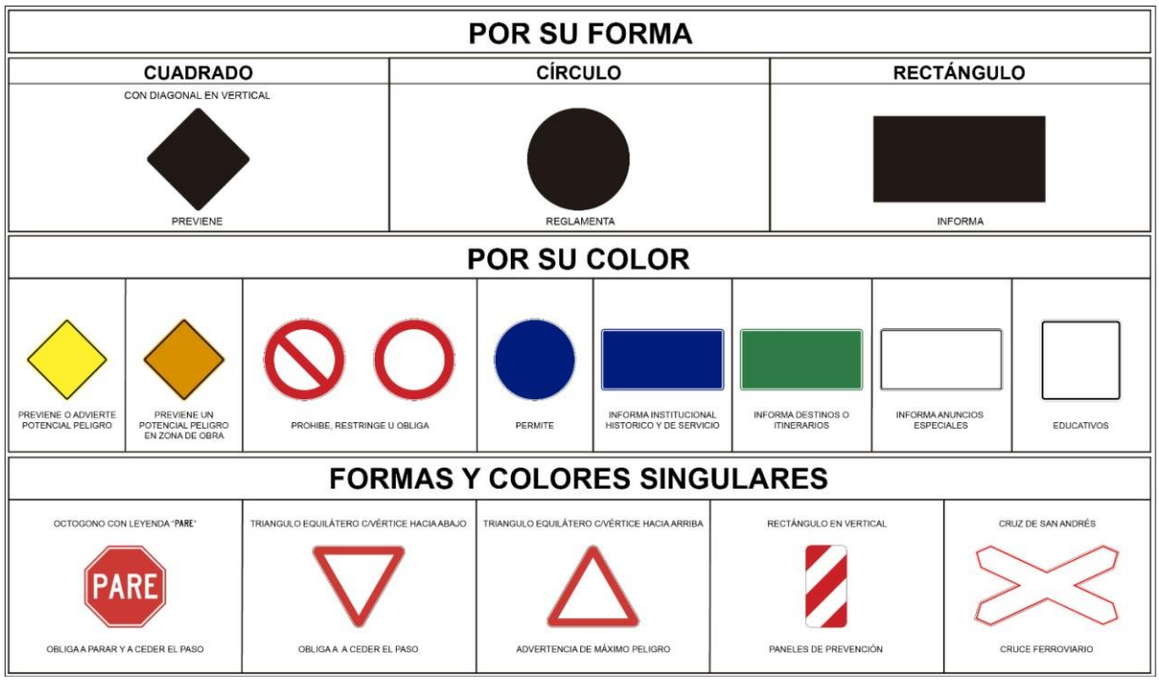

Medidas reglamentarias Señal R - 01 - PARE

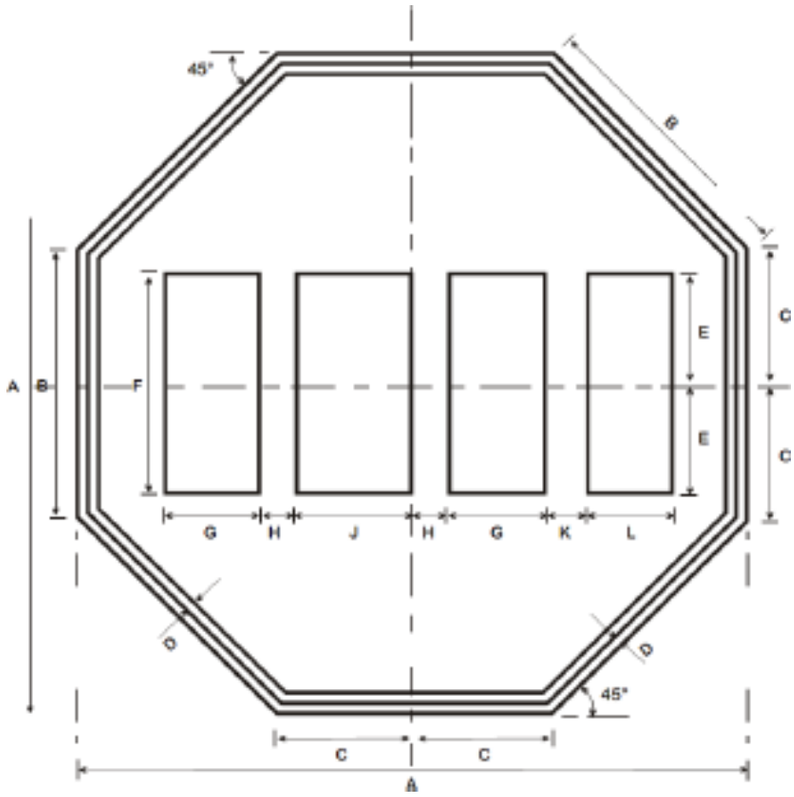

COLOR		SEÑAL	DIMENSIONES (cm)			
FONDO	ROJO		**A**	**B**	**C**	**D**
ORLA	BLANCO	75,00	75,00	31,06	15,53	1,25
LETRAS	BLANCO					

SEÑAL	DIMENSIONES (cm)							
	E	**F**	**G**	**H**	**J**	**K**	**L**	**ALFABETO**
75,00	12,50	25,00	10,72	3,81	13,49	4,78	9,53	B-25

Señal R - 02 - CEDA EL PASO

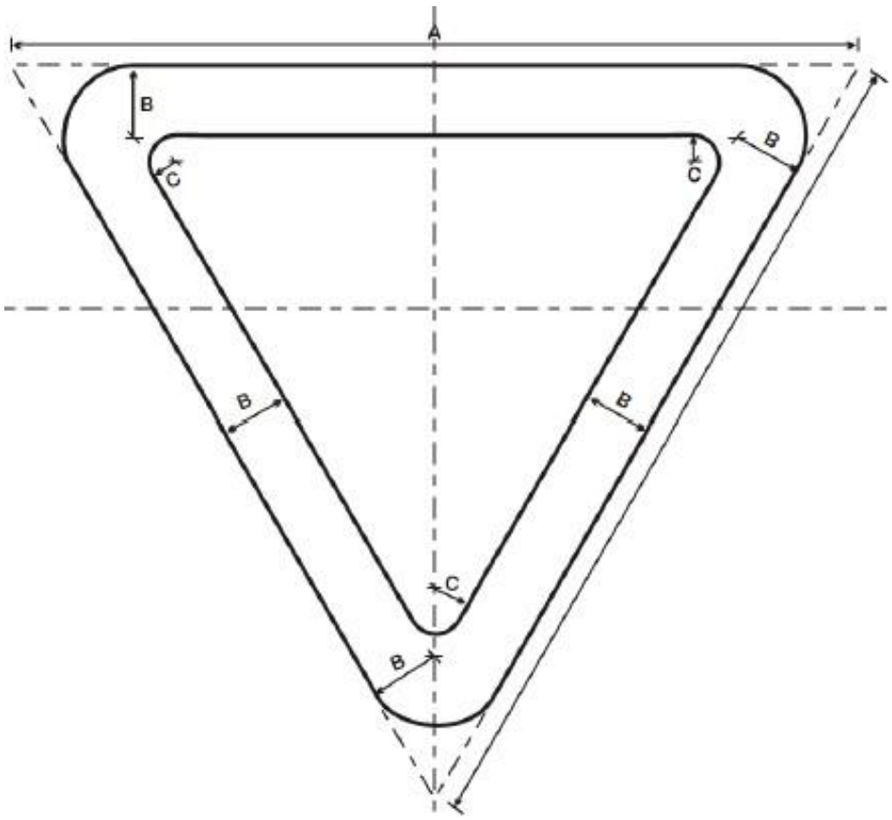

COLOR		SEÑAL	DIMENSIONES (cm)							
FONDO	BLANCO		**A**	**B**	**C**	**D**	**E**	**F**	**G**	**ALFABETO**
ORLA	ROJO	60,00	75,00	6,00	2,00	4,00	4,80	8,00	0,80	B-8
LETRAS	NEGRO									

Señal R-08 – VELOCIDAD MÁXIMA

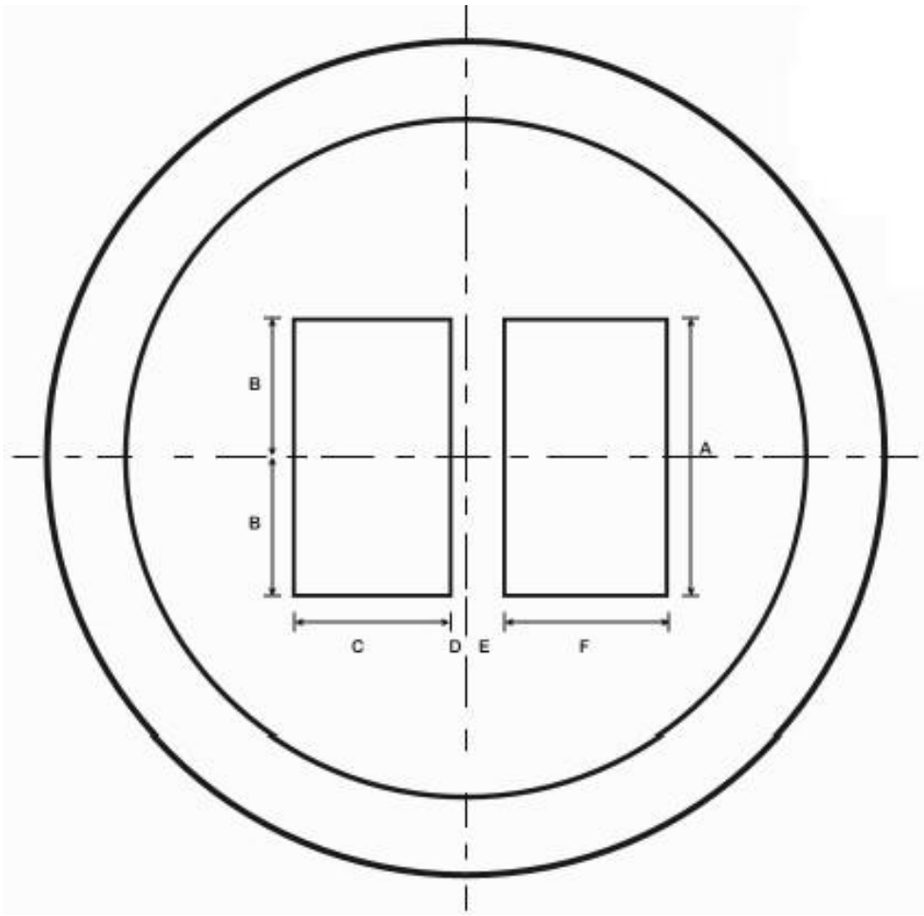

SEÑAL	DIMENSIONES (cm)					
	A	B	C	D	E	F
50,00	20,00	10,00	11,13	2,00	1,40	11,74
Alfabeto: D -25						

Señales Reglamentarias (Prohibitivas) Forma, Color y Dimensiones

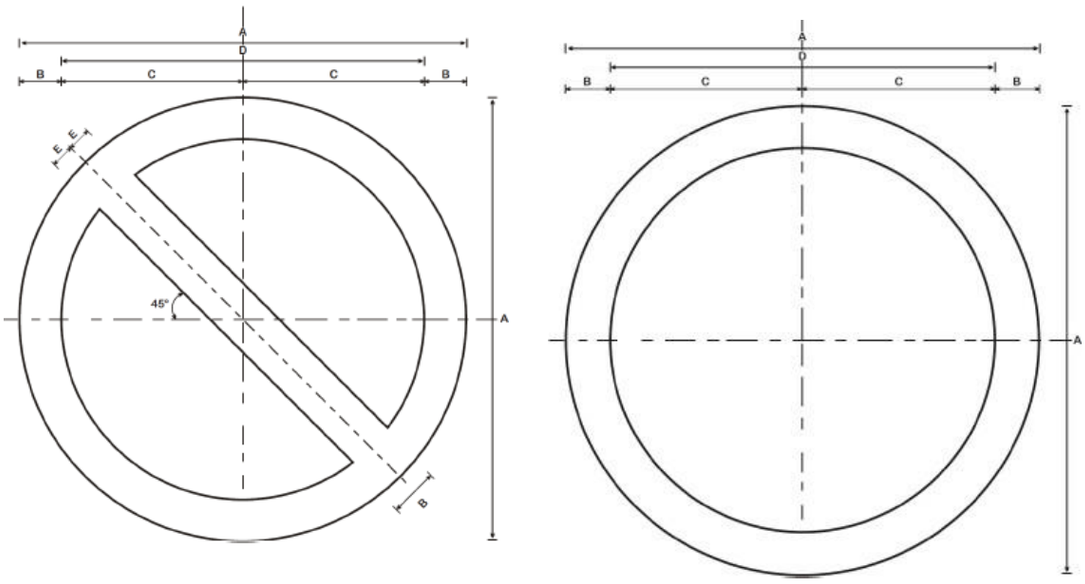

COLOR		SEÑAL	DIMENSIONES (cm)			
FONDO	BLANCO		**A**	**B**	**C**	**D**
ORLA	ROJO	50,00	50,50	6,00	24,00	48,00
LETRAS	NEGRO					

Señal R-25 – PROHIBIDO GIRAR A LA IZQUIERDA

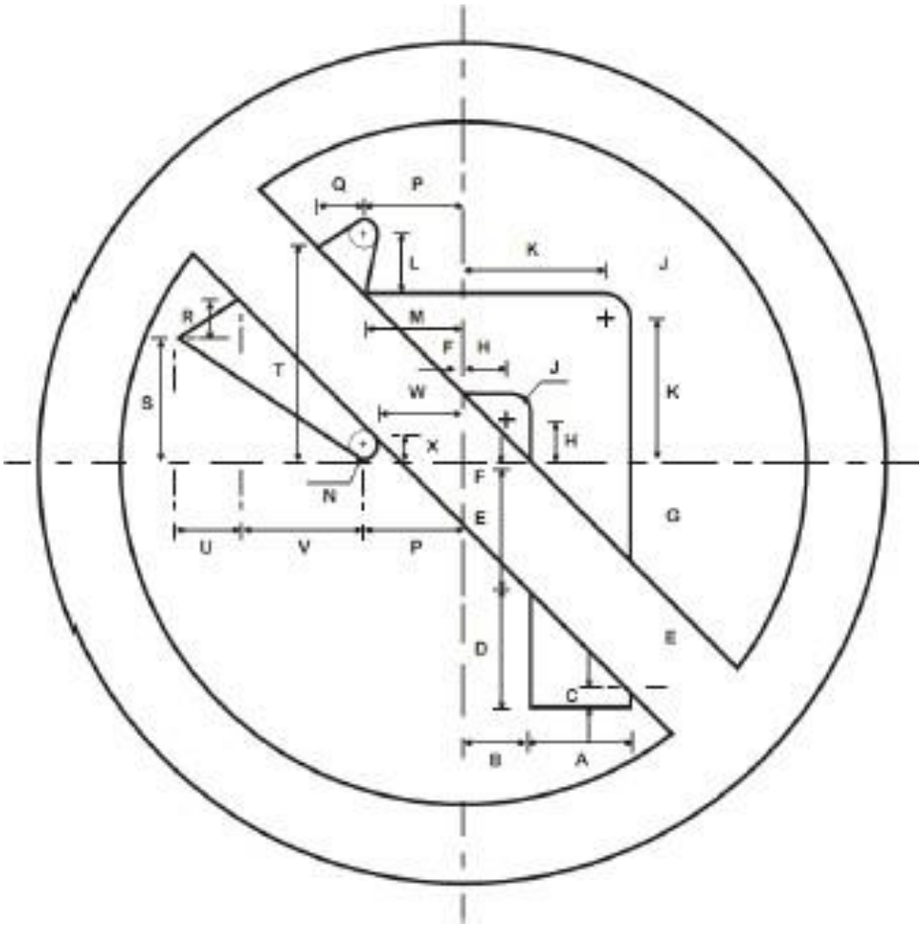

	DIMENSIONES (cm)										
	A	**B**	**C**	**D**	**E**	**F**	**G**	**H**	**J**	**K**	**L**
50,00	8,00	5,25	0,60	6,50	8,50	1,00	8,90	3,75	1,50	11,75	4,45

SEÑAL	DIMENSIONES (cm)										
	M	**N**	**P**	**Q**	**R**	**S**	**T**	**U**	**V**	**W**	**X**
50,00	5,80	0,80	6,00	6,70	2,90	9,25	15,40	4,60	10,40	5,30	1,00

Señal R-26 – PROHIBIDO GIRAR A LA DERECHA

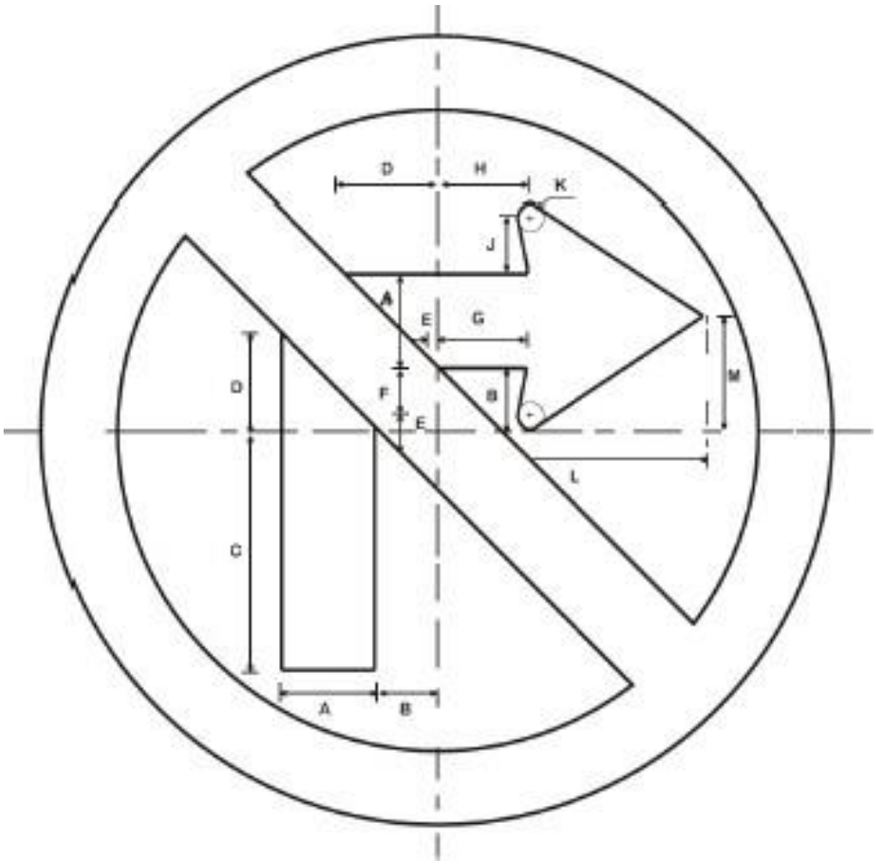

SEÑAL	DIMENSIONES (cm)											
	A	B	C	D	E	F	G	H	J	K	L	M
50,00	8,00	5,25	16,50	9,00	1,00	4,25	5,55	5,75	4,45	0,80	20,75	9,25

Señal R-27 – PROHIBIDO GIRAR EN U

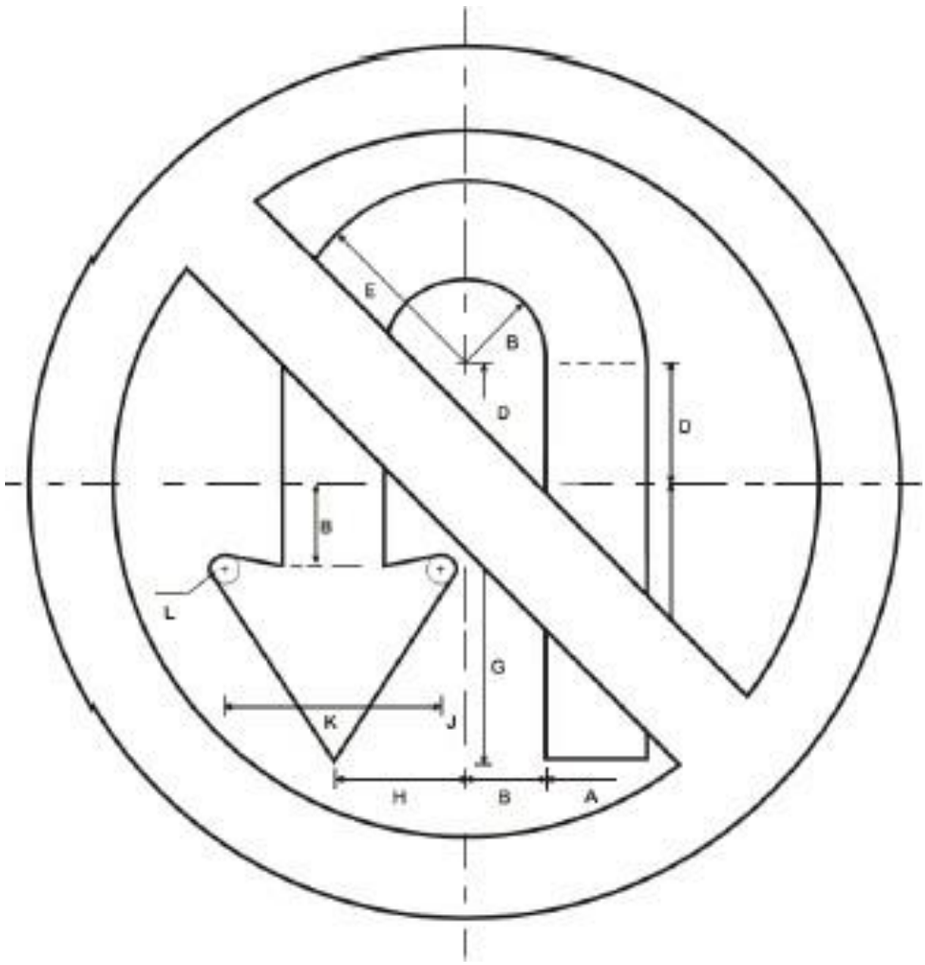

SEÑAL	DIMENSIONES (cm)										
	A	B	C	D	E	F	G	H	J	K	L
50,00	8,00	5,25	19,00	9,25	13,25	5,45	15,00	9,25	0,80	16,90	0,80

Señal R-30 – PROHIBIDO ESTACIONAR

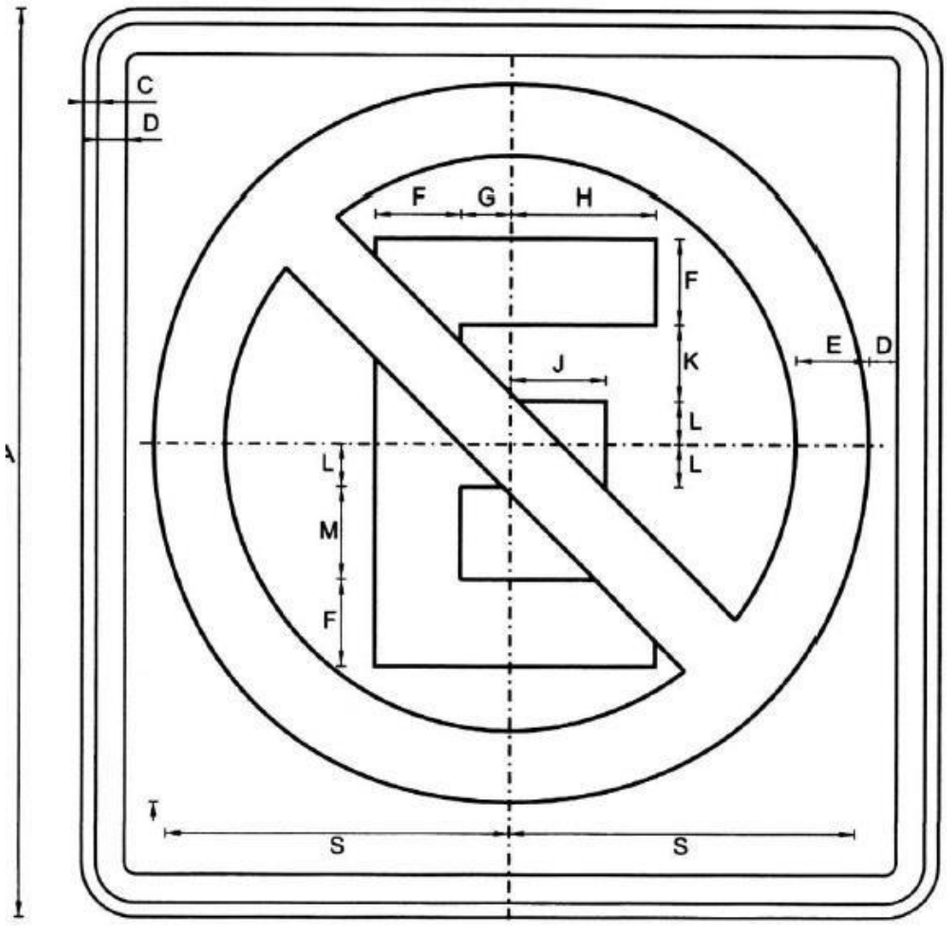

SEÑAL	DIMENSIONES (cm)								
	A	**B**	**C**	**D**	**E**	**F**	**G**	**H**	**J**
50,00	50,00	50,00	1,00	2,00	5,00	6,00	3,50	10,20	6,67

SEÑAL	DIMENSIONES (cm)							
	K	**L**	**M**	**N**	**P**	**Q**	**R**	**S**
50,00	5,33	3,00	6,50	4,80	10,00	7,50	9,50	24,10

Señal R-31 – PROHIBIDO ESTACIONAR NI DETENERSE

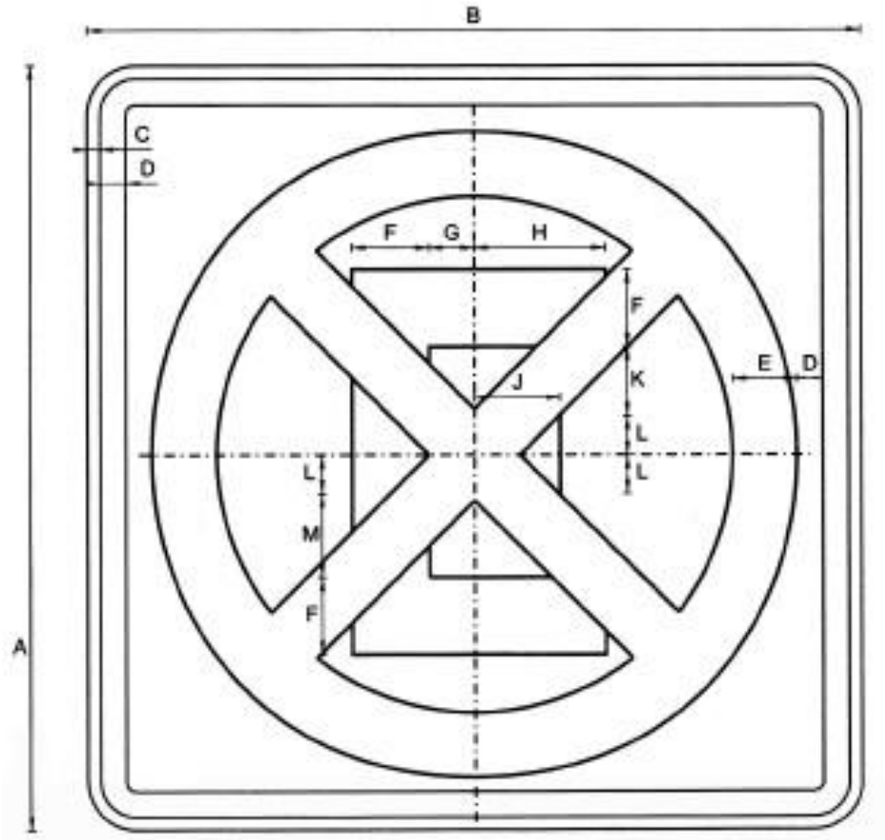

SEÑAL	DIMENSIONES (cm)								
	A	**B**	**C**	**D**	**E**	**F**	**G**	**H**	**J**
50,00	50,00	50,00	1,00	2,00	5,00	6,00	3,50	10,20	6,67

SEÑAL	DIMENSIONES (cm)					
	K	**L**	**M**	**N**	**P**	**Q**
50,00	5,33	3,00	6,50	4,80	10,00	7,50

Señal P-63 – SEMÁFORO

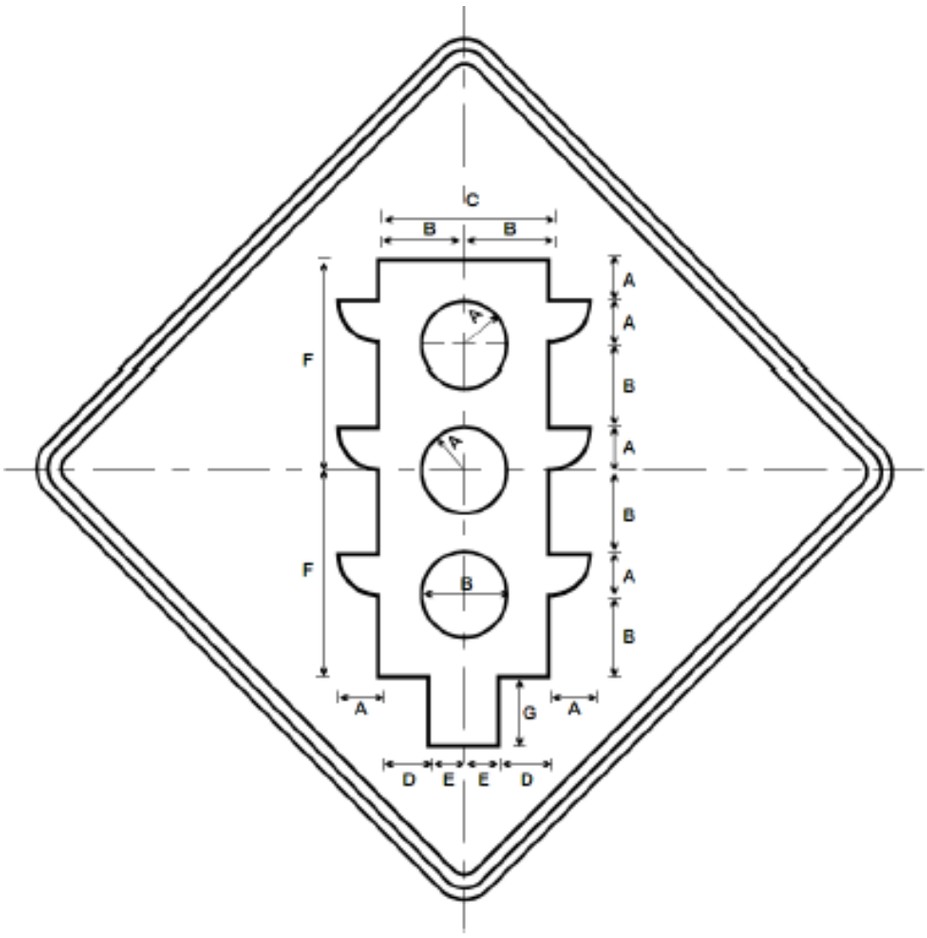

SEÑAL	DIMENSIONES (cm)						
	A	B	C	D	E	F	G
50,00	4,10	8,20	16,40	5,00	3,20	20,50	6,40

Señal P-69 – PARADA OBLIGATORIA AL FRENTE

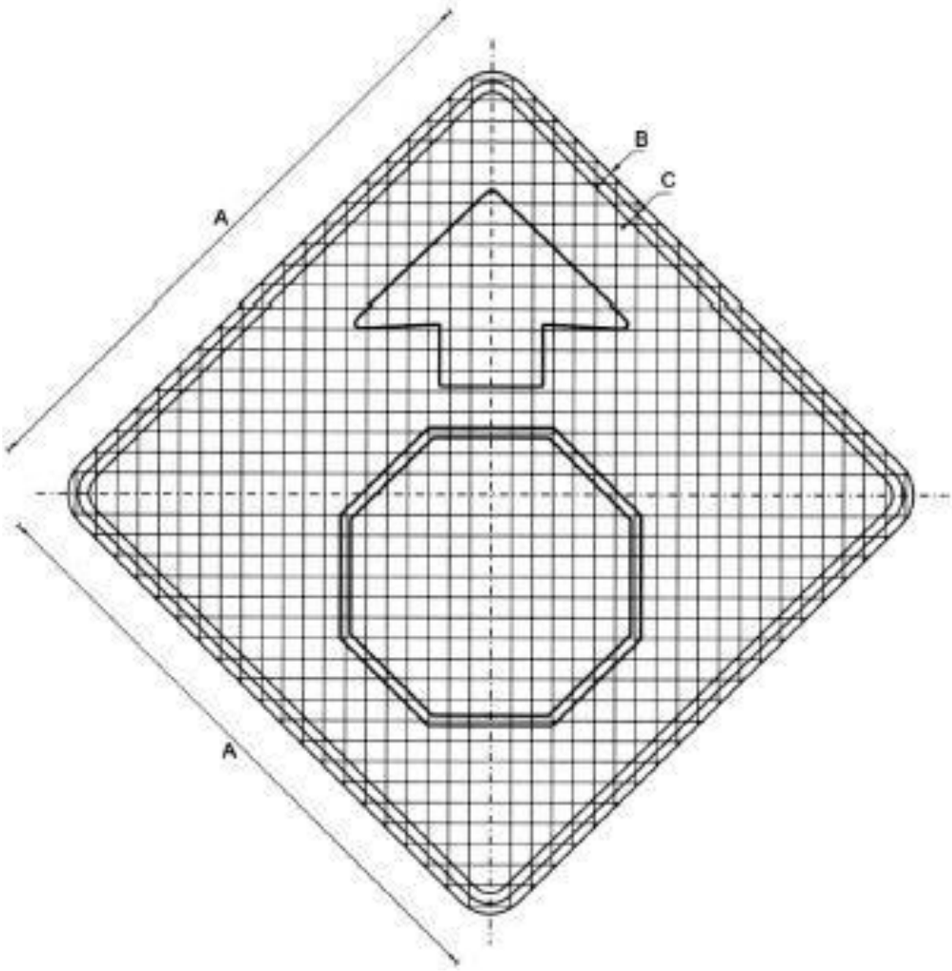

SEÑAL	DIMENSIONES (cm)			
	A	B	C	CUADRÍCULA
50,00	50,00	1,00	1,00	2,00X2,00