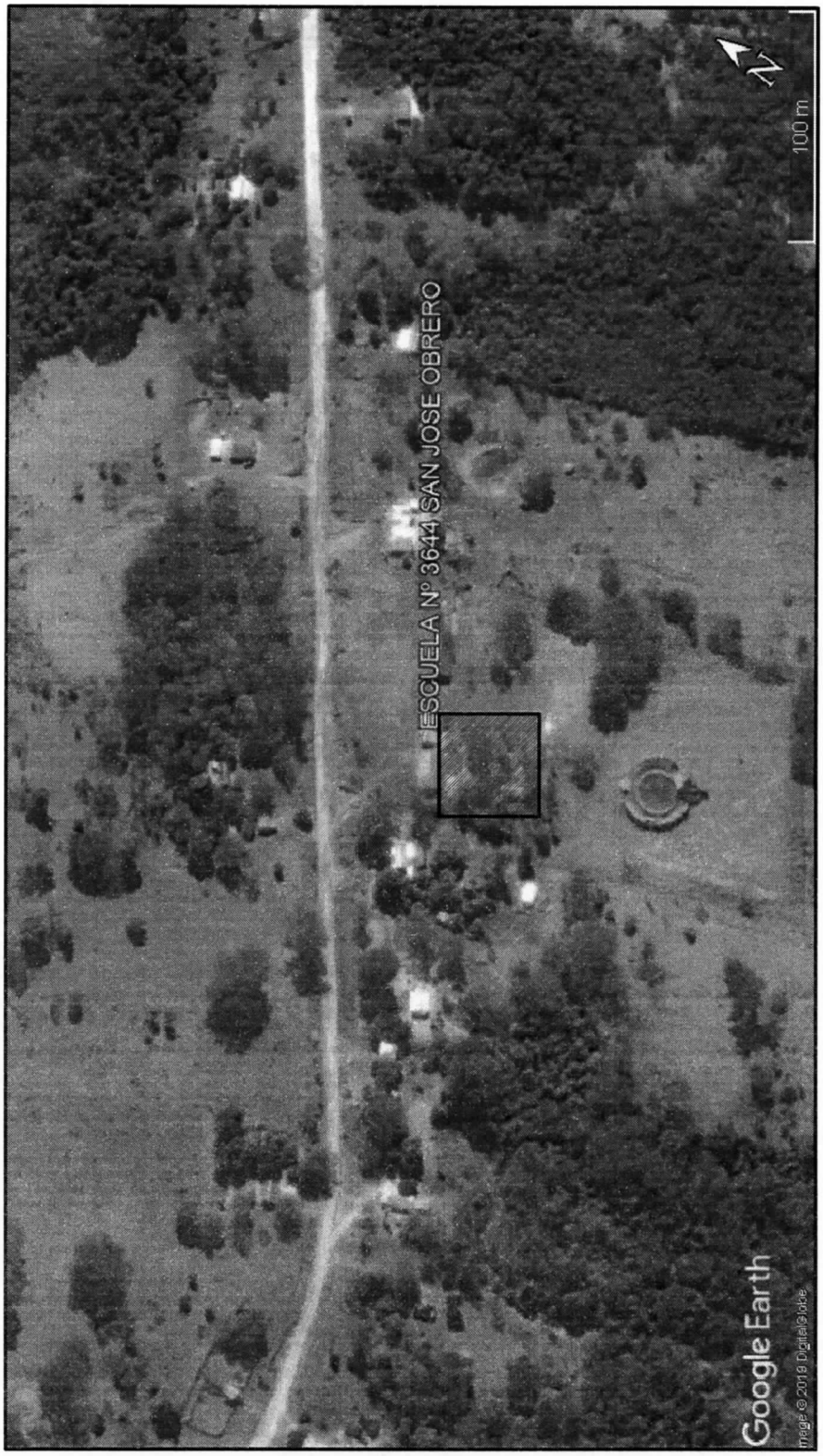

PLANTA DE LOCALIZACION

MUNICIPALIDAD VILLA YGATIMI	MUNICIPALIDAD DE VILLA YGATIMI INTENDENTE LIC. MILCIADES CAÑETE
	CONSTRUCCION DE SERVICIOS HIGIENICOS DE 4.05 x 2.65 ESCUELA BASICA Nº 3644 SAN JOSE OBRERO
	UBICACION: ZONA RURAL - MARQUETI KO É PORA
	PROYECTO Y FISCALIZACION: ARQ. CARLOS A. MOLINAS AYALA
DIVISION UOC: FAUSTO JAVIER LOPEZ OCAMPO	
FECHA: MARZO 2019	
PROFESIONAL	Studio MA ARQUITECTURA Y CONSTRUCCIONES Arq. Carlos A. Molinas Ayala R.U.C.: 1523819 - 9

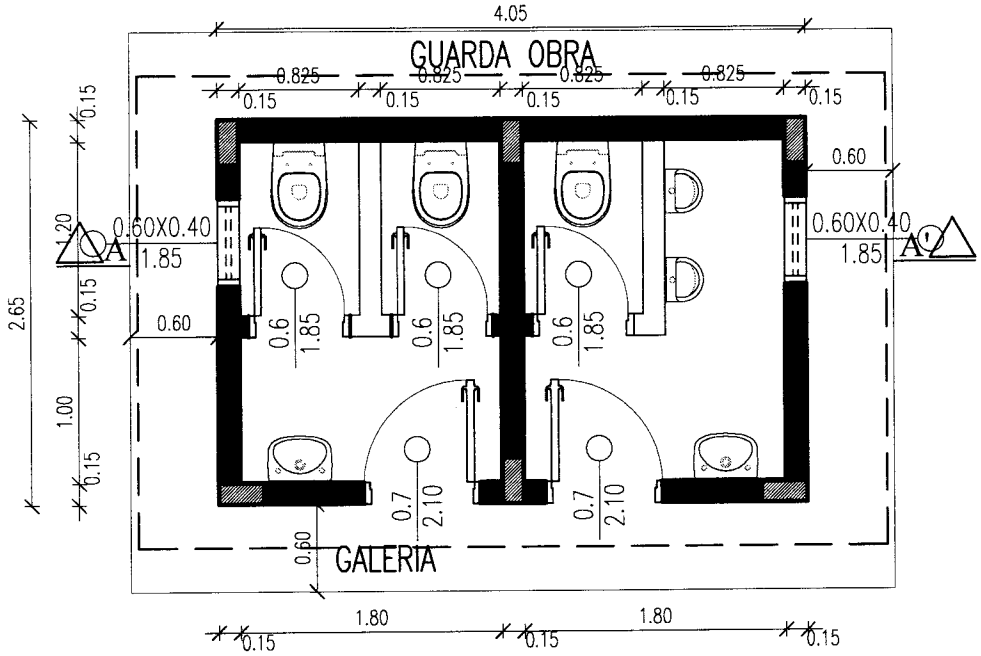

PLANTA GENERAL

ESC.:_____1:50

ZAPATA 0.70X0.70
PILAR 0.13X0.30

ZAPATA 0.70X0.70
PILAR 0.13X0.30

ZAPATA 0.70X0.70
PILAR 0.13X0.30

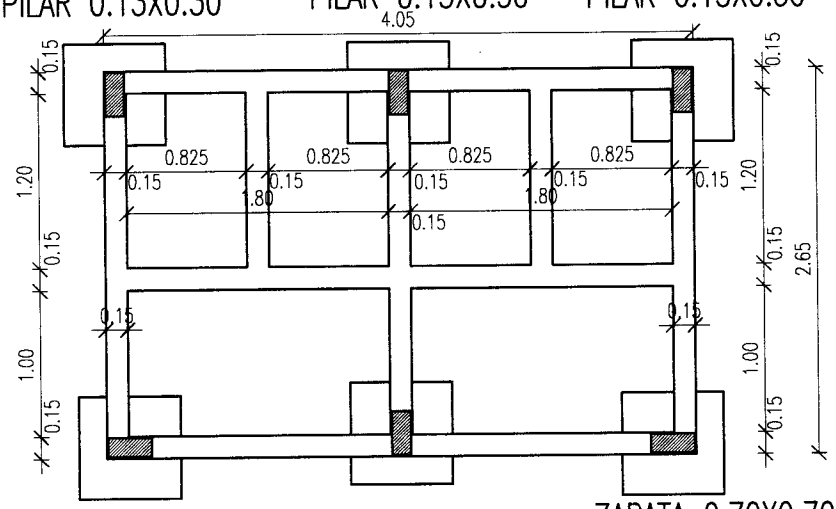

ZAPATA 0.70X0.70
PILAR 0.13X0.30

ZAPATA 0.70X0.70
PILAR 0.13X0.30

ZAPATA 0.70X0.70
PILAR 0.13X0.30

PLANTA DE FUNDACION

ESC.:_____1:50

CONSTRUCCION DE DOS AULAS
COLEGIO NACIONAL TENDAL

MUNICIPALIDAD VILLA YGATIMI	MUNICIPALIDAD DE VILLA YGATIMI INTENDENTE LIC. MILCIADES CAÑETE
	CONSTRUCCION DE SERVICIOS HIGIENICOS DE 4.05 x 2.65 ESCUELA BASICA Nº 3644 SAN JOSE OBRERO
	UBICACION: ZONA RURAL - MARQUETI KO É PORA
	PROYECTO Y FISCALIZACION: ARQ. CARLOS A. MOLINAS AYALA
DIVISION UOC: FAUSTO JAVIER LOPEZ OCAMPO	
FECHA: MARZO 2019	
	PROFESIONAL Studio MA ARQUITECTURA Y CONSTRUCCIONES Arq. Carlos A. Molinas Ayala R.U.C.: 1523819 - 9

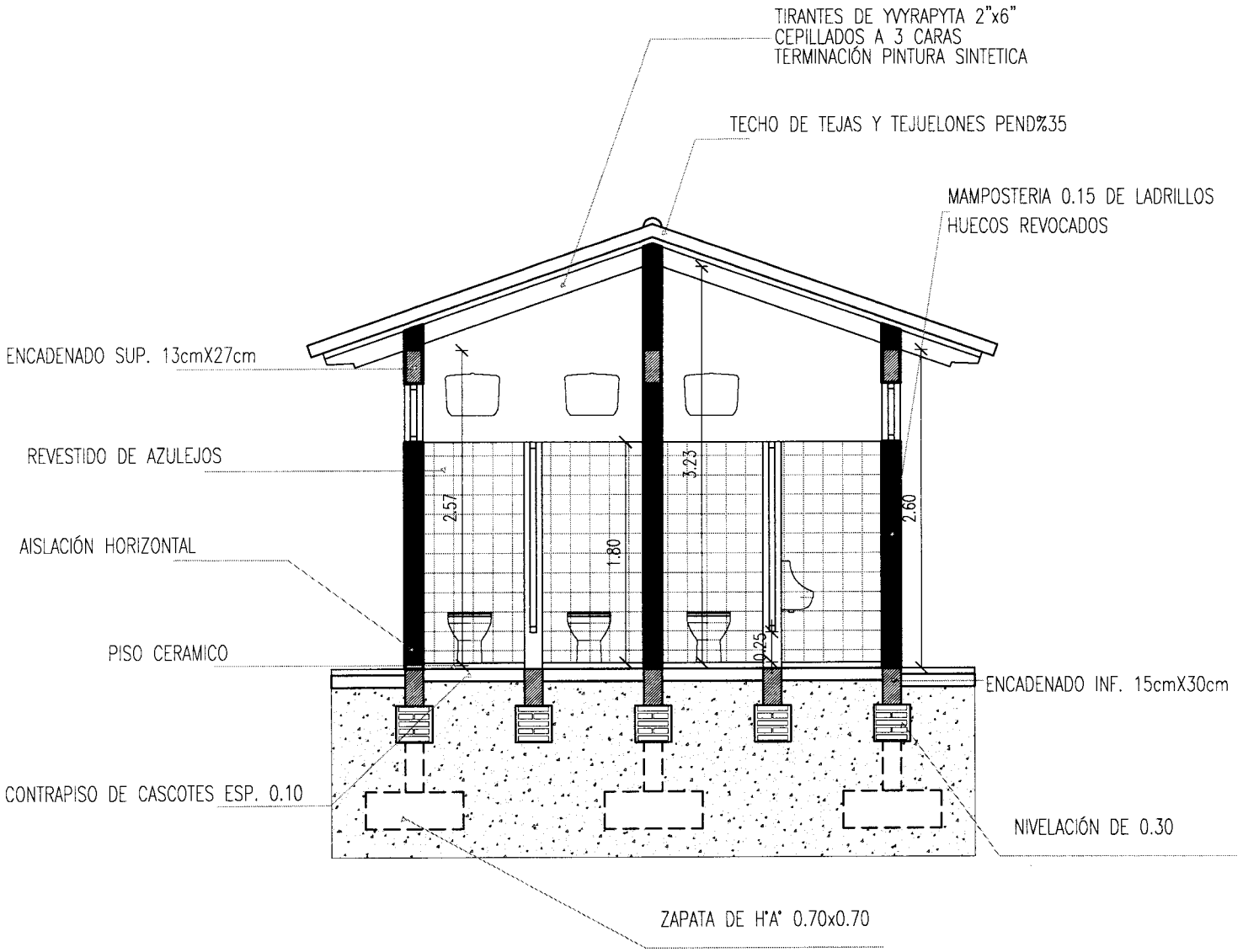

CORTE A-A´

ESC.:_____1:50

MUNICIPALIDAD	MUNICIPALIDAD DE VILLA YGATIMI INTENDENTE LIC. MILCIADES CAÑETE
	CONSTRUCCION DE SERVICIOS HIGIENICOS DE 4.05 x 2.65 ESCUELA BASICA Nº 3644 SAN JOSE OBRERO
	UBICACION: ZONA RURAL - MARQUETI KO É PORA
	PROYECTO Y FISCALIZACION: ARQ. CARLOS A. MOLINAS AYALA
DIVISION UOC: FAUSTO JAVIER LOPEZ OCAMPO	
FECHA: MARZO 2019	
PROFESIONAL	Studio MA ARQUITECTURA Y CONSTRUCCIONES Arq. Carlos A. Molinas Ayala R.U.C.: 1523819 - 9

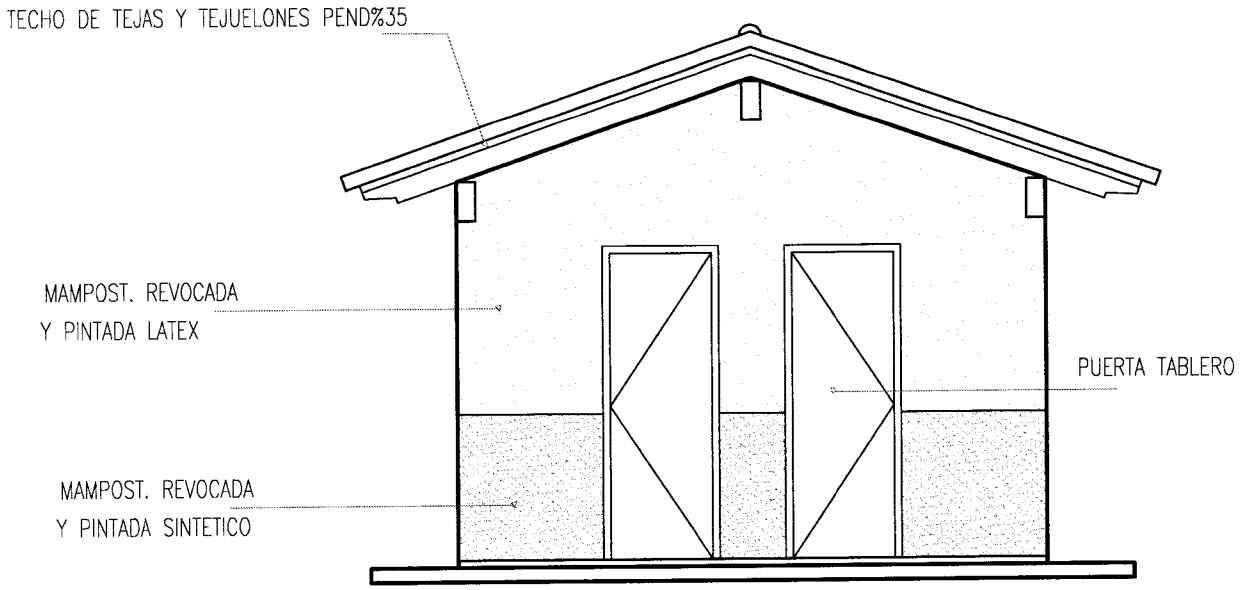

FACHADA FRONTAL

ESC.:_____1:50

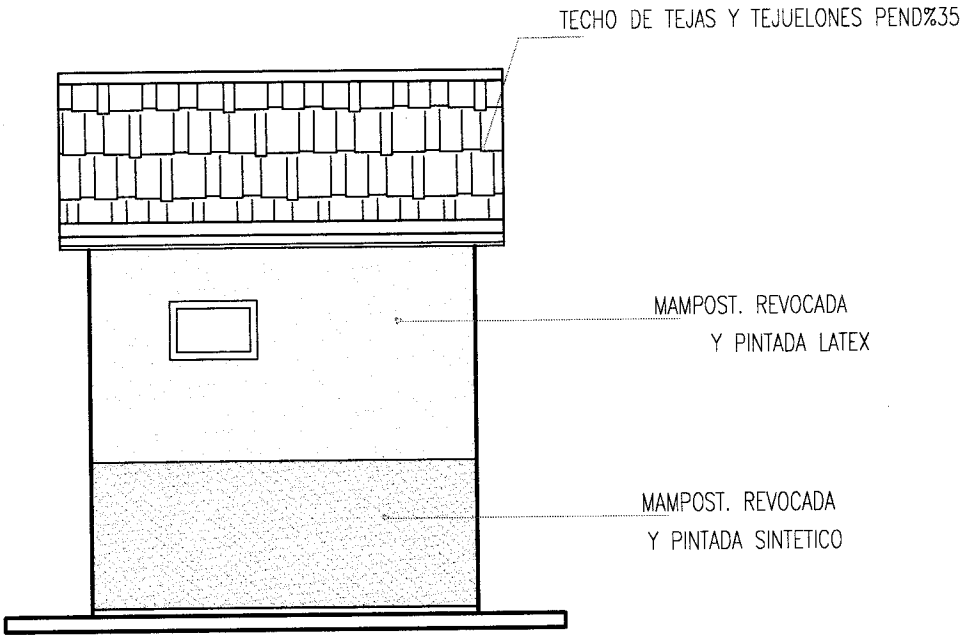

FACHADA LATERAL

ESC.:_____1:50

MUNICIPALIDAD VILLA YGATIMI	MUNICIPALIDAD DE VILLA YGATIMI INTENDENTE LIC. MILCIADES CAÑETE
	CONSTRUCCION DE SERVICIOS HIGIENICOS DE 4.05 x 2.65 ESCUELA BASICA Nº 3644 SAN JOSE OBRERO
	UBICACION: ZONA RURAL - MARQUETI KO É PORA
	PROYECTO Y FISCALIZACION: ARQ. CARLOS A. MOLINAS AYALA
DIVISION UOC: FAUSTO JAVIER LOPEZ OCAMPO	
FECHA: MARZO 2019	

Studio MA
ARQUITECTURA Y CONSTRUCCIONES
Arq. Carlos A. Molinas Ayala
R.U.C.: 1523819 - 9

PROFESIONAL

ZAPATA(70X70) - H35

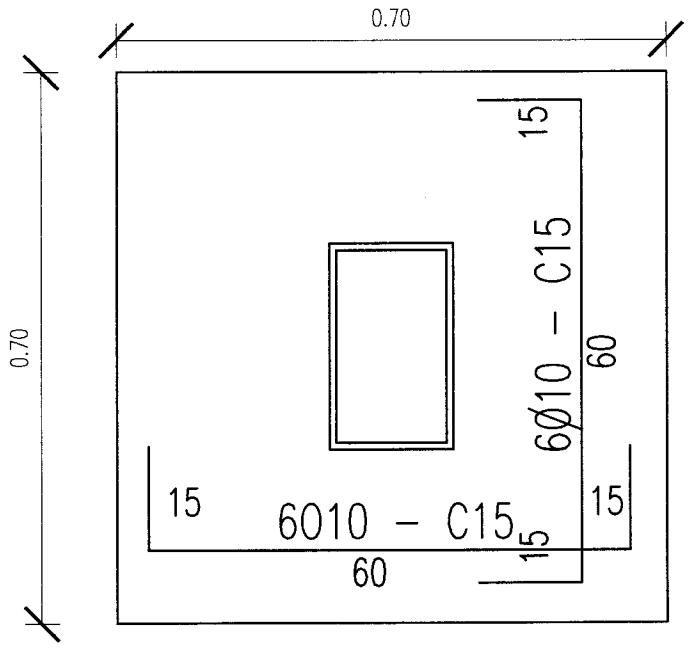

PILARES (13X30)

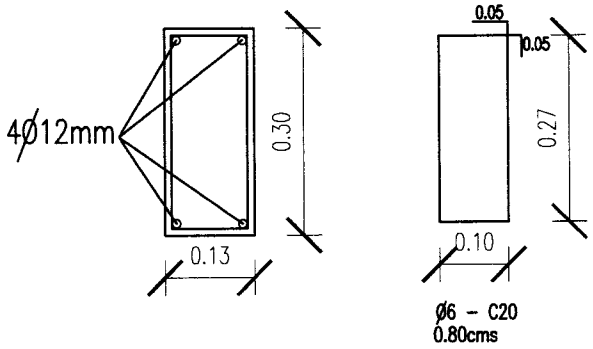

DETALLE DE ZAPATAS Y PILARES

ESC.:_____1:10

MUNICIPALIDAD VILLA YGATIMI	MUNICIPALIDAD DE VILLA YGATIMI INTENDENTE LIC. MILCIADES CAÑETE
	CONSTRUCCION DE SERVICIOS HIGIENICOS DE 4.05 x 2.65 ESCUELA BASICA Nº 3644 SAN JOSE OBRERO
	UBICACION: ZONA RURAL - MARQUETI KO É PORA
	PROYECTO Y FISCALIZACION: ARQ. CARLOS A. MOLINAS AYALA
DIVISION UOC: FAUSTO JAVIER LOPEZ OCAMPO	
FECHA: MARZO 2019	
PROFESIONAL	Studio MA ARQUITECTURA Y CONSTRUCCIONES Arq. Carlos A. Molinas Ayala R.U.C.: 1523819 - 9

ENCADENADO SUPERIOR (13X27)

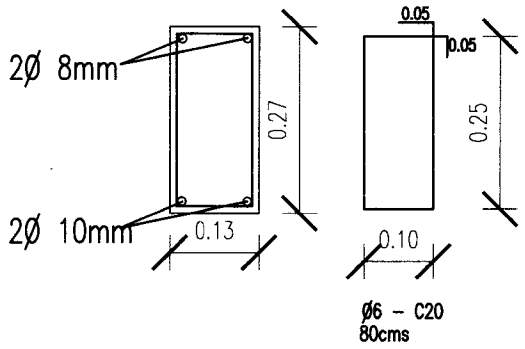

ENCADENADO INFERIOR (15X30)

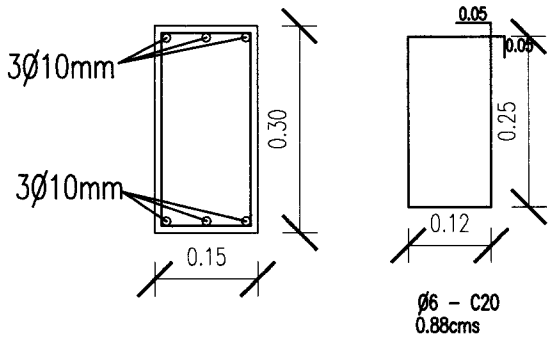

DETALLE DE ENCADENADOS

ESC.:_____1:10

MUNICIPALIDAD	MUNICIPALIDAD DE VILLA YGATIMI INTENDENTE LIC. MILCIADES CAÑETE
	CONSTRUCCION DE SERVICIOS HIGIENICOS DE 4.05 x 2.65 ESCUELA BASICA Nº 3644 SAN JOSE OBRERO
	UBICACION: ZONA RURAL - MARQUETI KO É PORA
	PROYECTO Y FISCALIZACION: ARQ. CARLOS A. MOLINAS AYALA
DIVISION UOC: FAUSTO JAVIER LOPEZ OCAMPO	
FECHA: MARZO 2019	Studio MA ARQUITECTURA Y CONSTRUCCIONES Arq. Carlos A. Molinas Ayala R.U.C.: 1523819 - 9
	PROFESIONAL

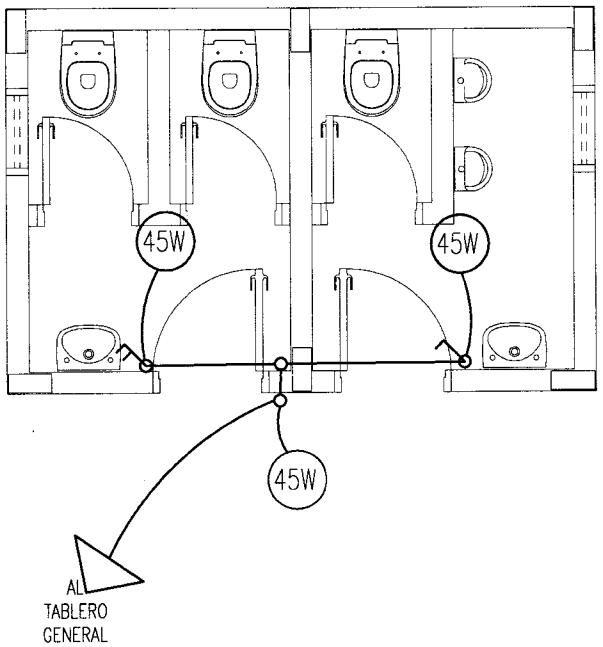

REFERENCIAS

- LAMPARA DE BAJO CONSUMO DE 45W
- LLAVE DE DOS PUNTOS
- LLAVE DE UN PUNTO

PLANTA DE INSTALACION ELECTRICA

ESC.:_____1:50

MUNICIPALIDAD VILLA YGATIMI	MUNICIPALIDAD DE VILLA YGATIMI INTENDENTE LIC. MILCIADES CAÑETE
	CONSTRUCCION DE SERVICIOS HIGIENICOS DE 4.05 x 2.65 ESCUELA BASICA Nº 3644 SAN JOSE OBRERO
	UBICACION: ZONA RURAL - MARQUETI KO É PORA
	PROYECTO Y FISCALIZACION: ARQ. CARLOS A. MOLINAS AYALA
DIVISION UOC: FAUSTO JAVIER LOPEZ OCAMPO	
FECHA: MARZO 2019	

Studio MA
ARQUITECTURA Y CONSTRUCCIONES
Arq. Carlos A. Molinas Ayala
R.U.C.: 1523819 - 9

PROFESIONAL

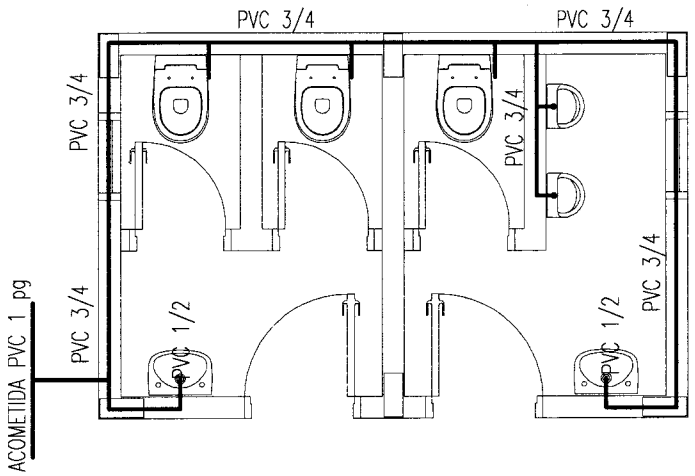

AGUA CORRIENTE

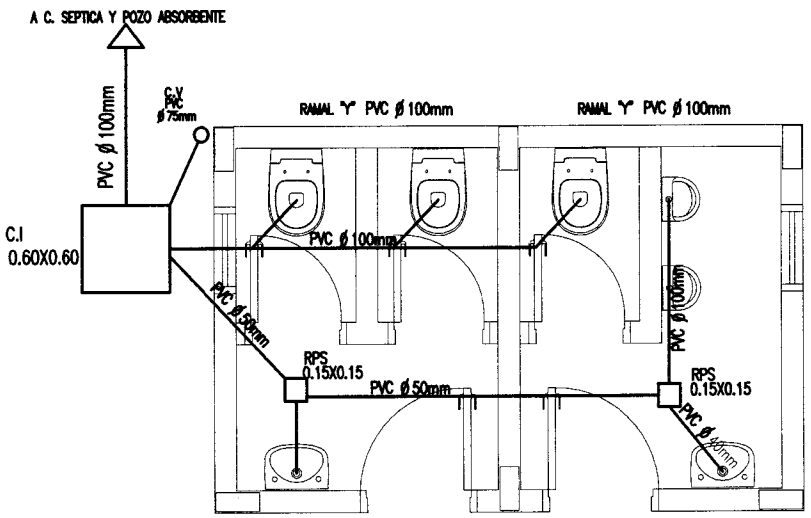

DESAGUE CLOACAL

INSTALACION SANITARIA

ESC.:_____1:50

MUNICIPALIDAD VILLA YGATIMI	MUNICIPALIDAD DE VILLA YGATIMI INTENDENTE LIC. MILCIADES CAÑETE
	CONSTRUCCION DE SERVICIOS HIGIENICOS DE 4.05 x 2.65 ESCUELA BASICA Nº 3644 SAN JOSE OBRERO
	UBICACION: ZONA RURAL - MARQUETI KO É PORA
	PROYECTO Y FISCALIZACION: ARQ. CARLOS A. MOLINAS AYALA
DIVISION UOC: FAUSTO JAVIER LOPEZ OCAMPO	
FECHA: MARZO 2019	

Studio MA
ARQUITECTURA Y CONSTRUCCIONES
Arq. Carlos A. Molinas Ayala

PROFESIONAL

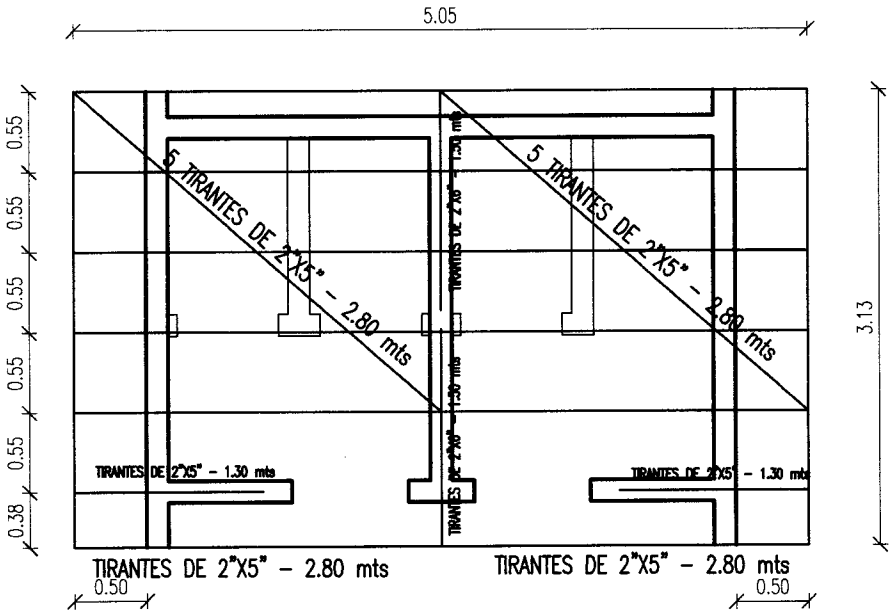

PLANTA DE TECHO

ESC:_____1/50

MUNICIPALIDAD	MUNICIPALIDAD DE VILLA YGATIMI INTENDENTE LIC. MILCIADES CAÑETE
	CONSTRUCCION DE SERVICIOS HIGIENICOS DE 4.05 x 2.65 ESCUELA BASICA Nº 3644 SAN JOSE OBRERO
	UBICACION: ZONA RURAL - MARQUETI KO É PORA
	PROYECTO Y FISCALIZACION: ARQ. CARLOS A. MOLINAS AYALA
DIVISION UOC: FAUSTO JAVIER LOPEZ OCAMPO	
FECHA: MARZO 2019	Studio MMA ARQUITECTURA Y CONSTRUCCIONES Arq. Carlos A. Molinas Ayala R.U.C.: 152284 PROFESIONAL

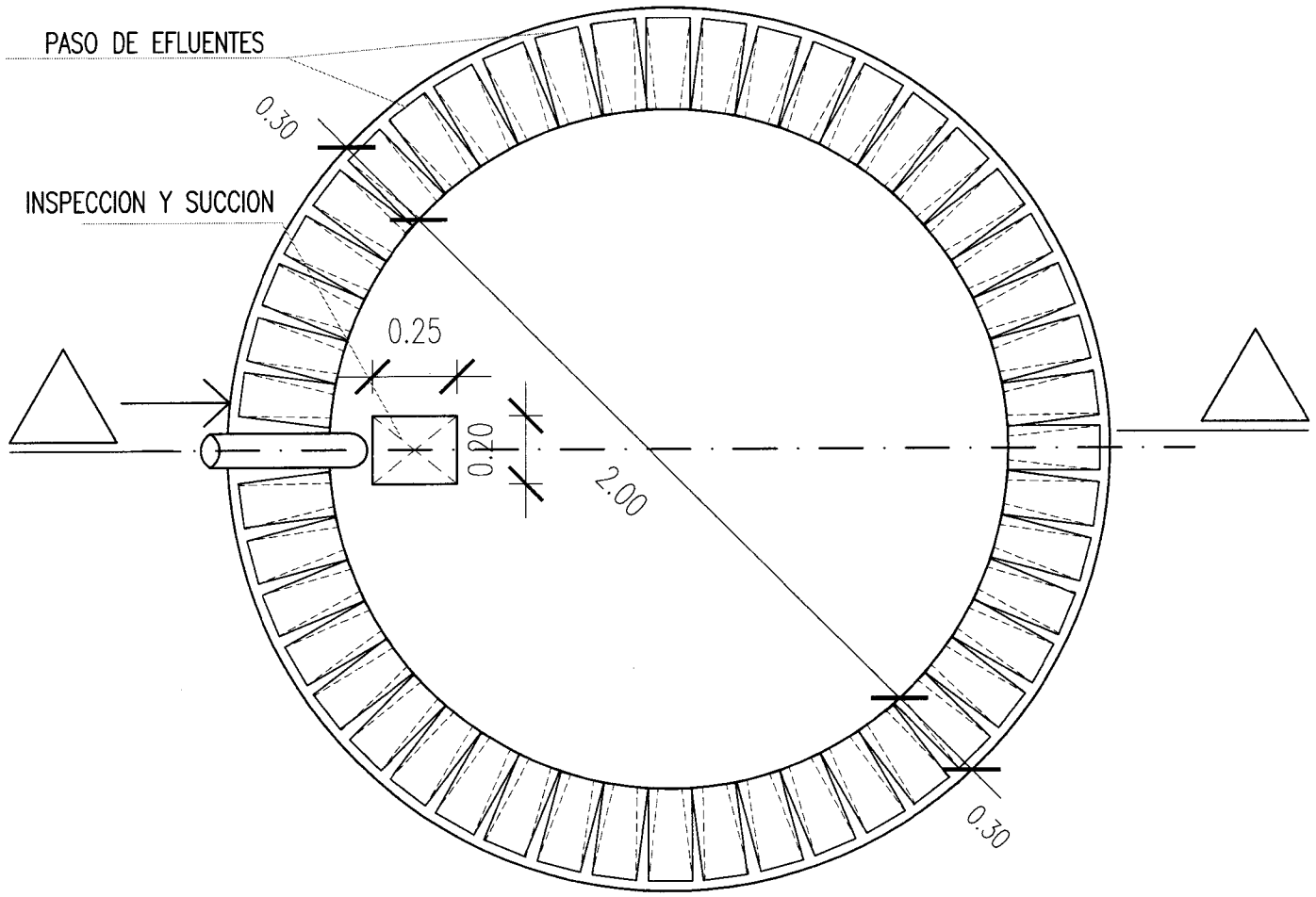

POZO ABSORBENTE
PLANTA
ESC.:_____1:20

MUNICIPALIDAD	MUNICIPALIDAD DE VILLA YGATIMI INTENDENTE LIC. MILCIADES CAÑETE
	CONSTRUCCION DE SERVICIOS HIGIENICOS DE 4.05 x 2.65 ESCUELA BASICA Nº 3644 SAN JOSE OBRERO
	UBICACION: ZONA RURAL - MARQUETI KO É PORA
	PROYECTO Y FISCALIZACION: ARQ. CARLOS A. MOLINAS AYALA
DIVISION UOC: FAUSTO JAVIER LOPEZ OCAMPO	
FECHA: MARZO 2019	Studio AAA ARQUITECTURA Y CONSTRUCCIONES Arq. Carlos A. Molinas Ayala R.U.C.: 1523812 - 0
	PROFESIONAL

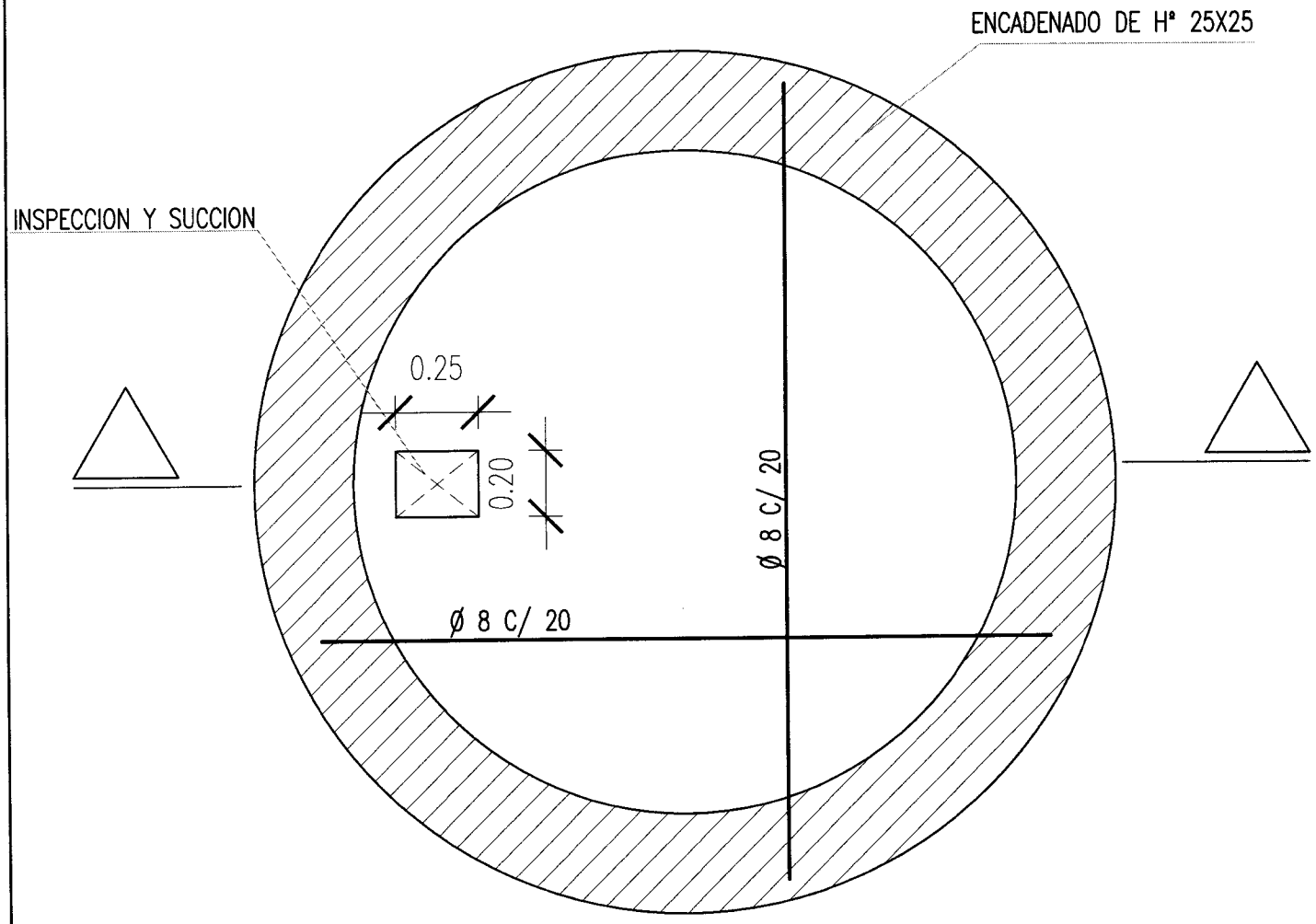

POZO ABSORBENTE
DETALLE DE TAPA
ESC.:_____1:20

MUNICIPALIDAD	MUNICIPALIDAD DE VILLA YGATIMI INTENDENTE LIC. MILCIADES CAÑETE
	CONSTRUCCION DE SERVICIOS HIGIENICOS DE 4.05 x 2.65 ESCUELA BASICA Nº 3644 SAN JOSE OBRERO
	UBICACION: ZONA RURAL - MARQUETI KO É PORA
	PROYECTO Y FISCALIZACION: ARQ. CARLOS A. MOLINAS AYALA
DIVISION UOC: FAUSTO JAVIER LOPEZ OCAMPO	
FECHA: MARZO 2019	

Studio AMA
ARQUITECTURA Y CONSTRUCCIONES
Arq. Carlos A. Molinas Ayala
R.U.C.: 1523819 - 9

PROFESIONAL

POZO ABSORBENTE

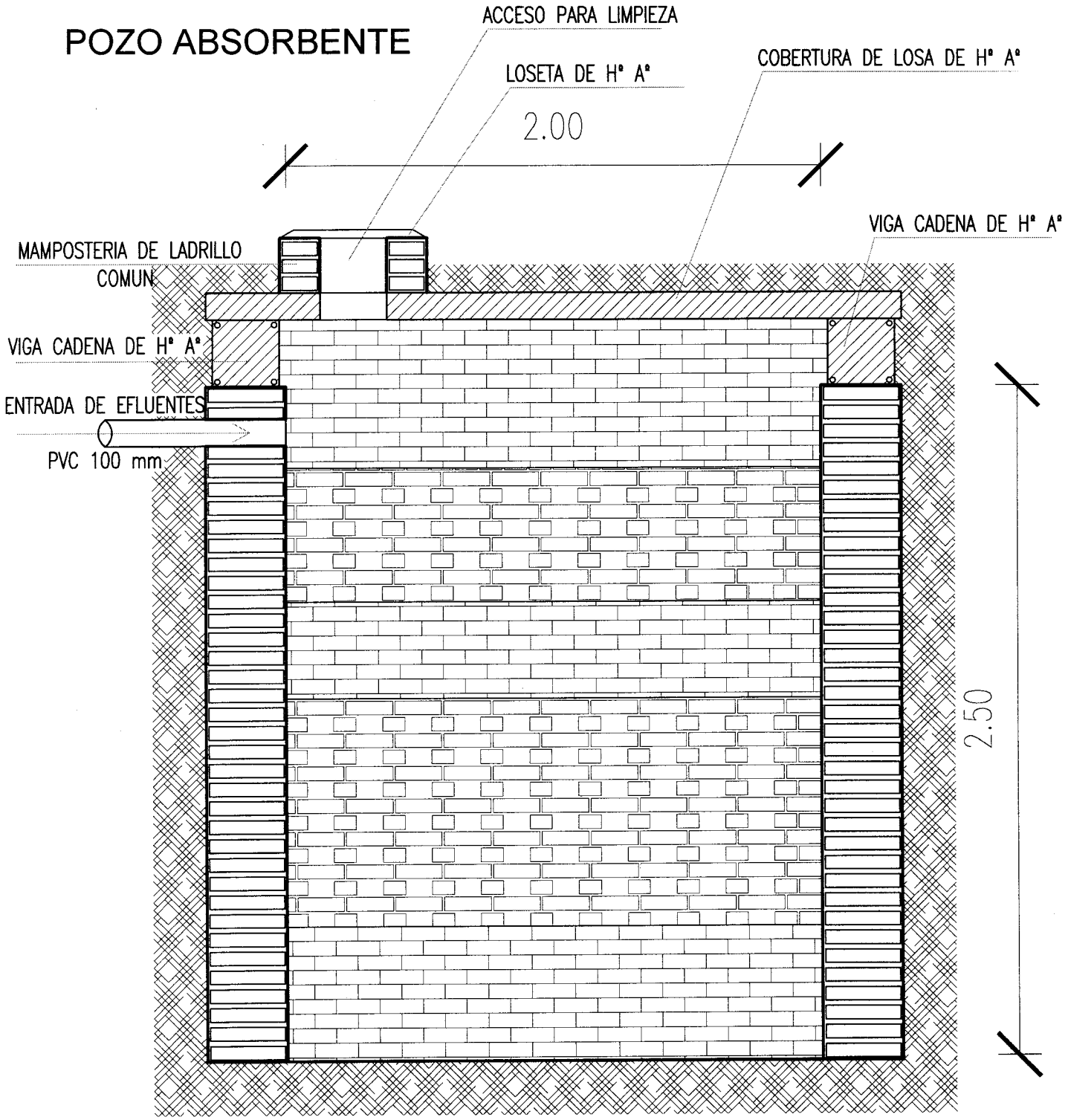

CORTE

Esc.: 1:20

MUNICIPALIDAD VILLA YGATIMI	MUNICIPALIDAD DE VILLA YGATIMI INTENDENTE LIC. MILCIADES CAÑETE
	CONSTRUCCION DE SERVICIOS HIGIENICOS DE 4.05 x 2.65 ESCUELA BASICA Nº 3644 SAN JOSE OBRERO
	UBICACION: ZONA RURAL - MARQUETI KO É PORA
	PROYECTO Y FISCALIZACION: ARQ. CARLOS A. MOLINAS AYALA
DIVISION UOC: FAUSTO JAVIER LOPEZ OCAMPO	
FECHA: MARZO 2019	Studio AMA ARQUITECTURA Y CONSTRUCCIONES Arq. Carlos A. Molinas Ayala R.U.C.: 1523819
	PROFESIONAL

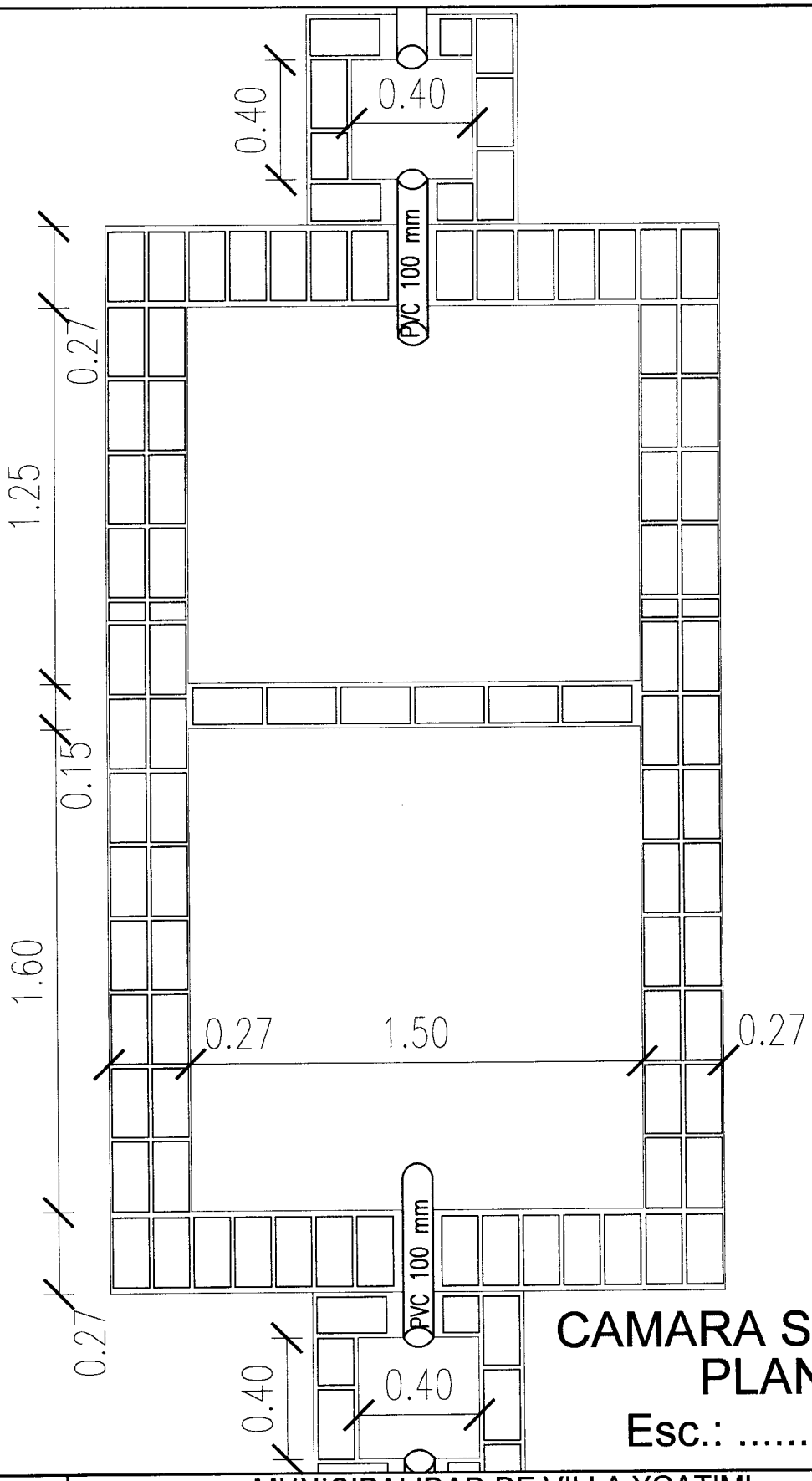

CAMARA SEPTICA
PLANTA

Esc.: 1:20

MUNICIPALIDAD

VILLA YGATIMI

MUNICIPALIDAD DE VILLA YGATIMI

INTENDENTE LIC. MILCIADES CAÑETE

CONSTRUCCION DE SERVICIOS HIGIENICOS DE 4.05 x 2.65
ESCUELA BASICA Nº 3644 SAN JOSE OBRERO

UBICACION: ZONA RURAL - MARQUETI KO É PORA

PROYECTO Y FISCALIZACION: ARQ. CARLOS A. MOLINAS AYALA

DIVISION UOC: FAUSTO JAVIER LOPEZ OCAMPO

FECHA: MARZO 2019

ARQUITECTURA Y CONSTRUCCIONES
Arq. Carlos A. Molinas Ayala

PROFESIONAL

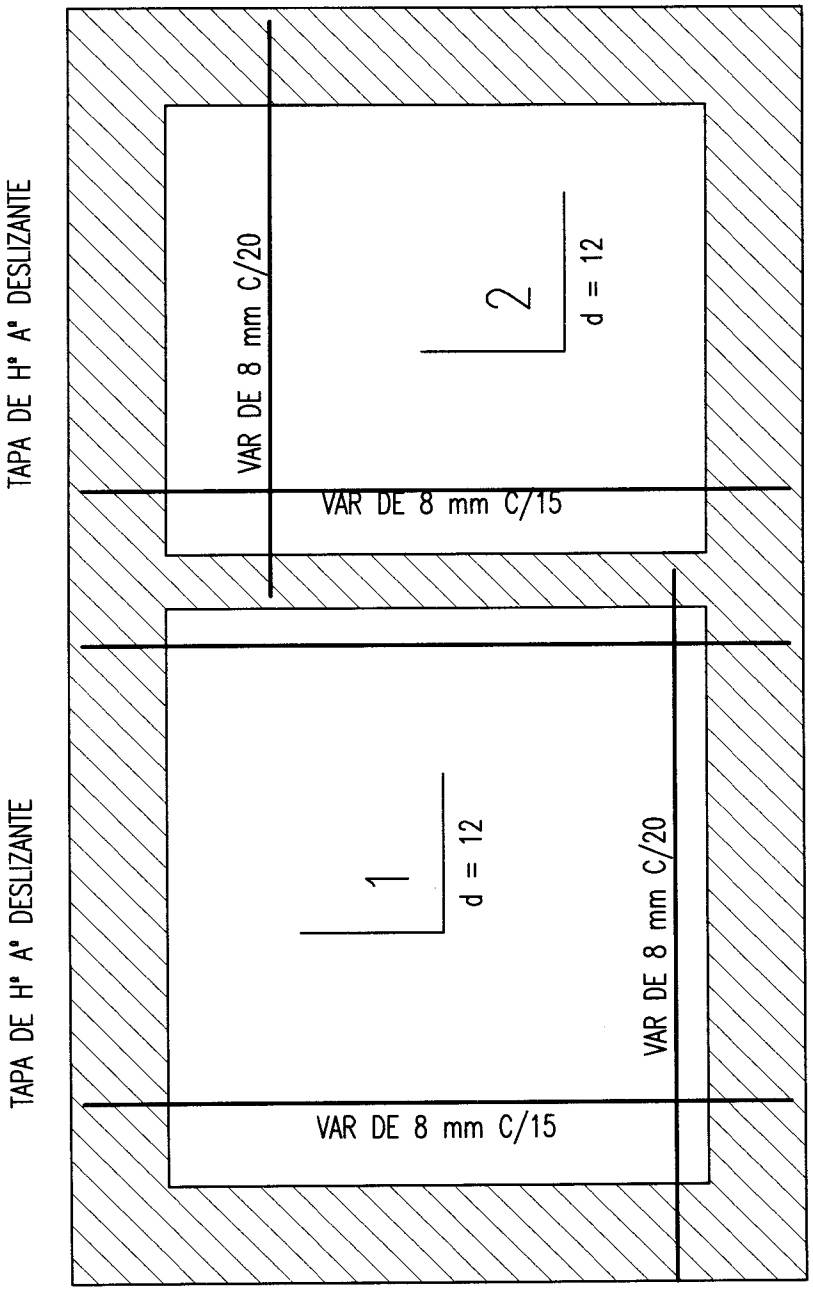

CAMARA SEPTICA
DETALLE DE TAPA

Esc.: 1:20

MUNICIPALIDAD VILLA YGATIMI	MUNICIPALIDAD DE VILLA YGATIMI INTENDENTE LIC. MILCIADES CAÑETE
	CONSTRUCCION DE SERVICIOS HIGIENICOS DE 4.05 x 2.65 ESCUELA BASICA Nº 3644 SAN JOSE OBRERO
	UBICACION: ZONA RURAL - MARQUETI KO É PORA
	PROYECTO Y FISCALIZACION: ARQ. CARLOS A. MOLINAS AYALA
DIVISION UOC: FAUSTO JAVIER LOPEZ OCAMPO	
FECHA: MARZO 2019	
PROFESIONAL	Studio MA ARQUITECTURA Y CONSTRUCCIONES Arq. Carlos A. Molinas Ayala R.U.C.: 1523819 - 0

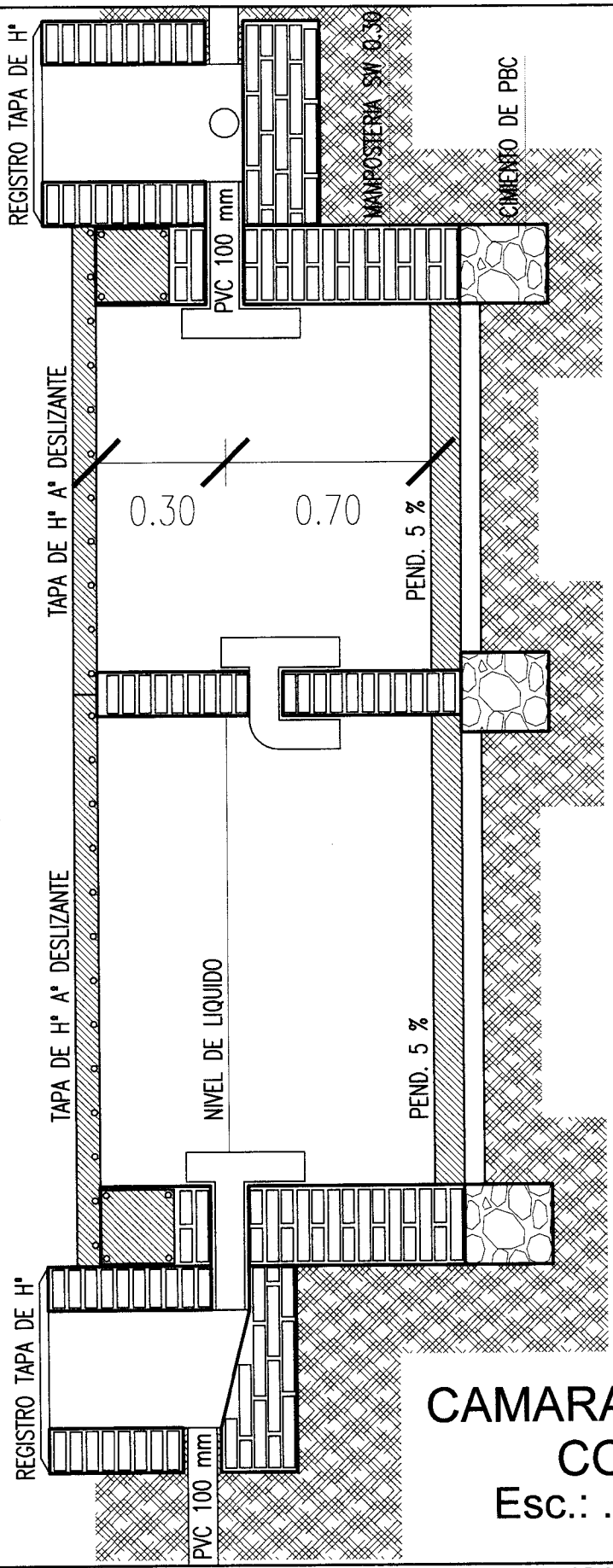

CAMARA SEPTICA
CORTE
Esc.: 1:20

MUNICIPALIDAD

MUNICIPALIDAD DE VILLA YGATIMI
INTENDENTE LIC. MILCIADES CAÑETE

CONSTRUCCION DE SERVICIOS HIGIENICOS DE 4.05 x 2.65
ESCUELA BASICA Nº 3644 SAN JOSE OBRERO

UBICACION: ZONA RURAL - MARQUETI KO É PORA

PROYECTO Y FISCALIZACION: ARQ. CARLOS A. MOLINAS AYALA

DIVISION UOC: FAUSTO JAVIER LOPEZ OCAMPO

FECHA: MARZO 2019

PROFESIONAL

ARQUITECTURA Y CONSTRUCCIONES
Arq. Carlos A. Molinas Ayala
R.U.C.: 1523819 - 9