LICITACION POR CONCURSO DE OFERTAS N° 04/2017

"ADQUISICIÓN DE MUEBLES PARA EL MINISTERIO DEL INTERIOR"

ID: 332.577

ADENDA N° 2

Asunción, 02 de agosto de 2017

SEÑORES OFERENTES

El Ministerio del Interior, de conformidad al Art. 22 inciso "b" de la Ley N° 2051/03, el Art. 40° del Decreto N° 21909/03, que reglamente la citada Ley y en uso de sus atribuciones, emite la siguiente Adenda a fin de realizar las siguientes modificaciones correspondientes al llamado de referencia:

1) Modifíquese la SECCIÓN III. REQUISITOS DE LOS BIENES Y/O SERVICIOS REQUERIDOS. Especificaciones Técnicas, específicamente en el Lote 1 MUEBLES, del PBC

1. Especificaciones Técnicas

LOTE 1 - MUEBLES

Ítems	Código de Catalogo	Descripción	Unidad de Medida	Presentación	Cantidad
1	56112104-001	Sillón Giratorio Tipo Ejecutivo	Unidad	Unidad	15
2	56101504-002	Silla Giratoria Tipo Secretaria	Unidad	Unidad	20
3	56101504-003	Silla Interlocutora	Unidad	Unidad	40
4	56112104-001	Sillón Ejecutivo Gerencial Basculante Ergonómico	Unidad	Unidad	12
5	56101522-9999	Sillón para Recepcionista Tipo Cajero	Unidad	Unidad	4
6	56101522-9999	Sillón Giratorio con Posa brazo	Unidad	Unidad	20
7	56101504-001	Silla Tanden de 3 Lugares	Unidad	Unidad	20
8	56101502-002	Sofá de 3 Cuerpos madera espuma de poliuretano	Unidad	Unidad	10
9	56101703-002	Escritorio de madera c/2 cajones MDF	Unidad	Unidad	20
10	56101520-002	Armario Bajo con dos Puertas Corredizas MDF	Unidad	Unidad	10
11	56101520-002	Armario Alto con 2 Puertas Batientes y 2 cajones en la parte superior	Unidad	Unidad	10
12	56101520-002	Armario Alto con 2 Puertas Batientes con estantes Internos	Unidad	Unidad	10
13	56101520-002	Estante de madera lustre color natural	Unidad	Unidad	10
14	56101520-002	Mueble Esquinero Madera lustre color natural	Unidad	Unidad	20
15	56101520-002	Estante de Metal Color Marrón	Unidad	Unidad	10
16	55121722-003	Mástil de Madera con Base Circular (Interiores)	Unidad	Unidad	20
17	55121722-003	Mástil de Madera simple (exteriores)	Unidad	Unidad	20
18	56101703- 003	Mostrador para Recepción en forma de L	Unidad	Unidad	1
19	56101703-002	Escritorio en forma de L 100% MDF	Unidad	Unidad	10
20	55121722-004	Porta Bandera Metálico para Pared	Unidad	Unidad	30
21	56101519-010	Tablones	Unidad	Unidad	10
22	52131501-006	Cortinas Verticales Anti solares	Unidad	M2	100

MINISTERIO DEL INTERIOR * Unidad Operativa de Contrataciones * Dirección de

Lic. Omar Rodrigo Mongelós G.
Director
Dirección de la Unidad Operativa de Contrataciones
Ministerio del Interior

ITEM 1 -- SILLON EJECUTIVO GIRATORIO

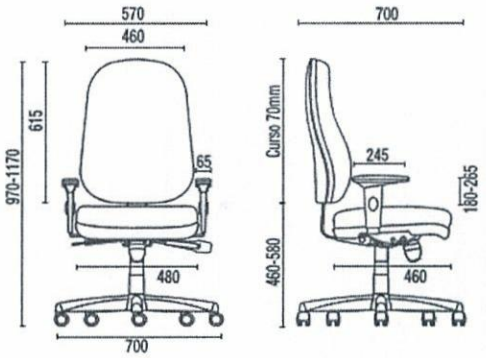

ASIENTO:
MADERA MULTILAMINADA COMPENSADO NAVAL CON 14 MM DE ESPESOR EN ESPUMA INYECTADA ERGONOMICAMENTE CON 60MM DE ESPESOR CON DENSIDAD ENTRE 45 A 50KG/M3. ESFERES DE TUERCA INTERNAS CON GARRAS PARA TORNILLOS PARA FIJAMIENTO DE LA BASE GIRATORIA Y REVESTIMIENTO DE RESPALDO REVESTIMIENTO EN CUERO ECOLOGCIO MIGRO (PU-VNP)

RESPALDO ALTO:
MADERA MULTILAMINADA COMPENSADO NAVAL CON 14 MM DE ESPESOR EN ESPUMA INYECTADA ERGONOMICAMENTE CON 60MM DE ESPESOR CON DENSIDAD ENTRE 45 A 50KG/M3. ESFERAS DE TUERCA INTERNAS CON GARRAS PARA TORNILLOS PARA FIJAMIENTO DE LA BASE GIRATORIA Y REVESTIMIENTO DE RESPALDO EN POPIPROPILENO INYECTADO EN CUERO ECOLOGICO. CONTRA-CAPA REVESTIMIENTO DEL RESPALDO EN POLIPROPILENO INYECTADO CON REVESTIMIENTO EN CUERO ECOLOGCIO MIGRO (PU-VNP)

BRAZOS:
APOYA BRAZOS LS EN POLIPROPILENO COPOLIMETRO INYECTADO CON ALMA DE ACERO SAE 1020 PINTADO, REGULAJE DE ALTURA CON BOTON EN 7 POSICIONES Y 85MM DE CURSO. PLANCHA DE ACERO PARA FIJA EL ASIENTO CON ACUJEROS OBLONGOS EN LA REGULACION HORIZONTAL CON TORNILLOS.

BASE:
BASE GIRATORIA DESMONTABLE CON 5 BRAZOS DE HASTES EN ACERO CON PINOS DE RUEDAS SOLDADO EN LA EXTREMIDAD DE LOS HASTES EN ACUJEROS TIPO FRANJA EVITANDO QUE SE SOLTEN, YCUBIERTA POR POLAINA INYECTADA EN POLIPROPILENOEL COLOR NEGRO CON APOYO EN LA 5 RUEDAS DOBRE GIRO CON ROLAMIENTO EN 50MM DE DIAMETRO EN NYLON EN REVESTIMIENTO SEMIESFERA PLASTICA CON LA ESTRUCTURA QUE FACILITA EL GIRO CON ROLAMIENTO EN NYLON PARA EL USO DE ALFOMBRAS , PISOS ETC. COLUNA CENTRAL DESMONTABLE FIJA POR ENCASTRE CONICO EN DESLIZAMIENTO AXIAL EN GIRO EN ESFERAS E ARANDELAS EN ACERO TEMPRADO EN ALTA RESISTENCIA CON SISTEMA DE REGULACION PENEUMATICA A GAS. TELESCOPICO INYECTADO REVESTIDO EN 3 PARTES PARA PROTECION DE COLUNA A GAS.
MECANISMO:
MECANISMO DE ENCLINACION RELAX LIBRE.
ACABAMIENTO:
REVESTIMIENTO EN PINTURA EPOXI-PO DEL TIPO HIBRIDA EN LA CAMADA DE 60 MICRONS EN ESTUFA A 200 GRADOS EL COLOR NEGRO LISO SEMI-BRILLO W-ECO EN LA SUPERFICIE METALICAS CON EL PREPARO-PREVIO ATRAVES DE TRATAMIENTO CEN FOSFATO EL ZIN PARA MEJOR DURABILIDAD Y PINTURA.
REVESTIMIENTO:
REVESTIMIENTO EN CUERO ECOLOGCIO MIGRO (PU-VNP)
MEDIDAS:
ANEXO EN IMAGEN.

MINISTERIO DEL INTERIOR * Unidad Operativa de Contrataciones * Dirección de Dirección de Contrataciones REPÚBLICA DEL PARAGUAY

Lic. Omar Rodrigo Mongelós G.
Director
Dirección de la Unidad Operativa de Contrataciones
Ministerio del Interior

ITEM 2 -- SILLA GIRATORIA TIPO SECRETARIA

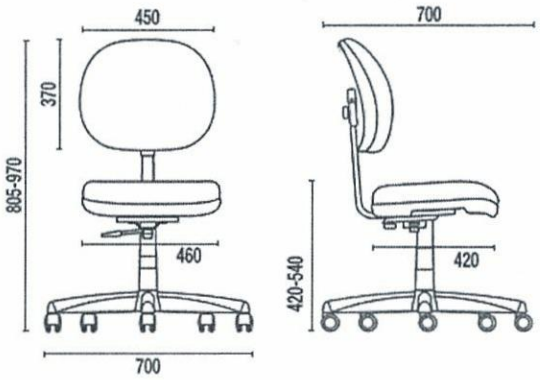

ASIENTO:
MADERA MULTILAMINADA COMPENSADO NAVAL CON 14 MM DE ESPESOR.
EN ESPUMA INYECTADA ERGONOMICAMENTE CON 60MM DE ESPESOR CON DENSIDAD ENTRE 45 A 50KG/M3.
ESFERES DE TUERCA INTERNAS CON GARRAS PARA TORNILLOS PARA FIJAR EL ASIENTO Y BASE.
CARENAJE INYECYADA DE PROTECCION ABAJO EN POLIPROPILENO.
REVESMIENTO EN CUERO ECOLOGICO.
RESPALDO:
MADERA MULTILAMINADA COMPENSADO NAVAL CON 14 MM DE ESPESOR.
ESPUMA INYECTADA ERGONOMICAMENTE CON 60MM DE ESPESOR CON DENSIDAD ENTRE 45 A 50KG/M3.
CARENAJE DE PROTECCION EL RESPALDO INYECTADA EN POLIPROPILENO.
BASE:
BASE GIRATORIA DESMONTABLE CON 5 BRAZOS DE HASTES EN ACERO CON PINOS DE RUEDAS SOLDADO EN LA EXTREMIDAD DE LOS HASTES EN ACUJEROS TIPO FRANJA EVITANDO QUE SE SOLTEN, YCUBIERTA POR POLAINA INYECTADA EN POLIPROPILENO.
COLOR NEGRO CON APOYO EN LA 5 RUEDAS DOBRE GIRO CON ROLAMIENTO EN 50MM DE DIAMETRO EN NYLON EN REVESTIMIENTO SEMIESFERA PLASTICA CON LA ESTRUCTURA QUE FACILITA EL GIRO CON ROLAMIENTO EN NYLON PARA EL USO DE ALFOMBRAS, PISOS ETC.
COLUNA CENTRAL DESMONTABLE FIJA POR ENCASTRE CONICO EN DESLIZAMIENTO AXIAL EN GIRO EN ESFERAS E ARANDELAS EN ACERO TEMPRADO EN ALTA RESISTENCIA CON SISTEMA DE REGULACION PENEUMATICA A GAS.
TELESCOPICO INYECTADO REVESTIDO EN 3 PARTES PARA PROTECION DE COLUNA A GAS.
SAPTILLAS Y PONTERAS EN POLIPROPILENO INYECTADO.
ARO DE APOYO DE PIES CON REGULACION DE ALTURA.

ACABAMIENTO DE LA BASE:
REVESTIMIENTO EN PINTURA EPOXI-PO DEL TIPO HIBRIDA EN LA CAMADA DE 60 MICRONS EN ESTUFA A 200 GRADOS EL COLOR NEGRO LISO SEMI-BRILLO W-ECO EN LA SUPERFICIE METALICAS CON EL PREPARO-PREVIO ATRAVES DE TRATAMIENTO CEN FOSFATO EL ZIN PARA MEJOR ADERENCIA Y TERMINACION EN LA PINTURA.

MECANISMO :
MECANISMO DE ALTURAA GAS, EN CON ASIENTO FIXO TIENDO 3 GRADOS DE INCLINACION Y 2 FURACIONES PARA FIJAR EL ASIENTO CON LA DISTANCIA ENTRE LOS CIENTROS DE 125X125 Y 160X200MM.
SUPORTE DEL RESPALTO CON REGULACION DE ALTURA AUTOMATICA REVESTIDA CON UNA CAPA EN POLIPROPILENO.
INCLINACION DEL RESPALDO ACIONADO POR UNA PALANCA OBTENIENDO VARIAS POSICIONES CON RETORNO AUTOMATICO DEL RESPALDO Y AJUSTE AUTOMATICO PARA EL FRENAJE DEL RECLINIO.

BRAZOS:
APOYA BRAZOS LS EN POLIPROPILENO COPOLIMETRO INYECTADO CON ALMA DE ACERO SAE 1020 PINTADO, REGULAJE DE ALTURA CON BOTON EN 7 POSICIONES Y 85MM DE CURSO. PLANCHA DE ACERO PARA FIJA EL ASIENTO CON ACUJEROS OBLONGOS EN LA REGULACION HORIZONTAL CON TORNILLOS.

REVESMIENTO:
REVESTIMIENTO EN CUERO ECOLOGCIO MIGRO (PU-VNP)

MEDIDAS:
ANEXO EN IMAGEN.

MINISTERIO DEL INTERIOR REPUBLICA DEL PARAGUAY Dirección de Unidad Operativa de Contrataciones

Lic. Omar Rodrigo Mongelós G.
Director
Dirección de la Unidad Operativa de Contrataciones
Ministerio del Interior

ITEM 3 --SILLA INTERLOCUTORA

ASIENTO:
MADERA MULTILAMINADA COMPENSADO NAVAL CON 14 MM DE ESPESOR.
EN ESPUMA INYECTADA ERGONOMICAMENTE CON 60MM DE ESPESOR CON DENSIDAD ENTRE 45 A 50KG/M3.
ESFERES DE TUERCA INTERNAS CON GARRAS PARA TORNILLOS PARA FIJAR EL ASIENTO Y BASE .CARENAJE INYECYADA DE PROTECCION ABAJO EN POLIPROPILENO.REVESTIMIENTO EN CUERO ECOLOGCIO MIGRO (PU-VNP)

RESPALDO:
MADERA MULTILAMINADA COMPENSADO NAVAL CON 14 MM DE ESPESOR.ESPUMA INYECTADA ERGONOMICAMENTE CON 60MM DE ESPESOR CON DENSIDAD ENTRE 45 A 50KG/M3.SUPORTE EN ACERO CON 76,20MM DE LARGO, ESPESOR 6.35.CARENAJE DE PROTECCION EL RESPALDO INYECTADA EN POLIPROPILENO.

BASE:
ESTRUCTURA DE BASE EN CANO DE ACERO INDUSTRIAL REDONDO EN FORMA "S" 25,40MM PAREDE 2.25.PUNTERAS Y SAPATILLAS INYECTADAS EN POLIPROPILENO.

ACABAMIENTO DE LA BASE:
REVESTIMIENTO EN PINTURA EPOXI-PO DEL TIPO HIBRIDA EN LA CAMADA DE 60 MICRONS EN ESTUFA A 200 GRADOS EL COLOR NEGRO LISO SEMI-BRILLO W-ECO EN LA SUPERFICIE METALICAS CON EL PREPARO-PREVIO ATRAVES DE TRATAMIENTO CEN FOSFATO EL ZIN PARA MEJOR ADERENCIA Y TERMINACION EN LA PINTURA.

REVESMIENTO:
REVESTIMIENTO EN CUERO ECOLOGCIO MIGRO (PU-VNP)

MEDIDAS:
ANEXO EN IMAGEN.

ITEM 4 --- SILLON EJECUTIVO GERENCIAL BASCULANTE ERGONOMICO

ASIENTO:
MADERA MULTILAMINADA COMPENSADO NAVAL CON 18 MM DE ESPESOR EN ESPUMA INYECTADA ERGONOMICAMENTE CON 60MM DE ESPESOR CON DENSIDAD ENTRE 45 A 50KG/M3. ESFERES DE TUERCA INTERNAS CON GARRAS PARA TORNILLOS PARA FIJAMIENTO DE LA BASE GIRATORIA Y REVESTIMIENTO DE RESPALDO EN POPIPROPILENO INYECTADO EN CUERO ECOLOGICO.

RESPALDO:
MADERA MULTILAMINADA COMPENSADO NAVAL CON 18 MM DE ESPESOR EN ESPUMA INYECTADA ERGONOMICAMENTE CON 60MM DE ESPESOR CON DENSIDAD ENTRE 45 A 50KG/M3. ESFERAS DE TUERCA INTERNAS CON GARRAS PARA TORNILLOS PARA FIJAMIENTO DE LA BASE GIRATORIA Y REVESTIMIENTO DE RESPALDO EN POPIPROPILENO INYECTADO EN CUERO ECOLOGICO. CONTRA-CAPA REVESTIMIENTO DEL RESPALDO EN POLIPROPILENO INYECTADO CON REVESTIMIENTO EN CUERO-ECOLOGICO.

BRAZOS:
APOYA BRAZOS EN ACERO CROMADO CON TERMINACION EN POLIPROPILENO INJECTADO.

BASE:
BASE GIRATORIA CROMADA Y CON 5 BRAZOS DE HASTES EN ACERO CON PINOS DE RUEDAS SOLDADO EN LA EXTREMIDAD DE LOS HASTES EN ACUJEROS TIPO FRANJA

EVITANDO QUE SE SOLTEN, CON APOYO EN LA 5 RUEDAS

MINISTERIO DEL INTERIOR * REPÚBLICA DEL PARAGUAY * Unidad Operativa de Contrataciones * Dirección de

Lic. Omar Rodrigo Mongelós G.
Director
Dirección de la Unidad Operativa de Contrataciones
Ministerio del Interior

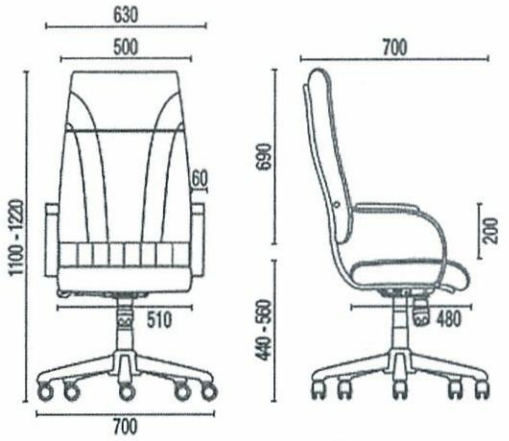	*DOBRE GIRO CON ROLAMIENTO EN 50MM DE DIAMETRO EN NYLON EN REVESTIMIENTO SEMIESFERA PLASTICA CON LA ESTRUCTURA QUE FACILITA EL GIRO CON ROLAMIENTO EN NYLON PARA EL USO DE ALFOMBRAS , PISOS ETC. COLUNA CENTRAL DESMONTABLE FIJA POR ENCASTRE CONICO EN DESLIZAMIENTO AXIAL EN GIRO EN ESFERAS E ARANDELAS EN ACERO TEMPRADO EN ALTA RESISTENCIA CON SISTEMA DE REGULACION PENEUMATICA A GAS. TELESCOPICO INYECTADO REVESTIDO EN 3 PARTES PARA PROTECION DE COLUNA A GAS.* ***MECANISMO:*** *MECANISMO DE ENCLINACION RELAX LIBRE FLUTUACION CON TRABA FIJA. POSSUE AJUSTE DE TENSION POR MANIPULACION FRONTAL. FIJACION DEL ASIENTO CON DISTANCIAMIENTO ENTRE ACUJEROS DE 160X200MM* ***ACABAMIENTO:*** *REVESTIMIENTO EN PINTURA EPOXI-PO DEL TIPO HIBRIDA EN LA CAMADA DE 60 MICRONS EN ESTUFA A 200 GRADOS EL COLOR NEGRO LISO SEMI-BRILLO W-ECO EN LA SUPERFICIE METALICAS CON EL PREPARO-PREVIO ATRAVES DE TRATAMIENTO CEN FOSFATO EL ZIN PARA MEJOR DURABILIDAD Y PINTURA. Y PINTURA.* ***REVESTIMIENTO:*** *REVESTIMIENTO EN CUERO ECOLOGCIO MIGRO (PU-VNP)* **MEDIDAS:** ANEXO EN IMAGEN.

ITEM 5 – SILLON PARA RECEPCIONISTA (TIPO CAJERA)

	ASIENTO: *MADERA MULTILAMINADA COMPENSADO NAVAL CON 14 MM DE ESPESOR.* *EN ESPUMA INYECTADA ERGONOMICAMENTE CON 60MM DE ESPESOR CON DENSIDAD ENTRE 45 A 50KG/M3.* *ESFERES DE TUERCA INTERNAS CON GARRAS PARA TORNILLOS PARA FIJAR EL ASIENTO Y BASE.* *CARENAJE INYECYADA DE PROTECCION ABAJO EN POLIPROPILENO.* *REVESTIMIENTO EN CUERO ECOLOGCIO MIGRO (PU-VNP)* ***RESPALDO:*** *MADERA MULTILAMINADA COMPENSADO NAVAL CON 14 MM DE ESPESOR.* *ESPUMA INYECTADA ERGONOMICAMENTE CON 60MM DE ESPESOR CON DENSIDAD ENTRE 45 A 50KG/M3.* *CARENAJE DE PROTECCION EL RESPALDO INYECTADA EN POLIPROPILENO.* ***BASE ALTA:*** *BASE GIRATORIA DESMONTABLE CON 5 BRAZOS DE*

MINISTERIO DEL INTERIOR * Unidad Operativa de Contrataciones * REPÚBLICA DEL PARAGUAY

Lic. Ozmar Rodrigo Mongelós G.
Director
Dirección de la Unidad Operativa de Contrataciones
Ministerio del Interior

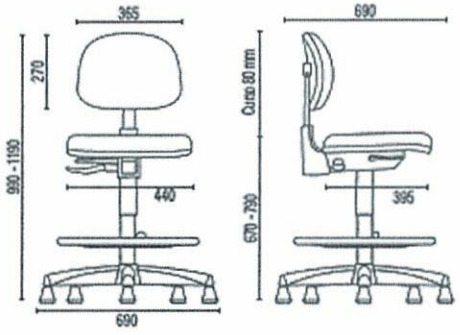

HASTES EN ACERO CON PINOS DE RUEDAS SOLDADO EN LA EXTREMIDAD DE LOS HASTES EN ACUJEROS TIPO FRANJA EVITANDO QUE SE SOLTEN, YCUBIERTA POR POLAINA INYECTADA EN POLIPROPILENO.

EN NYLON EN REVESTIMIENTO SEMIESFERA PLASTICA.

COLUNA CENTRAL DESMONTABLE FIJA POR ENCASTRE CONICO EN DESLIZAMIENTO CON SISTEMA DE REGULACION PENEUMATICA A GAS.

TELESCOPICO INYECTADO REVESTIDO EN 3 PARTES PARA PROTECION DE COLUNA A GAS.

SAPTILLAS Y PONTERAS EN POLIPROPILENO INYECTADO.

ARO DE APOYO DE PIES CON REGULACION DE ALTURA.

ACABAMIENTO DE LA BASE:

REVESTIMIENTO EN PINTURA EPOXI-PO DEL TIPO HIBRIDA EN LA CAMADA DE 60 MICRONS EN ESTUFA A 200 GRADOS EL COLOR NEGRO LISO SEMI-BRILLO W-ECO EN LA SUPERFICIE METALICAS CON EL PREPARO-PREVIO ATRAVES DE TRATAMIENTO CEN FOSFATO EL ZIN PARA MEJOR ADERENCIA Y TERMINACION EN LA PINTURA.

MECANISMO:

MECANISMO TIPO BACK-SYSTEM, DE ESTRUCTURA CON ASIENTO FIXO TIENDO 3 GRADOS DE INCLINACION Y 2 FURACIONES PARA FIJAR EL ASIENTO CON LA DISTANCIA ENTRE LOS CIENTROS DE 125X125 Y 160X200MM.

SUPORTE DEL RESPALTO CON REGULACION DE ALTURA AUTOMATICA REVESTIDA CON UNA CAPA EN POLIPROPILENO.

INCLINACION DEL RESPALDO ACIONADO POR UNA PALANCA OBTENIENDO VARIAS POSICIONES CON RETORNO AUTOMATICO DEL RESPALDO Y AJUSTE AUTOMATICO PARA EL FRENAJE DEL RECLINIO.

REVESMIENTO:

REVESTIMIENTO EN CUERO ECOLOGCIO MIGRO (PU-VNP)

MEDIDAS:

ANEXO EN IMAGEN

Lic. Omar Rodrigo Mongelós G.
Director
Dirección de la Unidad Operativa de Contrataciones
Ministerio del Interior

ITEM 6 – SILLON GIRATORIO CON POSA BRAZO

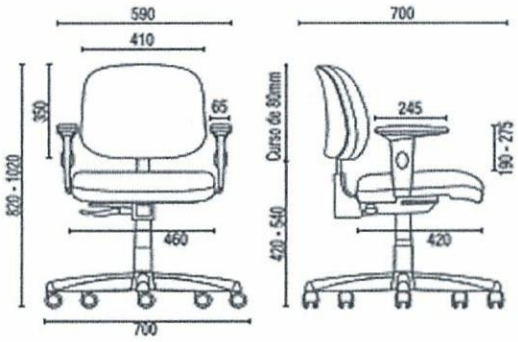

ASIENTO:

MADERA MULTILAMINADA COMPENSADO NAVAL CON 14 MM DE ESPESOR.

EN ESPUMA INYECTADA ERGONOMICAMENTE CON 60MM DE ESPESOR CON DENSIDAD ENTRE 45 A 50KG/M3.

ESFERES DE TUERCA INTERNAS CON GARRAS PARA TORNILLOS PARA FIJAR EL ASIENTO Y BASE.

CARENAJE INYECYADA DE PROTECCION ABAJO EN POLIPROPILENO.

REVESMIENTO EN CUERO ECOLOGICO.

RESPALDO:

MADERA MULTILAMINADA COMPENSADO NAVAL CON 14 MM DE ESPESOR.

ESPEMA INYECTADA ERGONOMICAMENTE CON 60MM DE ESPESOR CON DENSIDAD ENTRE 45 A 50KG/M3.

CARENAJE DE PROTECCION EL RESPALDO INYECTADA EN POLIPROPILENO.

BASE:

BASE GIRATORIA DESMONTABLE CON 5 BRAZOS DE HASTES EN ACERO CON PINOS DE RUEDAS SOLDADO EN LA EXTREMIDAD DE LOS HASTES EN ACUJEROS TIPO FRANJA EVITANDO QUE SE SOLTEN, YCUBIERTA POR POLAINA INYECTADA EN POLIPROPILENO.

COLOR NEGRO CON APOYO EN LA 5 RUEDAS DOBRE GIRO CON ROLAMIENTO EN 50MM DE DIAMETRO EN NYLON EN REVESTIMIENTO SEMIESFERA PLASTICA CON LA ESTRUCTURA QUE FACILITA EL GIRO CON ROLAMIENTO EN NYLON PARA EL USO DE ALFOMBRAS, PISOS ETC.

COLUNA CENTRAL DESMONTABLE FIJA POR ENCASTRE CONICO EN DESLIZAMIENTO AXIAL EN GIRO EN ESFERAS E ARANDELAS EN ACERO TEMPRADO EN ALTA RESISTENCIA CON SISTEMA DE REGULACION PENEUMATICA A GAS.

TELESCOPICO INYECTADO REVESTIDO EN 3 PARTES PARA PROTECION DE COLUNA A GAS.

SAPTILLAS Y PONTERAS EN POLIPROPILENO INYECTADO.

ARO DE APOYO DE PIES CON REGULACION DE ALTURA.

Lic. Omar Rodrigo Mongelós G.
Director
Dirección de la Unidad Operativa de Contrataciones
Ministerio del Interior

	ACABAMIENTO DE LA BASE: *REVESTIMIENTO EN PINTURA EPOXI-PO DEL TIPO HIBRIDA EN LA CAMADA DE 60 MICRONS EN ESTUFA A 200 GRADOS EL COLOR NEGRO LISO SEMI-BRILLO W-ECO EN LA SUPERFICIE METALICAS CON EL PREPARO-PREVIO ATRAVES DE TRATAMIENTO CEN FOSFATO EL ZIN PARA MEJOR ADERENCIA Y TERMINACION EN LA PINTURA.* ***MECANISMO :*** *MECANISMO TIPO BACK-SYSTEM, DE ESTRUCTURA MONOBLOCO CON ASIENTO FIXO TIENDO 3 GRADOS DE INCLINACION Y 2 FURACIONES PARA FIJAR EL ASIENTO CON LA DISTANCIA ENTRE LOS CIENTROS DE 125X125 Y 160X200MM.* *SUPORTE DEL RESPALTO CON REGULACION DE ALTURA AUTOMATICA REVESTIDA CON UNA CAPA EN POLIPROPILENO.* *INCLINACION DEL RESPALDO ACIONADO POR UNA PALANCA OBTENIENDO VARIAS POSICIONES CON RETORNO AUTOMATICO DEL RESPALDO Y AJUSTE AUTOMATICO PARA EL FRENAJE DEL RECLINIO.* ***BRAZOS:*** *APOYA BRAZOS LS EN POLIPROPILENO COPOLIMETRO INYECTADO CON ALMA DE ACERO SAE 1020 PINTADO, REGULAJE DE ALTURA CON BOTON EN 7 POSICIONES Y 85MM DE CURSO. PLANCHA DE ACERO PARA FIJA EL ASIENTO CON ACUJEROS OBLONGOS EN LA REGULACION HORIZONTAL CON TORNILLOS.* ***REVESMIENTO:*** *REVESTIMIENTO EN CUERO ECOLOGICO MIGRO (PU-VNP)* ***MEDIDAS:*** *ANEXO EN IMAGEN*

MINISTERIO DEL INTERIOR
REPÚBLICA DEL PARAGUAY
Dirección de Unidad Operativa de Contrataciones

Lic. Omar Rodrigo Mongelós G.
Director
Dirección de la Unidad Operativa de Contrataciones
Ministerio del Interior

ITEM 7 – SILLA TANDEN 3 LUGARES

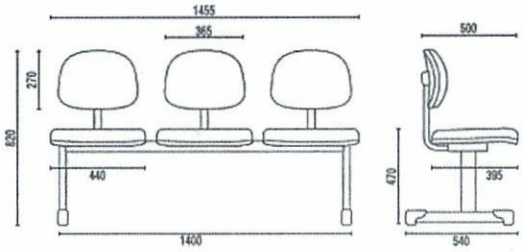

ASIENTO:
MADERA MULTILAMINADA COMPENSADO NAVAL CON 12 MM DE ESPESOR. EN ESPUMA INYECTADA ERGONOMICAMENTE CON 60MM DE ESPESOR CON DENSIDAD ENTRE 45 A 50KG/M3. ESFERES DE TUERCA INTERNAS CON GARRAS PARA TORNILLOS PARA FIJAR EL ASIENTO Y BASE .CARENAJE INYECYADA DE PROTECCION ABAJO EN POLIPROPILENO.REVESMIENTO EN CUERO ECOLOGICO.

RESPALDO:

MADERA MULTILAMINADA COMPENSADO NAVAL CON 14 MM DE ESPESOR. ESPUMA INYECTADA ERGONOMICAMENTE CON 60MM DE ESPESOR CON DENSIDAD ENTRE 45 A 50KG/M3. SUPORTE EN ACERO CON 76,20MM DE LARGO, ESPESOR 6.35. CARENAJE DE PROTECCION EL RESPALDO INYECTADA EN POLIPROPILENO.

BASE:

ESTRUCTURA EN ACERO INDUSTRIAL RETANGULAR DE 30X70 MM ESPESOR 1.06 MM. ESTRUCTURA LATERAL EN TANDE EN ACERO INDUSTRIAL RETANGULAR 30X70 , ESPESOR 1.20 MM. CANO DE ACERO DEL RESPALDO EN ACERP INDUSTRIAL OBLONGO 20X48 MM, ESPESOR 1.50. SAPATILLAS INYECTADAS EN POLIPROPILENO.

ACABAMIENTO DE LA BASE:

REVESTIMIENTO EN PINTURA EPOXI-PO DEL TIPO HIBRIDA EN LA CAMADA DE 60 MICRONS EN ESTUFA A 200 GRADOS EL COLOR NEGRO LISO SEMI-BRILLO W-ECO EN LA SUPERFICIE METALICAS CON EL PREPARO-PREVIO ATRAVES DE TRATAMIENTO CEN FOSFATO EL ZIN PARA MEJOR ADERENCIA Y TERMINACION EN LA PINTURA.

REVESMIENTO :

EN CUERO ECOLOGICO CON MICRO VNP

MEDIDAS:

ANEXO EN IMÁGENES

MINISTERIO DEL INTERIOR
Unidad Operativa de Contrataciones
Dirección de

Lic. Omar Rodrigo Mongelós G.
Director
Dirección de la Unidad Operativa de Contrataciones
Ministerio del Interior

ITEM 8 – SOFA DE ESPERA 3 LUGARES

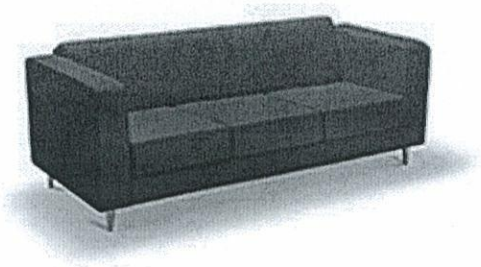

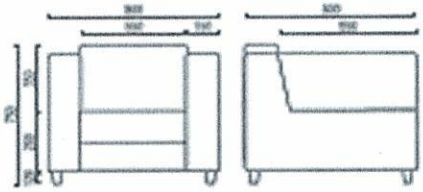

12005 **Sofá Espera**
Larguras:
1L – 800mm
2L – 1300mm
3L – 1800mm

ASIENTO:

ALMOHADA DE ESPUMA EXPANDIDA/LAMINADA CON 150MM DE ESPESURA MEDIA Y DENSIDAD DE 26KG/M3, COMPENSADO MULTILAMINADO18MM DE ESPESURA. ESPUMA EXPANDIDA/LAMINADA CON 20MM DE ESPESURA MEDIA Y DENSIDAD DE 23KG/M3. ESPUMA EXPANDIDA/LAMINADA CON 20MM DE ESPESURA MEDIA Y DENSIDAD DE 23KG/M3,REVESTIMIENTO EN CUERO ECOLOGCIO MIGRO (PU-VNP)

RESPALDO:

COMPENSADO MULTILAMINADO18MM DE ESPESURA. ESPUMA EXPANDIDA/LAMINADA CON 40MM DE ESPESURA MEDIA Y DENSIDAD DE 23KG/M3. ESPUMA EXPANDIDA/LAMINADA CON 30MM DE ESPESURA MEDIA Y DENSIDAD DE 23KG/M3. ESPUMA EXPANDIDA/LAMINADA CON 7MM DE ESPESURA MEDIA Y DENSIDAD DE 23KG/M3,.REVESTIMIENTO EN CUERO ECOLOGCIO MIGRO (PU-VNP)

LATERALES:

CHAPA DE EUCATEX 3MM DE ESPESURA. ESPUMA EXPANDIDA/LAMINADA CON 40MM DE ESPESURA MEDIA Y DENSIDAD DE 23KG/M3. ESPUMA EXPANDIDA/LAMINADA CON 30MM DE ESPESURA MEDIA Y DENSIDAD DE 23KG/M3. ESPUMA EXPANDIDA/LAMINADA CON 7MM DE ESPESURA MEDIA Y DENSIDAD DE 23KG/M3, REVESTIMIENTO EN CUERO ECOLOGCIO MIGRO (PU-VNP)

ESTRUCTURA:

ESTRUCTURA DEL SOFÁ EN MADERA MACIZA DE PRIMERA CALIDAD

BASE:

PIES DE APOYO EN ALUMINIO PULIDO

MEDIDAS:

ANEXO IMÁGENES

MINISTERIO DEL INTERIOR * Unidad Operativa de Contrataciones * Dirección de Contrataciones
REPÚBLICA DEL PARAGUAY

Lic. Omar Rodrigo Mongelós G.
Director
Dirección de la Unidad Operativa de Contrataciones
Ministerio del Interior

ITEM 9 – ESCRITORIO MADERA 2 CAJONES

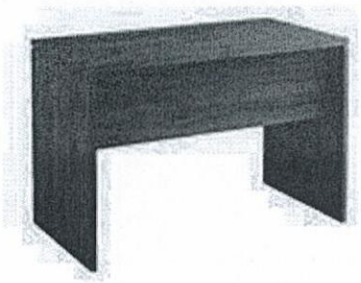 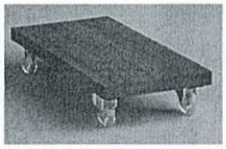	ESCRITORIO STANDAR, TAPA SUPERIOR Y LATERALES EN 100 % MDF DE 18 MM DE ESPESOR Y CUBRE PIERNAS EN 100 % MDF DE 15 MM CON ACABADO EN BP EN AMBAS CARAS VISTAS. - DIM. :(ANCHO 1360MM, ALTURA: 730 MM, PROFUNDIDAD: 600 MM) CON BUÑA PERIMETRAL EN LA UNIÓN DE LA TAPA SUPERIOR Y LOS LATERALES DE LA MESADA. DIMENSIONES DE BUÑA: (10MM DE ALTURA Y 10MM DE PROFUNDIDAD). PATITAS NIVELADORAS DE ALTURA. CANTONERAS EN PVC DE 1,5MM DE ESPESOR. SISTEMA DE FIJACIÓN DE PLACAS CON ENSAMBLE DE MINIFIX. . MODULO DE DOBLE CAJÓN SOSTENIDO A LA MESADA, LA ESTRUCTURA DEL CAJÓN DEBERÁ SER INDEPENDIENTE A LA DE LA MESA DE TRABAJO. TAPA INFERIOR, FRENTE DE CAJONES, LATERALES Y FONDO EN 100% MDF DE 15MM CON ACABADO EN BP EN AMBAS CARAS VISTAS. .- DIM. DE LOS CAJONES:(ANCHO 350MM, ALTURA:260 MM, PROFUNDIDAD: 365 MM). CANTONERAS EN PVC DE 1,5MM DE ESPESOR. CORREDERAS METÁLICAS. CERRADURA DE PRIMERA CALIDAD EN EL PRIMER CAJÓN CON TRABA AUTOMÁTICA EN LOS DEMÁS. TIRADORES EN 100 % MDF DE 15 MM CON ACABADO EN BP EN UNA CARAS VISTA, DIM.: (200 MM DE ANCHO, ALTURA 45MM Y PROFUNDIDAD 15MM), CON CORTE A 45 GRADOS EN LAS ARISTAS, CANTOS VISTOS EN MDF Y ACABADO CON RESINA SEMI BRILLO. DETALLE EN EL CENTRO DE LA CARA FRONTAL DEL TIRADOR EN LÁMINA DE ALUMINIO DE 120MM DE ANCHO Y 10MM DE ALTO. SISTEMA DE FIJACIÓN DE PLACAS CON ENSAMBLE DE MINIFIX. UN PORTA CPU MÓVIL CON TAPA SUPERIOR EN 100 % MDF DE 25 MM DE ESPESOR CON ACABADO EN BP EN AMBAS CARAS VISTAS. DIM. :(ANCHO 220MM, ALTURA: 90 MM, PROFUNDIDAD: 450 MM). CANTONERAS EN PVC DE 1,5 MM DE ESPESOR. CON 4 RUEDITAS EN GEL DE SILICONA TRANSPARENTE, 2 CON TRABA Y 2 SIN TRABA. COLOR: CASTAÑO VETEADO.

ITEM 10 – ARMARIO BAJO CON 2 PUERTAS CORREDIZAS

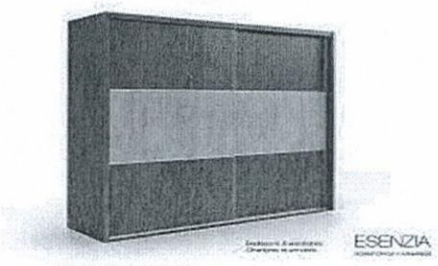	ARMARIO BAJO CON TAPA SUPERIOR EN 100 % MDF DE 18 MM DE ESPESOR CON ACABADO EN BP EN AMBAS CARAS VISTAS. TAPA INFERIOR, PUERTAS, LATERALES, FONDO Y ESTANTE EN 100% MDF DE 15MM DE ESPESOR Y ACABADO EN BP EN AMBAS CARAS VISTAS. - DIM. :(ANCHO 900MM, ALTURA: 1190 MM, PROFUNDIDAD: 430 MM). BASE DE RECUADRO EN ACERO CARBONO PINTADO EN EPOXI NEGRO. ZAPATAS NIVELADORAS DE ALTURA. LLAVE EN LA PUERTA CON DOBLE TRABA Y 2

MINISTERIO DEL INTERIOR REPÚBLICA DEL PARAGUAY Unidad Operativa de Contrataciones Dirección de

Lic. Omar Rodrigo Mongelós G.
Director
Dirección de la Unidad Operativa de Contrataciones
Ministerio del Interior

	ESTANTES INTERNOS. CANTONERAS EN PVC DE 1,5 MM DE ESPESOR. TIRADORES DE ALUMINIO PULIDO. SISTEMA DE FIJACIÓN DE PLACAS CON ENSAMBLE DE MINIFIX. COLOR NUEZ VETADO.

ITEM 11 – ARMARIO ALTO CON 2 PUERTAS BATIENTES Y 2 CAJONES PARTE SUPERIOR

	***ARMARIO** CON TAPA SUPERIOR EN 100 % MDF DE 18 MM DE ESPESOR CON ACABADO EN BP EN AMBAS CARAS VISTAS. TAPA INFERIOR, PUERTAS, LATERALES, FONDO Y ESTANTE EN 100% MDF DE 15MM DE ESPESOR Y ACABADO EN BP EN AMBAS CARAS VISTAS. - DIM. :(ANCHO 900MM, ALTURA: 2005 MM, PROFUNDIDAD: 430 MM). BASE DE RECUADRO EN ACERO CARBONO PINTADO EN EPOXI NEGRO. ZAPATAS NIVELADORAS DE ALTURA. LLAVE EN LA PUERTA CON DOBLE TRABA Y 4 ESTANTES INTERNOS. CANTONERAS EN PVC DE 1,5 MM DE ESPESOR. TIRADORES EN 100 % MDF DE 15 MM CON ACABADO EN BP EN UNA CARA VISTA, DIM.: (200MM DE ANCHO, ALTURA 45MM Y PROFUNDIDAD 15MM), CON CORTE A 45 GRADOS EN LAS ARISTAS, CANTOS VISTOS EN MDF Y ACABADO CON RESINA SEMI BRILLO. DETALLE EN EL CENTRO DE LA CARA FRONTAL DEL TIRADOR EN LÁMINA DE ALUMINIO DE 120MM DE ANCHO Y 10MM DE ALTO. **2 CAJONES EN LA PARTE INFERIOR** DEL MUEBLE EN PLACA DE MDF DE 15MM DE ESPESOR Y ACABADO EN BP EN AMBAS CARAS VISTAS DIM DE LOS CAJONES (45CM DE ANCHO X 33CM DE ALTO X 43CM DE PROF.) CORREDERA TELESCÓPICAS Y TIRADORES IGUAL A LAS PUERTAS.. SISTEMA DE FIJACIÓN DE PLACAS CON ENSAMBLE DE MINIFIX. COLOR NUEZ VETADO.*

ITEM 12 – ARMARIO ALTO CON 2 PUERTAS BATIENTES CON ESTANTES INTERNOS

	ARMARIO CON TAPA SUPERIOR EN 100 % MDF DE 18 MM DE ESPESOR CON ACABADO EN BP EN AMBAS CARAS VISTAS. TAPA INFERIOR, PUERTAS, LATERALES, FONDO Y ESTANTE EN 100% MDF DE 15MM DE ESPESOR Y ACABADO EN BP EN AMBAS CARAS VISTAS. - DIM. :(ANCHO 900MM, ALTURA: 2005 MM, PROFUNDIDAD: 430 MM). BASE DE RECUADRO EN ACERO CARBONO PINTADO EN EPOXI NEGRO. ZAPATAS NIVELADORAS DE ALTURA. LLAVE EN LA PUERTA CON DOBLE TRABA Y 4 ESTANTES INTERNOS.CANTONERAS EN PVC DE 1,5 MM DE ESPESOR. TIRADORES EN 100 % MDF DE 15 MM CON ACABADO EN BP EN UNA CARA VISTA, DIM.: (200MM DE ANCHO, ALTURA 45MM Y PROFUNDIDAD 15MM), CON CORTE A 45 GRADOS EN LAS ARISTAS, CANTOS VISTOS EN MDF Y ACABADO CON RESINA SEMI BRILLO. DETALLE EN EL CENTRO DE LA CARA FRONTAL DEL

Lic. Omar Rodrigo Mongelós G.
Director
Dirección de la Unidad Operativa de Contrataciones
Ministerio del Interior

	TIRADOR EN LAMINA DE ALUMINIO DE 120MM DE ANCHO Y 10MM DE ALTO.SISTEMA DE FIJACIÓN DE PLACAS CON ENSAMBLE DE MINIFIX.COLOR NUEZ VETADO.

ITEM 13 – ESTANTE DE MADERA LUSTRE COLOR NATURAL

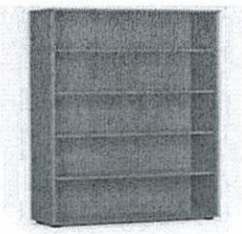	MADERA LUSTRE NATURAL. 4 COMPARTIMIENTOS HORIZONTALES SIN PUERTAS. REFUERZO VERTICAL EN EL CENTRO DE ESTANTE DE TAPA INFERIOR Y SUPERIOR. DIMENSIONES:1,80 X 1,50 X 0, 40 CM (LARGO X ALTURA X PROFUNDIDAD)

ITEM 14 – MUEBLE ESQUINERO MADERA

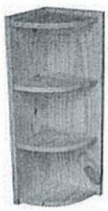	MUEBLE ESQUINERO DE MADERA DE LUSTRE NATURAL CON 3 COMPARTIMIENTOS 1,80 X 0.50 X 0,33 (ALTURA X ANCHO X PROFUNDIDAD)

ITEM 15 – ESTANTE DE METAL COLOR MARRON

	ESTRUCTURA DE METAL – COLOR MARRÓN 4 COMPARTIMIENTOS ABIERTOS MEDIDAS: 1,80 X 0,44 X 1,50 METROS (LARGO X ALTURA X PROFUNDIDAD).

ITEM 16 – MASTIL DE MADERA CON BASE CIRCULAR (INTERIORES)

	MÁSTIL DE MADERA DE 1.80 DE ALTURA PUNTA DE CONO. BASE DE MADERA EN FORMA CIRCULAR SUPERPUESTOS, UNO DE 30CM.

MINISTERIO DEL INTERIOR * REPÚBLICA DEL PARAGUAY * Unidad Operativa de Contrataciones * Dirección de

Lic. Omar Rodrigo Mongelós G.
Director
Dirección de la Unidad Operativa de Contrataciones
Ministerio del Interior

ITEM 17 – MASTIL DE MADERA SIMPLE (EXTERIORES)

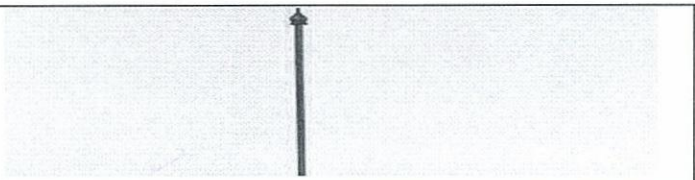	*MÁSTIL DE MADERA SIMPLE PARA USO EN LOS BALCONES DE 1.40 DE ALTURA, PARA ENGANCHE EN ESTRUCTURA DE METAL.*

ITEM 18 – MOSTRADOR PARA RECEPCION EN FORMA DE L

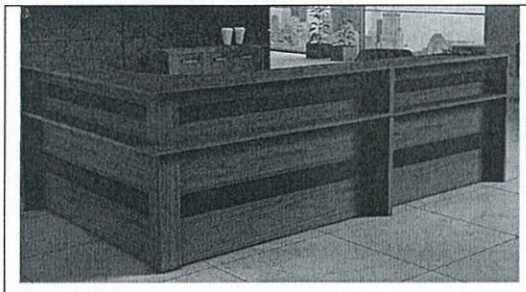

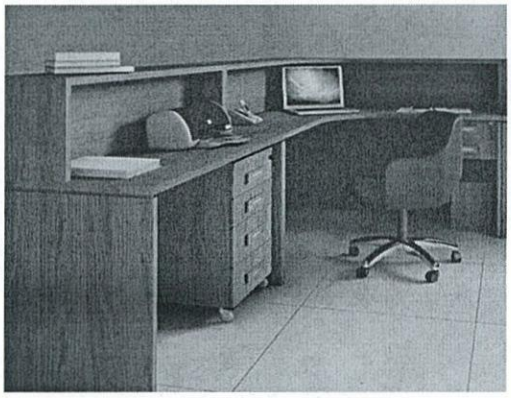

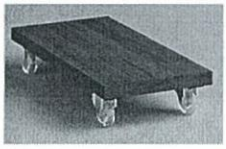

MUEBLE RECEPCIÓN Y CONTROL, EN FORMA DE "L"
COMPUESTO POR 1 MÓDULO RECTO DE DIMENSIÓN: ANCHO 1200 MM, ALTO 730/1055MM Y PROFUNDIDAD 300/600MM, Y 1 MÓDULO EN L ADOSADO EN EL EXTREMO DEL MÓDULO RECTO DIMENSIÓN: ANCHO1 1200 MM X ANCHO2 1200 MM , ALTO 730/1055MM Y PROFUNDIDAD 300/600MM
ANCHO TOTAL: FRENTE 2400MM, LATERAL 1200MM
MESA DE RECEPCIÓN RECTA CON TAPA SUPERIOR (DE LA MESADA DE TRABAJO, LA MESADA DE LA REPISA ALTA) Y LATERALES EN 100 % MDF DE 25 MM DE ESPESOR, PANEL FRONTAL Y DETALLES FRONTALES (FAJA INFERIOR Y SUPERIOR DE 12 CM ALTO Y SUPERIOR DE 8 CM ALTO EN PLACA DE 100 % MDF DE 15 MM DE ESPESOR, CON ACABADO EN BP EN AMBAS CARAS VISTAS. CON BUÑA PERIMETRAL EN LA UNIÓN DE LA TAPA DE LA MESADA Y LOS LATERALES DE LA MESADA. DIMENSIONES DE BUÑA: (10MM DE ALTURA Y 10MM DE PROFUNDIDAD). PATITAS NIVELADORAS DE ALTURA. CANTONERAS EN PVC DE 1,5MM DE ESPESOR. SISTEMA DE FIJACIÓN DE PLACAS CON ENSAMBLE DE MINIFIX. COLOR: CASTAÑO VETEADO Y FAJAS EN NUEZ VETEADO.
DOS CAJONEROS RODANTES CON 4 CAJONES CON TAPA SUPERIOR EN 100 % MDF DE 25MM DE ESPESOR CON ACABADO EN BP EN AMBAS CARAS VISTAS. TAPA INFERIOR, LATERALES Y FONDO EN 100% MDF DE 15MM DE ESPESOR Y ACABADO EN BP EN AMBAS CARAS VISTAS. - DIM. :(ANCHO 350MM, ALTURA: 665 MM, PROFUNDIDAD: 470 MM). DOS RUEDAS DE POLIURETANO INCOLORO CON FRENO Y DOS SIN FRENO. LLAVE EN EL CAJÓN SUPERIOR CON TRABA TOTAL EN LOS DEMÁS CAJONES, - DIM. DE

LOS CAJONES: (ANCHO 350MM, ALTURA:130 MM, PROFUNDIDAD: 430 MM) CORREDERAS METÁLICAS, CANTONERAS EN PVC DE 1,5 MM DE ESPESOR. TIRADORES EN 100 % MDF DE 15 MM CON ACABADO EN BP EN UNA CARA VISTA, DIM.: (120MM DE ANCHO, ALTURA 45MM Y PROFUNDIDAD 15MM), CON CORTE A 45 GRADOS EN LAS ARISTAS, CANTOS VISTOS EN MDF Y ACABADO CON RESINA SEMI BRILLO. DETALLE EN EL CENTRO DE LA CARA FRONTAL DEL TIRADOR EN LAMINA DE ALUMINIO DE 120MM DE ANCHO Y 10MM DE ALTO. SISTEMA DE FIJACIÓN DE PLACAS CON ENSAMBLE DE MINIFIX. COLOR: CASTAÑO VETEADO
DOS PORTA CPU MÓVIL CON TAPA SUPERIOR EN 100 % MDF DE 25 MM DE ESPESOR CON ACABADO EN BP EN AMBAS CARAS VISTAS. DIM. :(ANCHO 220MM, ALTURA: 90 MM, PROFUNDIDAD: 450 MM). CANTONERAS EN PVC DE 1,5 MM DE ESPESOR. CON 4 RUEDITAS EN GEL DE SILICONA TRANSPARENTE, 2 CON TRABA Y 2 SIN TRABA. COLOR: CASTAÑO VETEADO

MINISTERIO DEL INTERIOR – Unidad Operativa de Contrataciones – Dirección de

Lic. Omar Rodrigo Mongelós G.
Director
Dirección de la Unidad Operativa de Contrataciones
Ministerio del Interior

ITEM 19 – ESCRITORIO EN FORMA DE L

	• MDF. 3 CAJONES CON LLAVE MEDIDAS: FRENTE 1,60 X 0,60 X 0,75 LATERAL: 0,90 X 0,50 X 0,75 (LARGO X ANCHO X ALTURA) CON DETALLES EN ESTRUCTURA DE METAL. PORTA CPU. • CAJONES CON LLAVE 100% MDF DE 25 MM DE ESPESOR Y ACABADO EN BP EN AMBAS CARAS VISTAS.

ITEM 20 – PORTA BANDERA METALICO PARA PARED

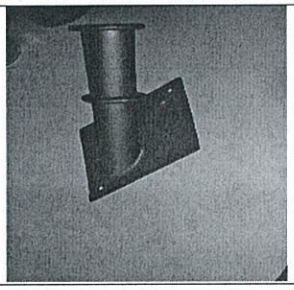	ESTRUCTURA METÁLICA CON BASE DE ROMBO CON CUATRO AGUJEROS EN LOS VÉRTICES PARA SOPORTE CON TARUGOS PARA APLIQUES EN PARED. CON UNA PROFUNDIDAD DE 20 CM PARA MÁSTIL.

ITEM 21 – TABLONES

	TABLONES DE MADERA MACIZA DE YVYRA PYTA, BARNIZADO EN MARRÓN OSCURO (CON DOS MANOS), CON DOS PATAS, DE MADERA TIPO CABALLETE PLEGABLE. MEDIDAS: 3,00 LARGO X 1,20 DE ANCHO, 80CM DE ALTURA, APROXIMADAMENTE.

ITEM 22 – CORTINAS VERTICALES ANTISOLARES

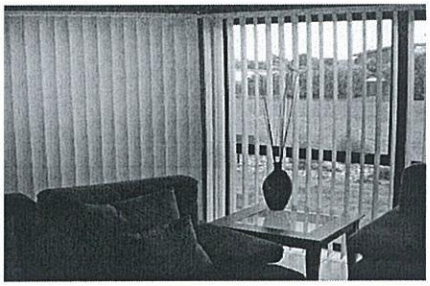	**CORTINAS VERTICALES EN TELA ANTI SOLAR NO LAVABLE**, EN LAMAS DE 89MM DE ESPESOR, EN TELA ANTISOLAR NO LAVABLE CON SISTEMA CORDEL Y MANIVELA DE GIRO, MEDIDAS EN M2. COLOR DE TEJIDO A ELECCIÓN SEGÚN MUESTRARIO. INCLUYE COLOCACIÓN Y MATERIALES.

Lic. Omar Mongelós
Director de la Unidad Operativa
de Contrataciones