MUNICIPALIDAD DE TEMBIAPORA

AULA DE PREESCOLAR

DE 7.20 x7.20 CON

BAÑO Y GALERÍA

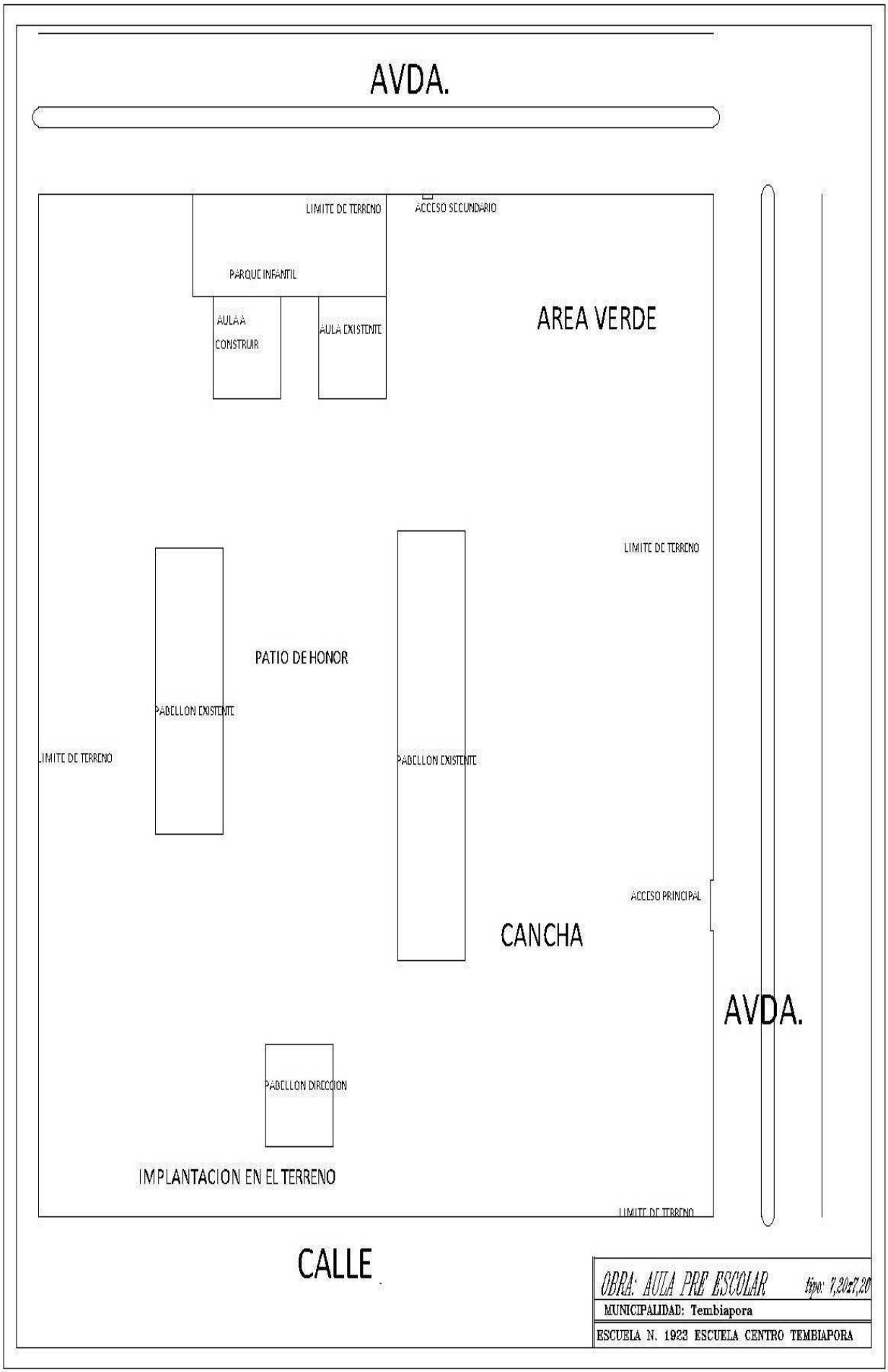

OBRA: AULA PRE ESCOLAR tipo: 7,20x7,20

MUNICIPALIDAD: Tembiapora

ESCUELA N. 1923 ESCUELA CENTRO TEMBIAPORA

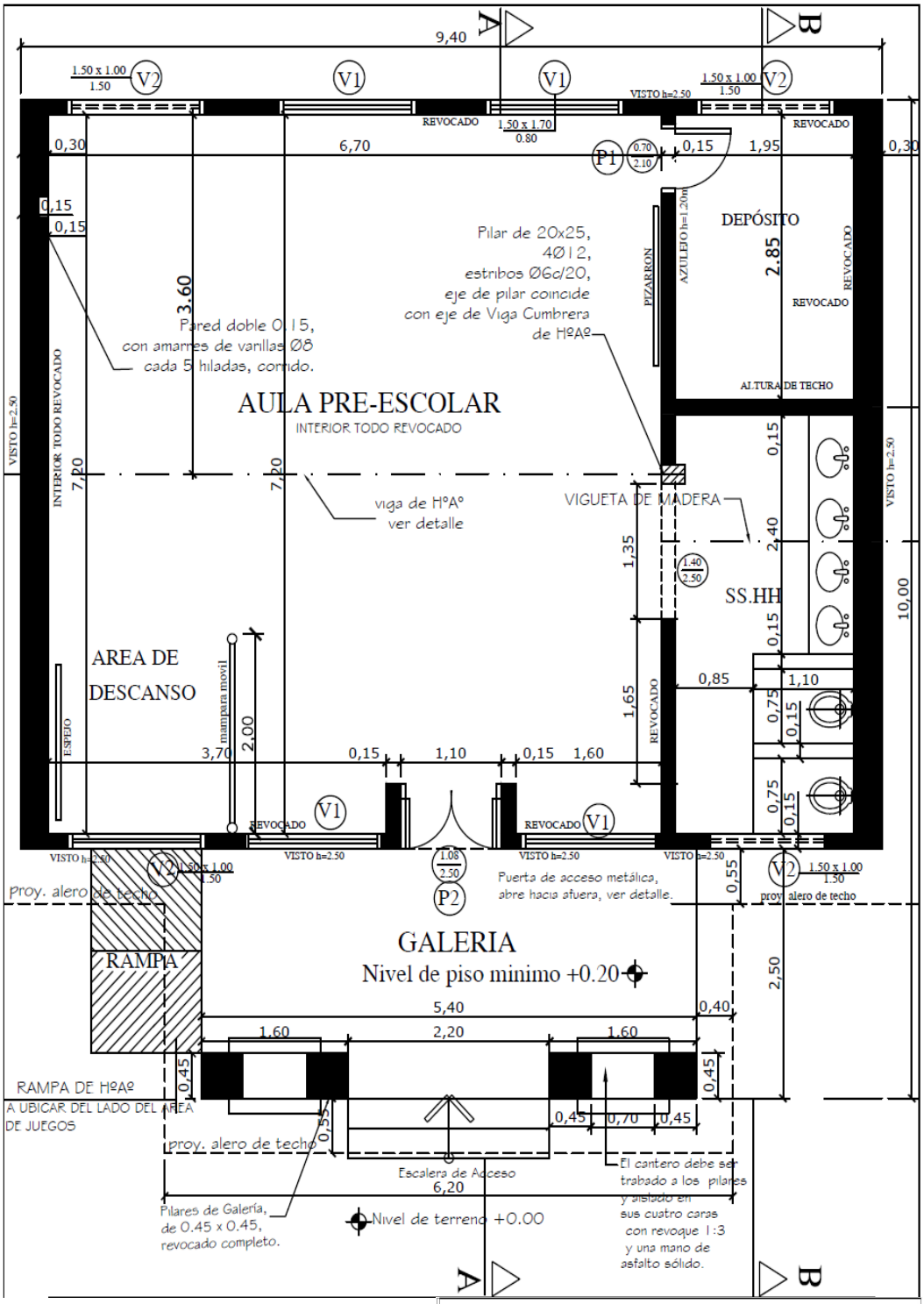

OBRA: AULA PREESCOLAR tipo: 7,20x7,20

MUNICIPALIDAD: Tembiapora

Escuela N° 1923 Escuela Centro Tembiapora

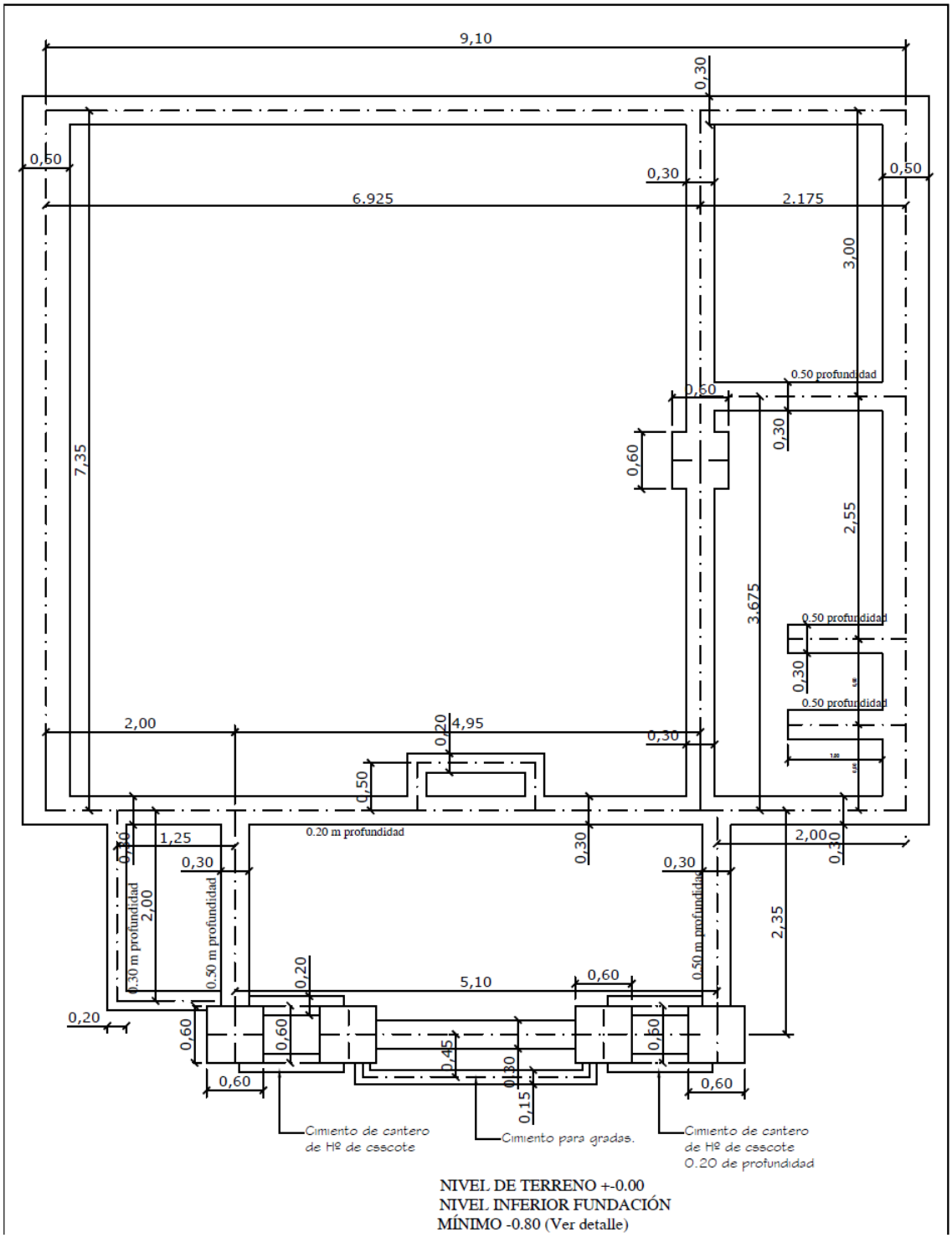

NIVEL DE TERRENO +-0.00
NIVEL INFERIOR FUNDACIÓN
MÍNIMO -0.80 (Ver detalle)

OBRA: AULA PREESCOLAR tipo: 7,20x7,20

MUNICIPALIDAD: Tembiapora

Escuela N° 1923 Escuela Centro Tembiapora

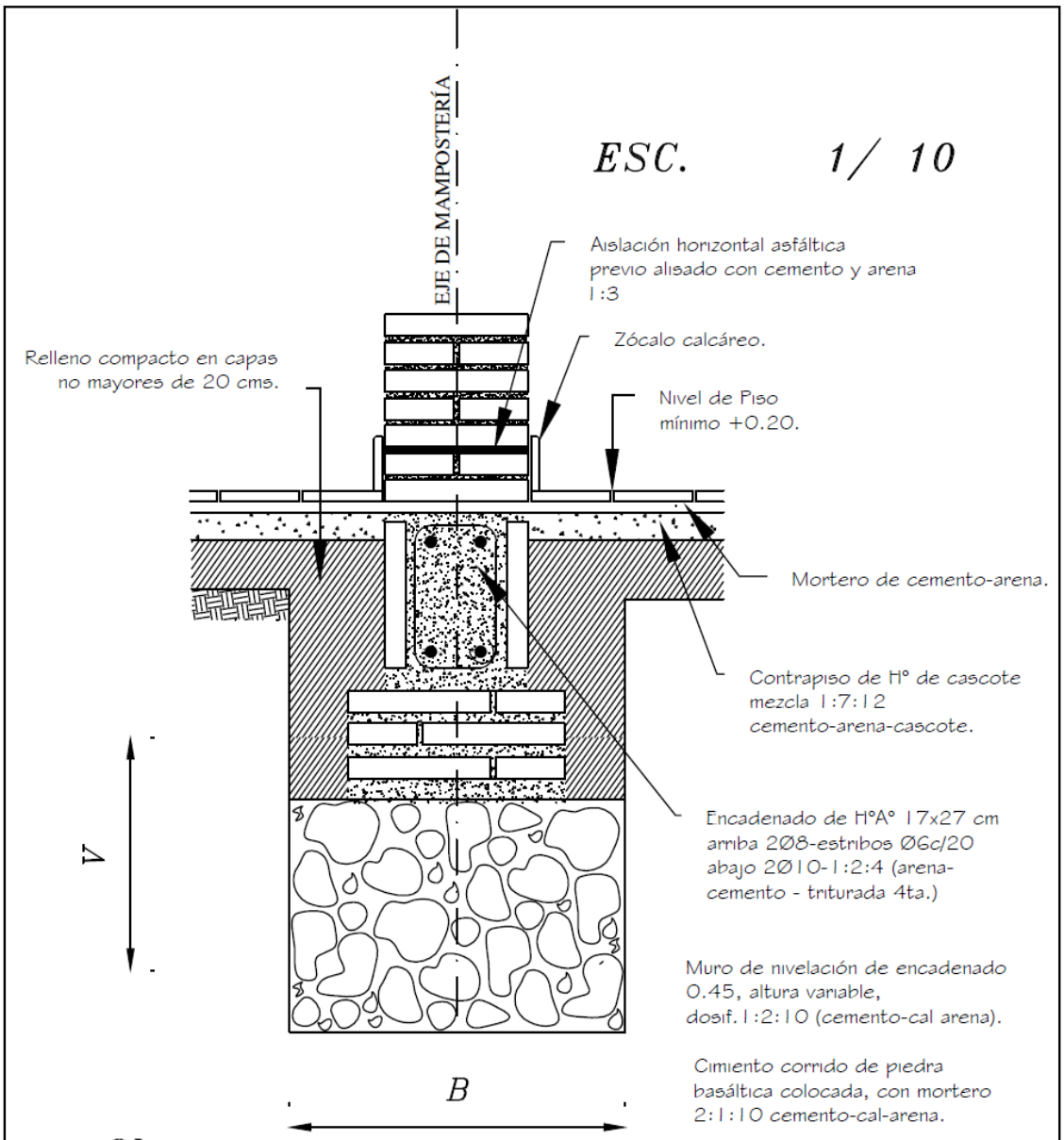

Obs.:

V = variable

B = ancho de cimentación

OBRA: AULA PREESCOLAR	tipo: 7,20x7,20
MUNICIPALIDAD: Tembiapora	
Escuela N° 1923 Escuela Centro Tembiapora	

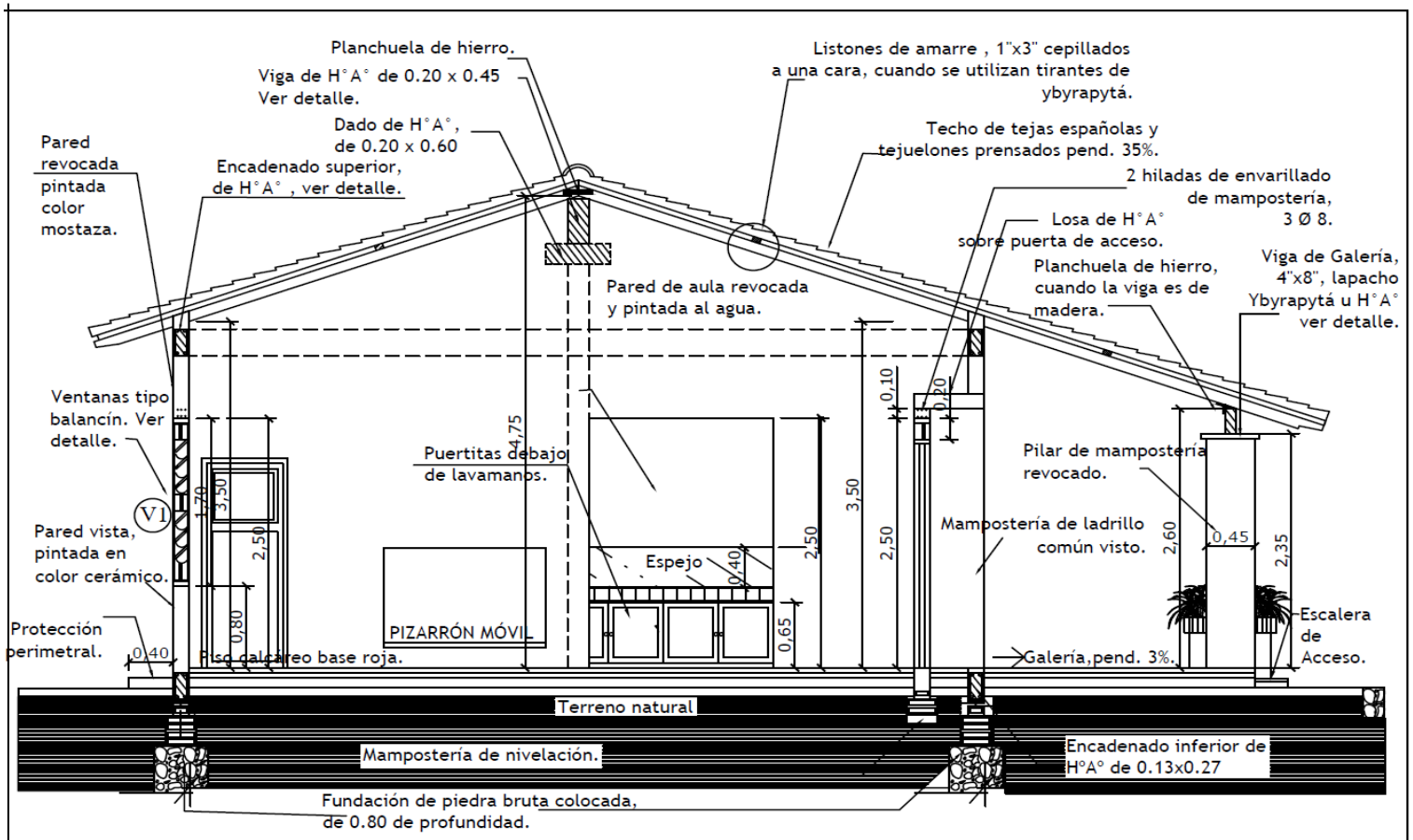

Obs. Los balancines deberán ser colocados a medida que se van construyendo los muros de elevación

CORTE A-A
esc. 1/50.

OBRA: AULA PREESCOLAR tipo: 7,20x7,20
MUNICIPALIDAD: Tembiapora
Escuela N° 1923 Escuela Centro Tembiapora

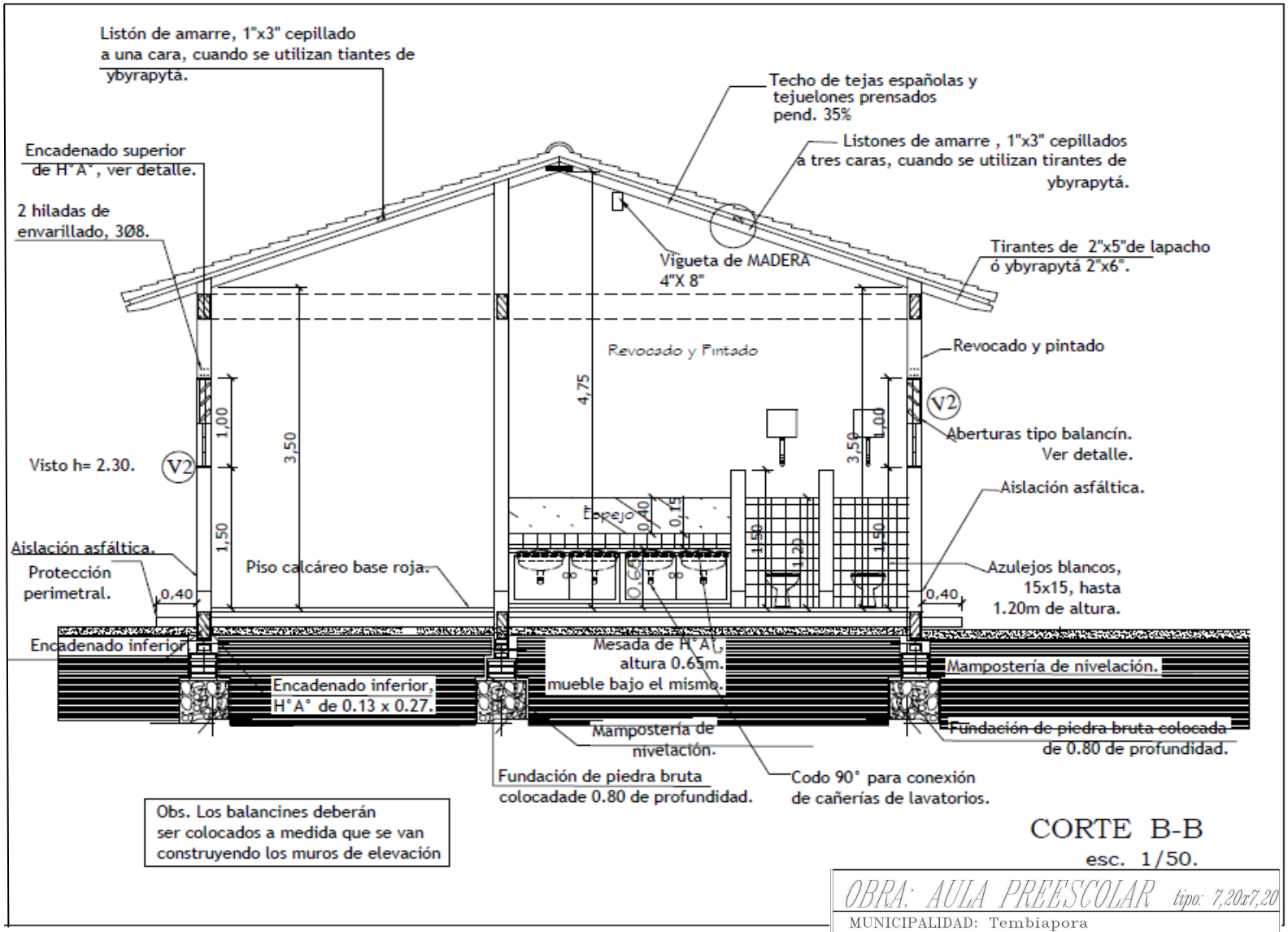

CORTE B-B

esc. 1/50.

OBRA: AULA PREESCOLAR tipo: 7,20x7,20

MUNICIPALIDAD: Tembiapora

Escuela N° 1923 Escuela Centro Tembiapora

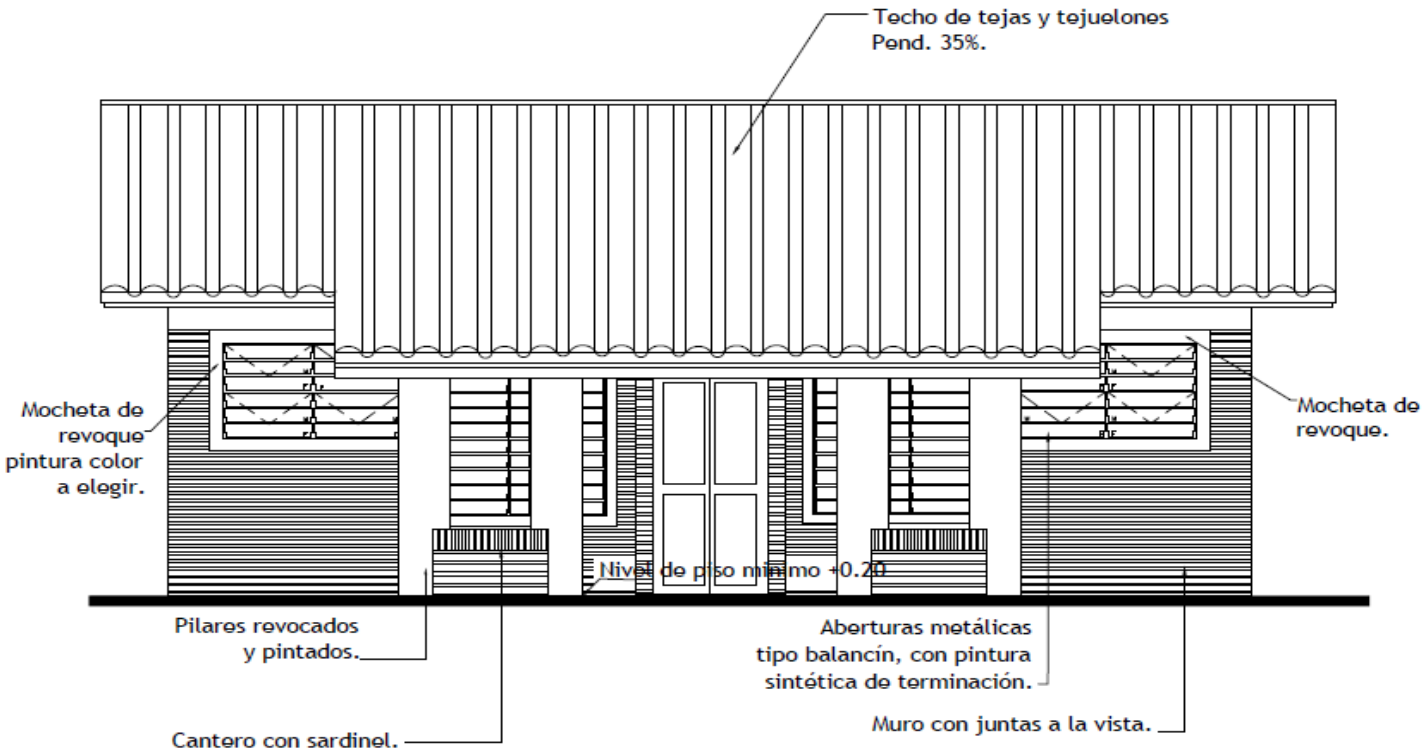

FACHADA PRINCIPAL

esc. 1/50

OBRA: AULA PREESCOLAR tipo: 7,20x7,20

MUNICIPALIDAD: Tembiapora

Escuela N° 1923 Escuela Centro Tembiapora

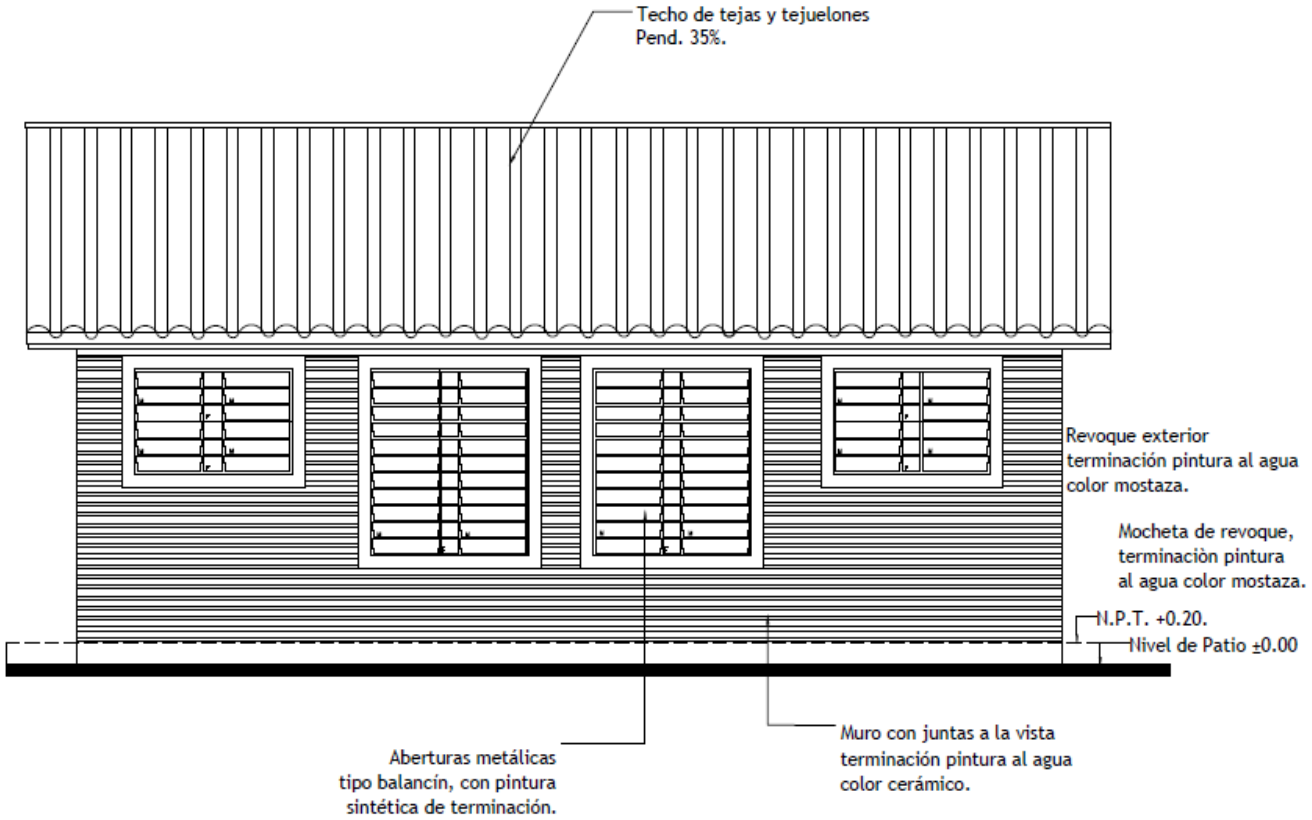

FACHADA POSTERIOR

esc. 1/50

OBRA: AULA PREESCOLAR tipo: 7,20x7,20

MUNICIPALIDAD: Tembiapora

Escuela N° 1923 Escuela Centro Tembiapora

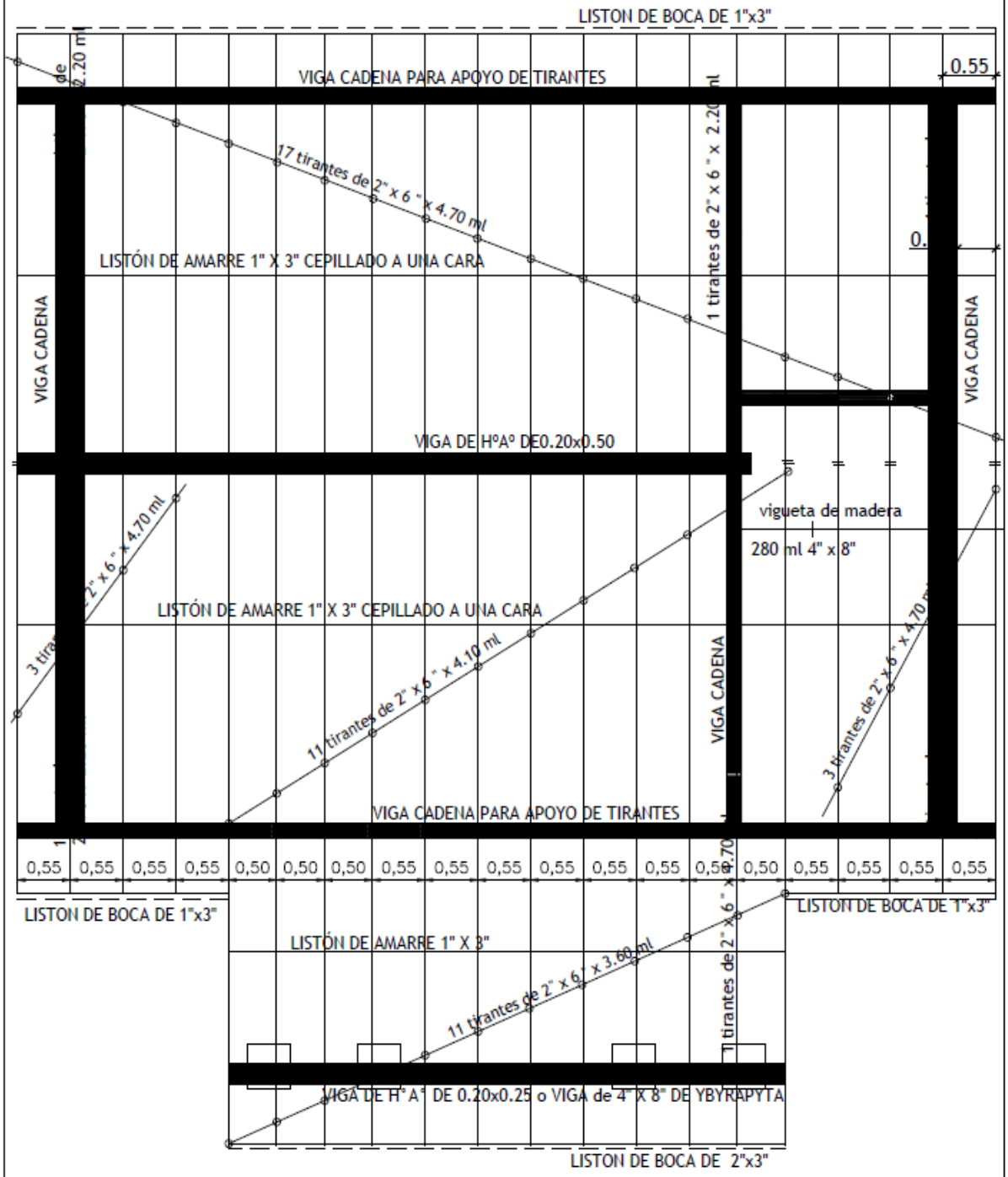

OBRA: AULA PREESCOLAR tipo: 7,20x7,20

MUNICIPALIDAD: Tembiapora

Escuela N° 1923 Escuela Centro Tembiapora

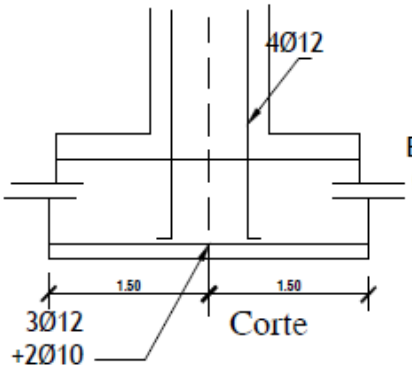

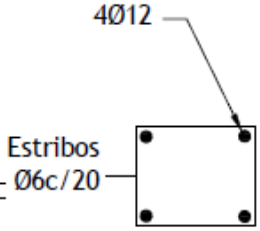

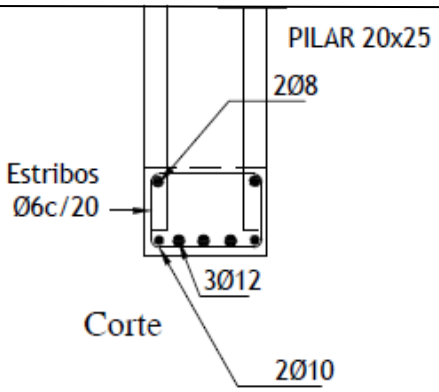

Detalle pilar de apoyo de viga principal Sin escala

PILAR DE Hº Aº DE 0.20 X 0.25

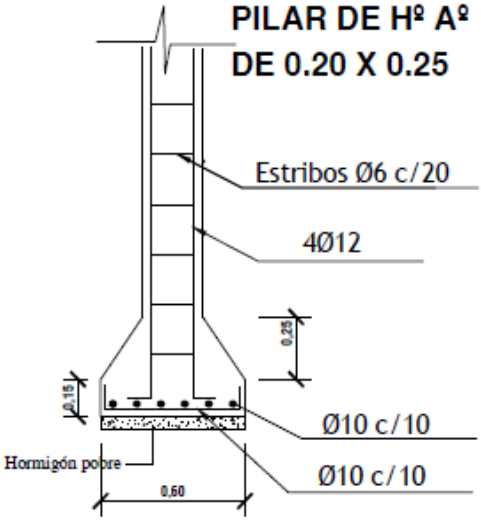

DADO DE Hº Aº DE 0.20 X 0.20 X 0.60

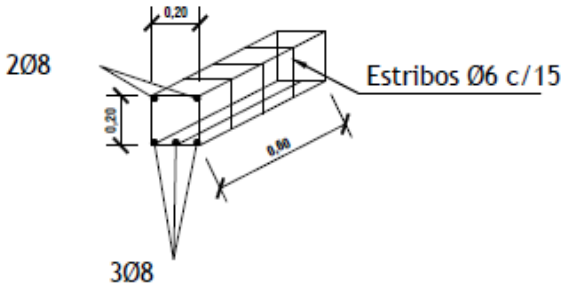

DETALLE DE ZAPATA CON ENCADENADO INFERIOR

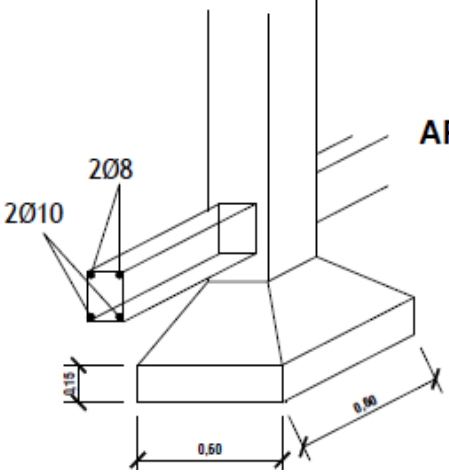

ARMADURA DE ZAPATA

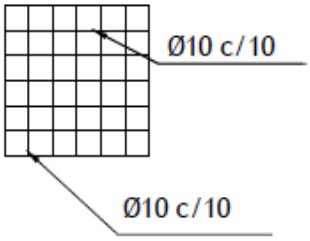

ZAPATA

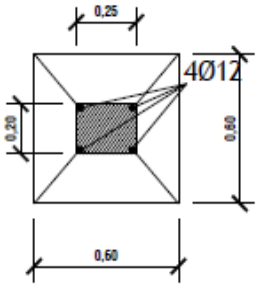

OBRA: AULA PREESCOLAR	tipo: 7,20x7,20
MUNICIPALIDAD: Tembiapora	
Escuela N° 1923 Escuela Centro Tembiapora	

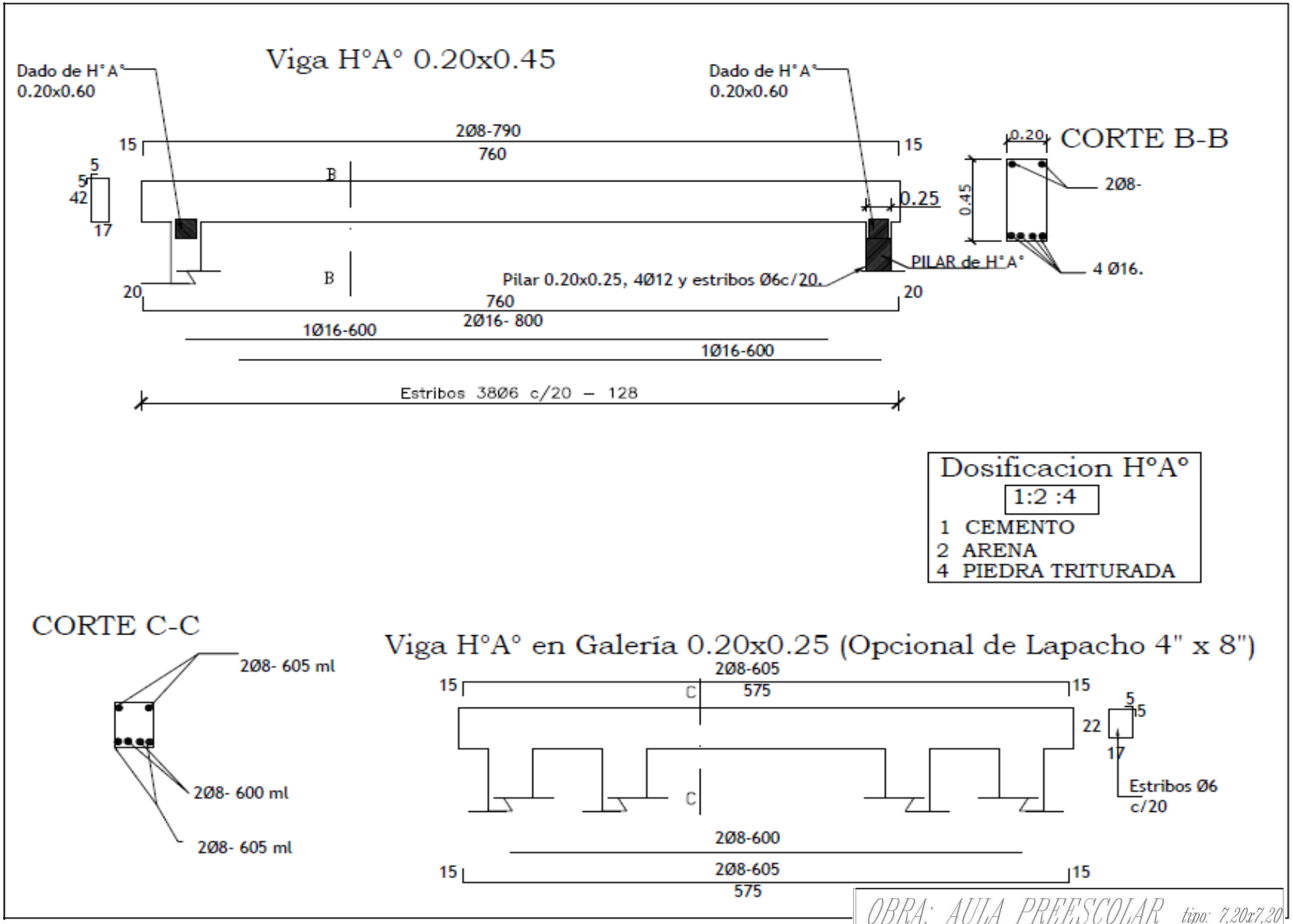

OBRA: AULA PREESCOLAR tipo: 7,20x7,20

MUNICIPALIDAD: Tembiapora

Escuela N° 1923 Escuela Centro Tembiapora

DETALLE DE CUÑA

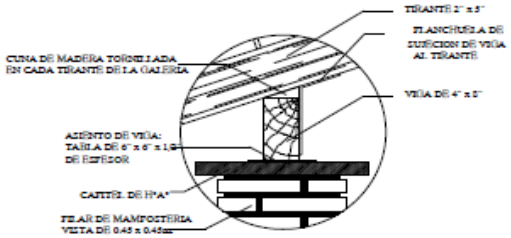

Obs.: Para todas las aulas en los apoyos de los tirantes sobre las vigas de galerías, dichos tirantes deberán encuñarse, con cuñas de madera tornilladas y planchuela según detalle, cada tirante intermedio

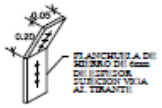

DETALLE CAPITEL

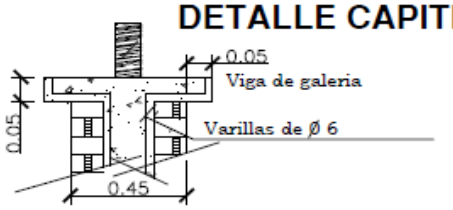

DETALLE DE PILAR DE GALERÍA

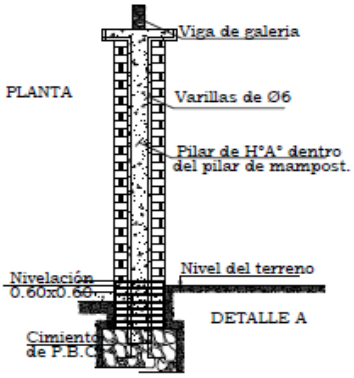

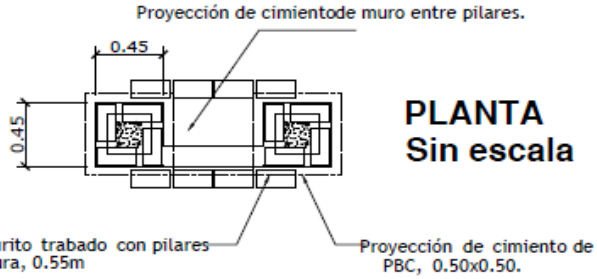

PLANTA
Sin escala

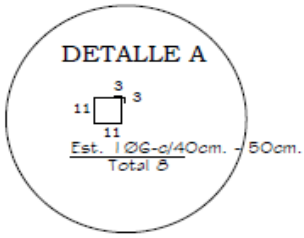

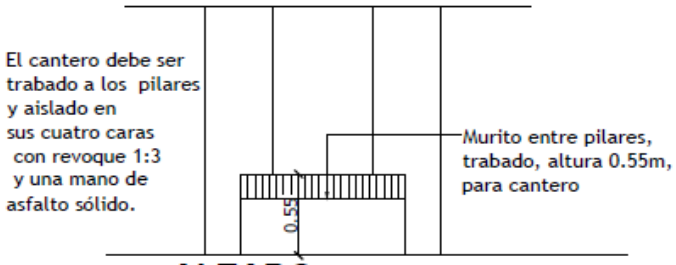

ALZADO
Sin escala

OBRA: AULA PREESCOLAR tipo: 7,20x7,20

MUNICIPALIDAD: Tembiapora

Escuela N° 1923 Escuela Centro Tembiapora

ENCADENADO SUPERIOR Y INFERIOR PARA MURO DE 0.30 (DOBLE 0.15)

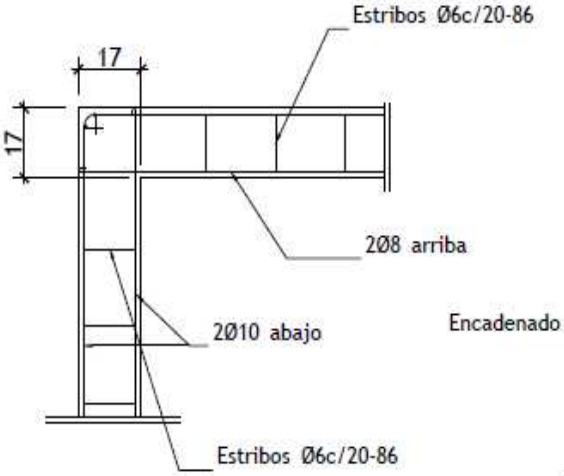

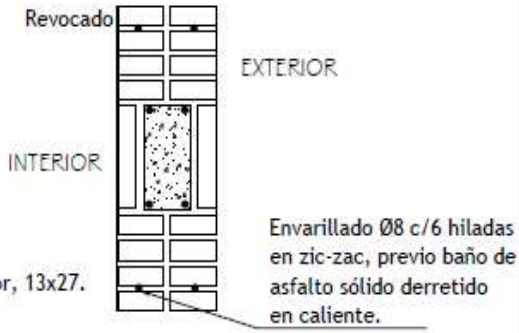

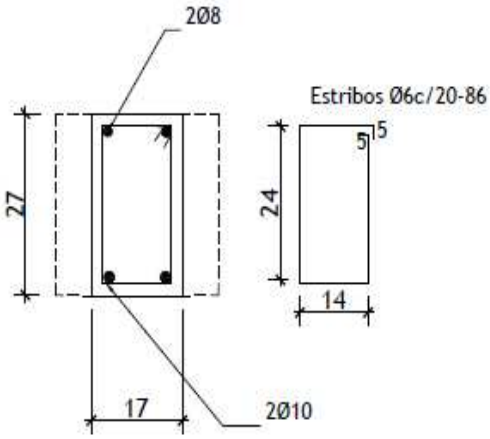

ENCADENADO SUPERIOR PARA MURO DE 0.15

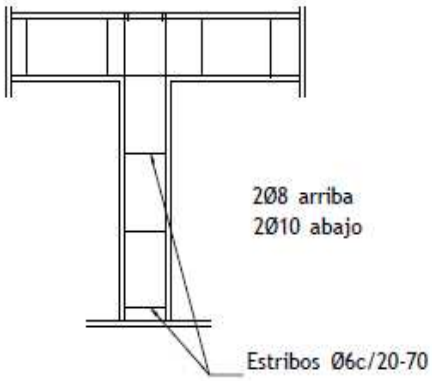

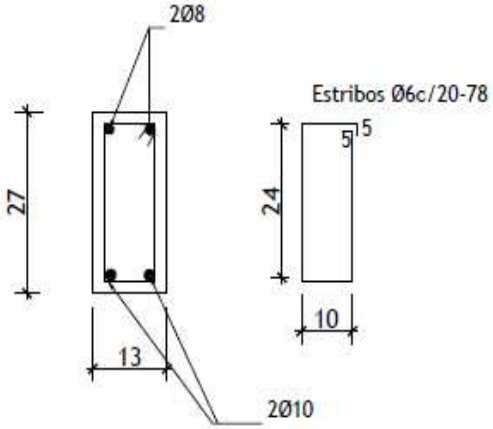

OBRA: AULA PREESCOLAR	tipo: 7,20x7,20
MUNICIPALIDAD: Tembiapora	
Escuela N° 1923 Escuela Centro Tembiapora	

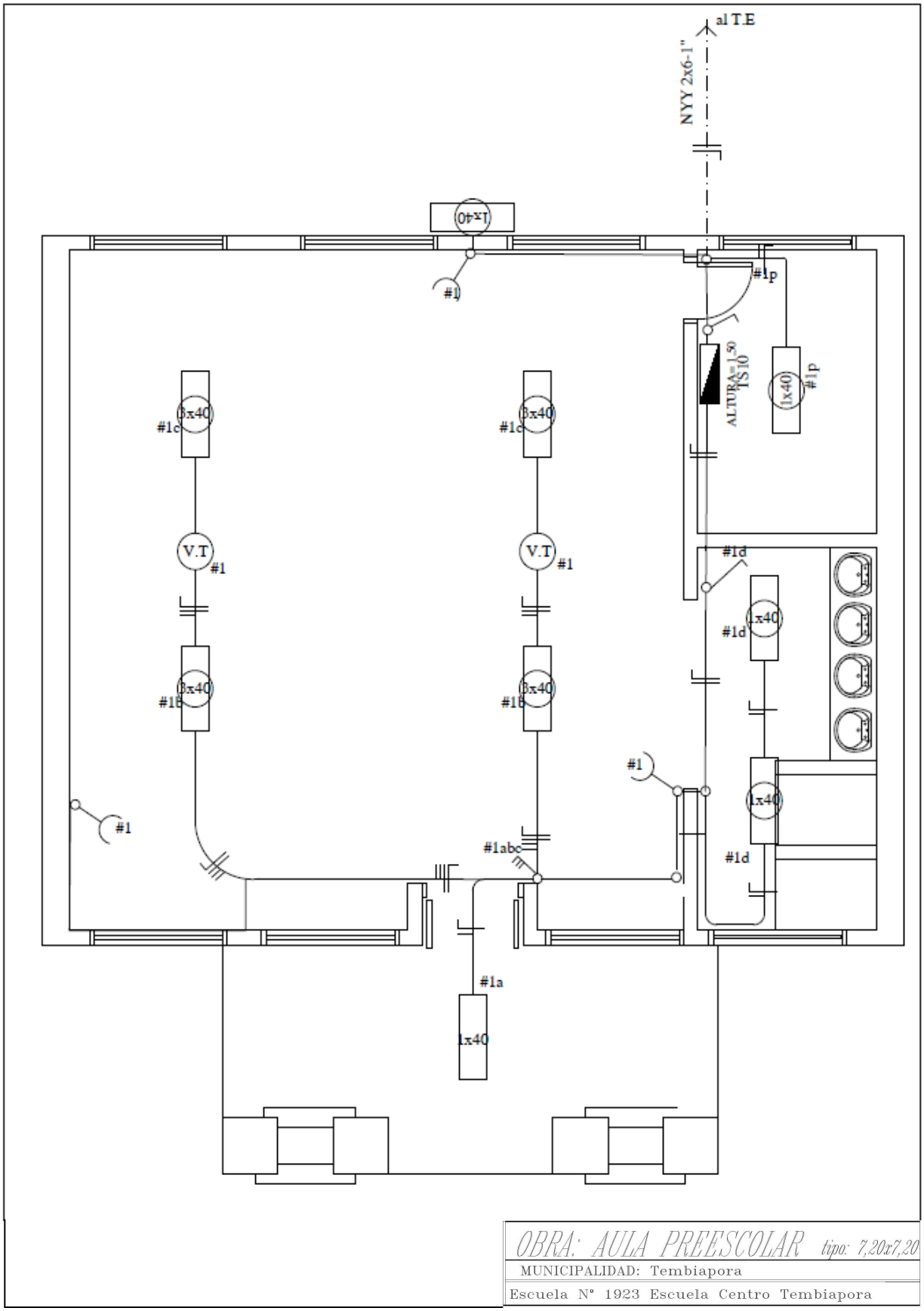

OBRA: AULA PREESCOLAR tipo: 7,20x7,20

MUNICIPALIDAD: Tembiapora

Escuela N° 1923 Escuela Centro Tembiapora

CUADRO DE CARGA DEL TS10

Circuitos	Fluorescentes		Tomas	Otras Cargas	Total
	1x40w	3x40w			
#1	5	4	3	2 (V.T)	1.500
CARGA TOTAL					1.600 W

ESQUEMA DEL TS 6

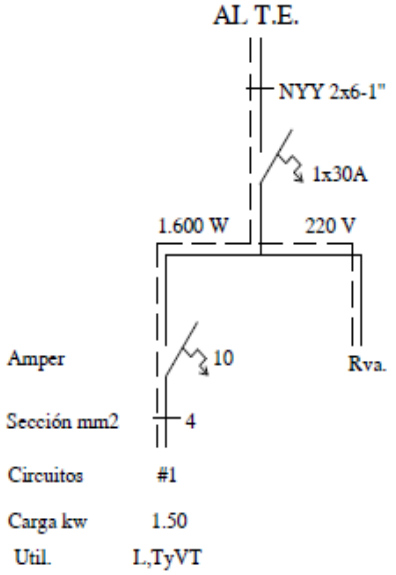

OBSERVACION:
LOS ELECTRODUCTOS NO ACOTADOS SON DE 5/8".
LOS CONDUCTORES NO ACOTADOS SON DE 2mm2.
LOS FLUORESCENTES DEBEN DE TENER EL FACTOR DE POTENCIA CORREGIDO.(CAPACITORES 1 POR CADA ARTEFACTO)
LOS T.C.V. SON TABLEROS DE COMANDO DE VENTILADORES Y DEBEN IR EMPOTRADOS Y CONTENIDOS EN UNA CAJA DE METAL.
LOS VENTILADORES DE TECHO DEBEN ESTAR COLGADOS POR ENCIMA DE LOS EQUIPOS FLUORESCENTES PARA EVITAR SOMBRAS, POR LO MENOS 20 CMS.

OBRA: AULA PREESCOLAR tipo: 7,20x7,20
MUNICIPALIDAD: Tembiapora
Escuela N° 1923 Escuela Centro Tembiapora

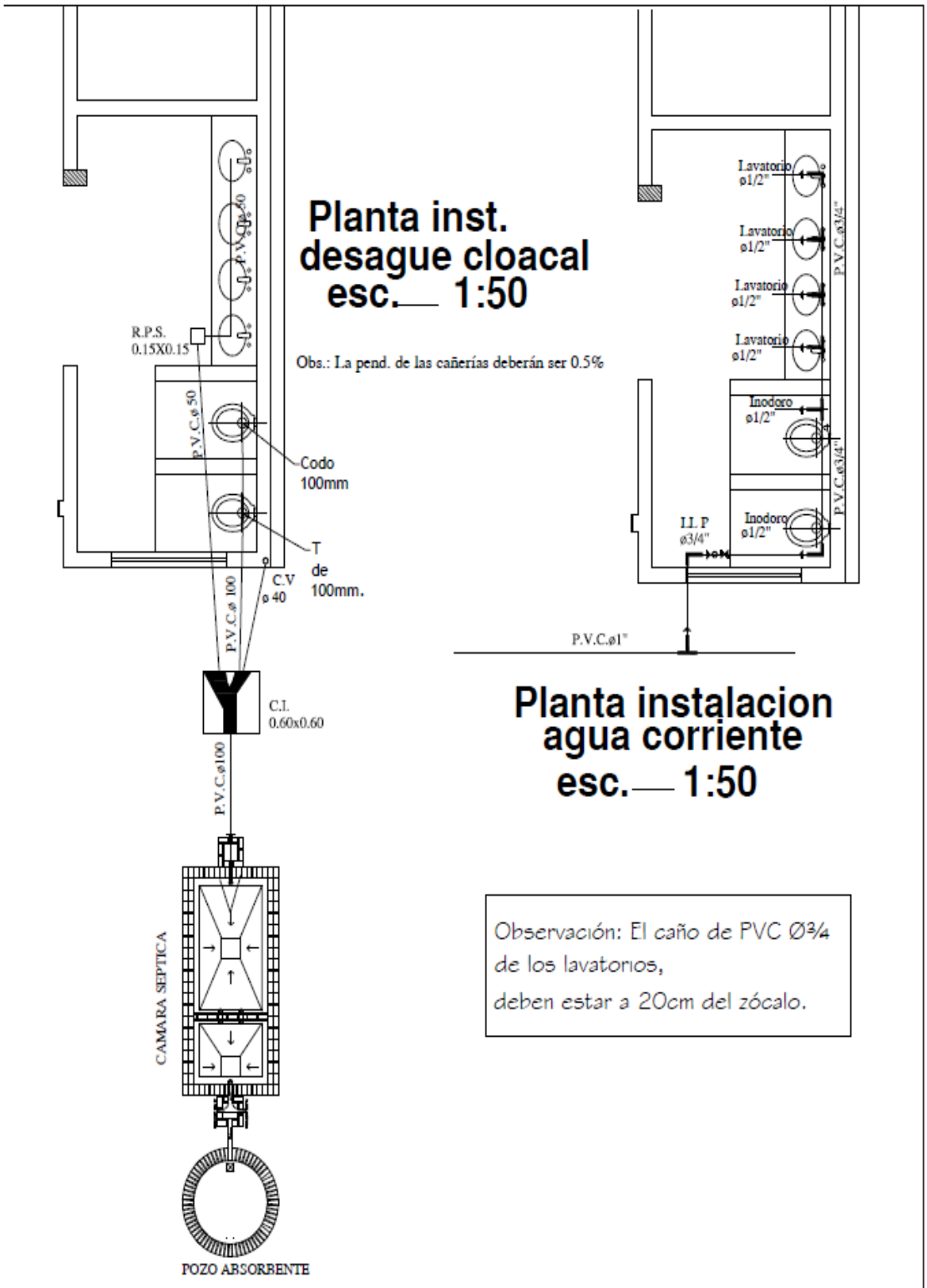

Esc. 1/50.-

OBRA: AULA PREESCOLAR tipo: 7,20x7,20

MUNICIPALIDAD: Tembiapora

Escuela N° 1923 Escuela Centro Tembiapora

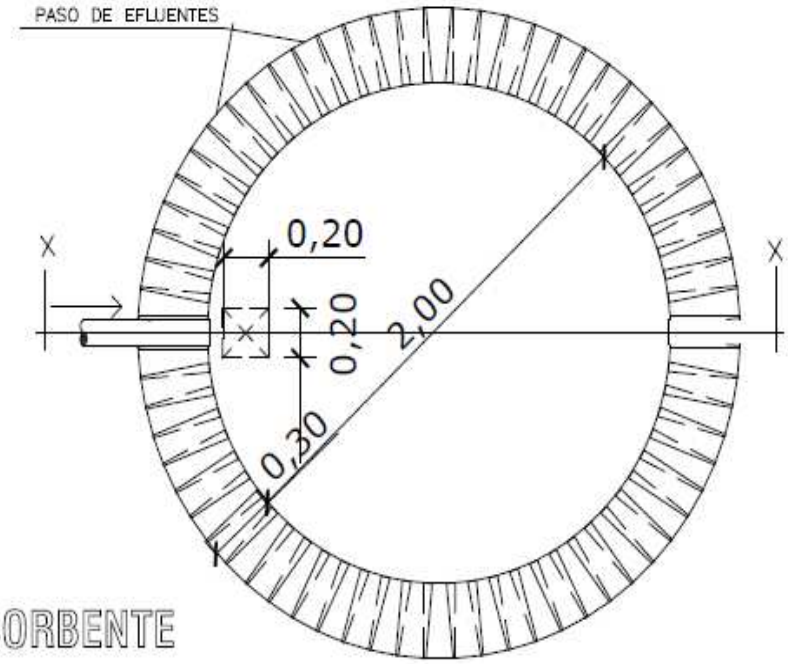

PLANTA
POZO ABSORBENTE

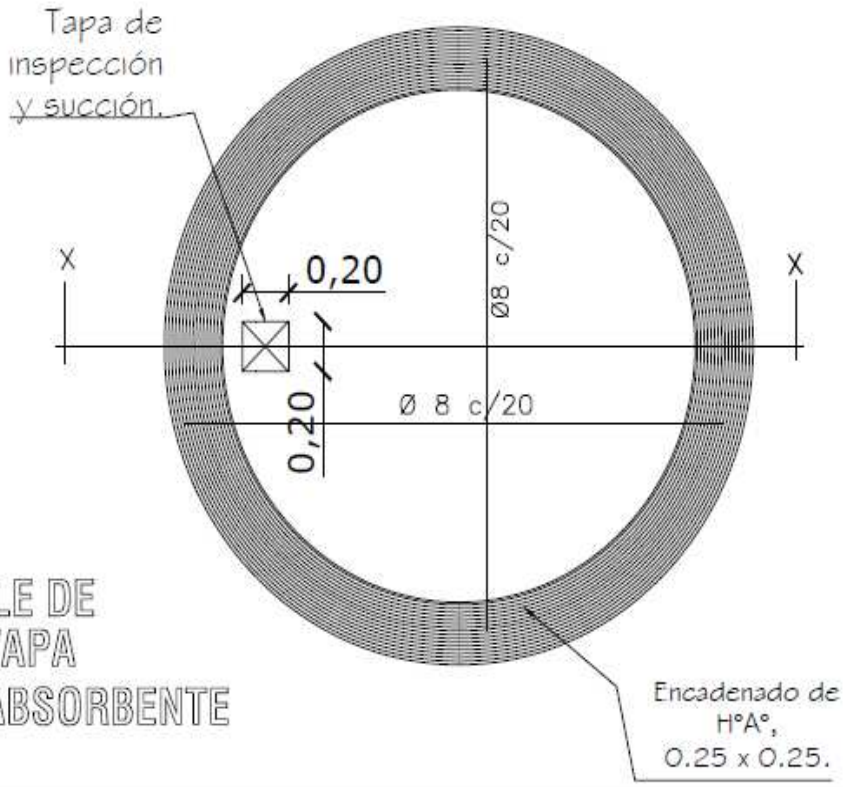

DETALLE DE
LOSA TAPA
POZO ABSORBENTE

OBRA: AULA PREESCOLAR tipo: 7,20x7,20

MUNICIPALIDAD: Tembiapora

Escuela N° 1923 Escuela Centro Tembiapora

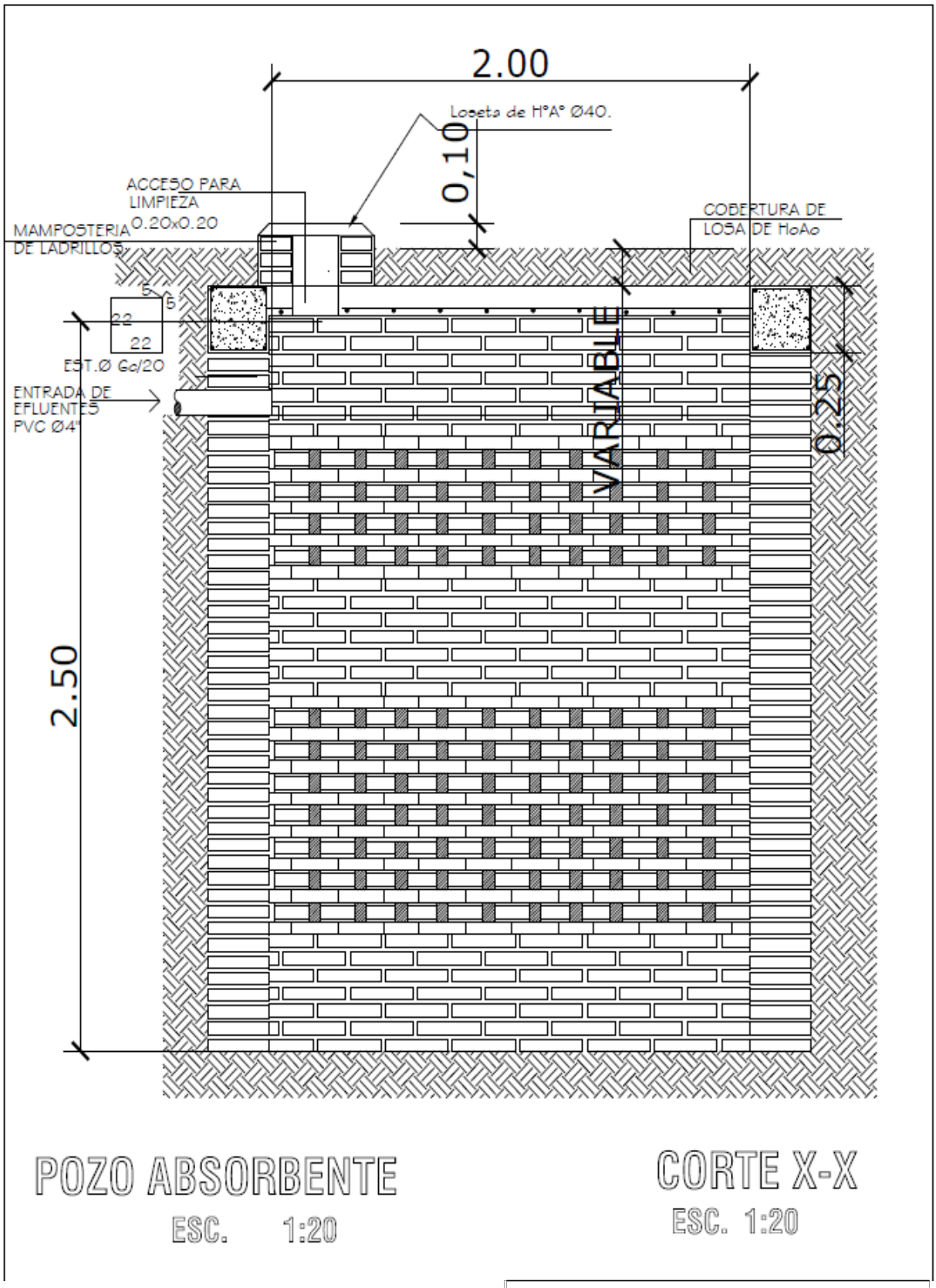

OBRA: AULA PREESCOLAR tipo: 7,20x7,20

MUNICIPALIDAD: Tembiapora

Escuela N° 1923 Escuela Centro Tembiapora

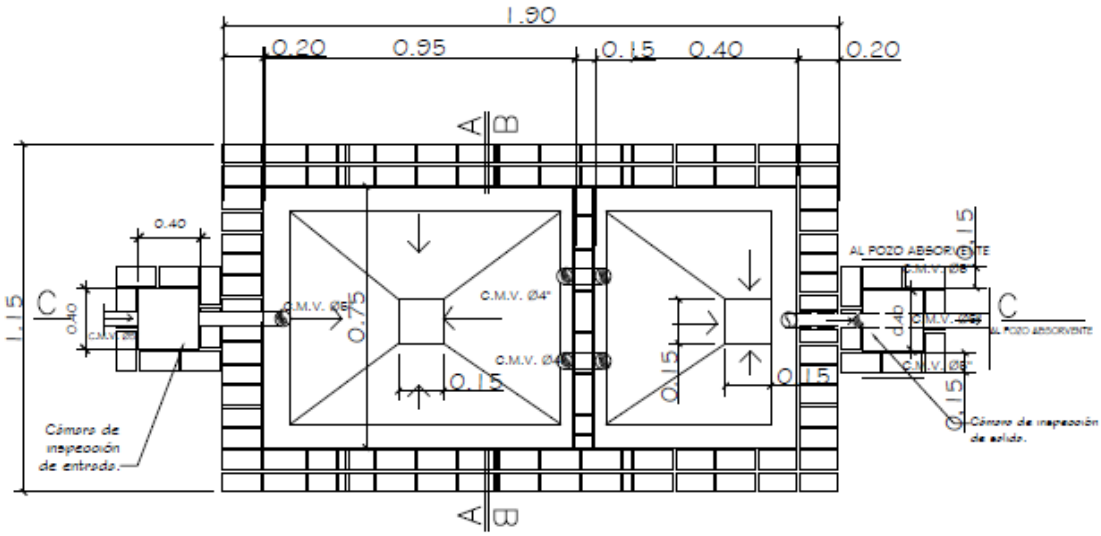

PLANTA CAMARA SEPTICA
Sin escala

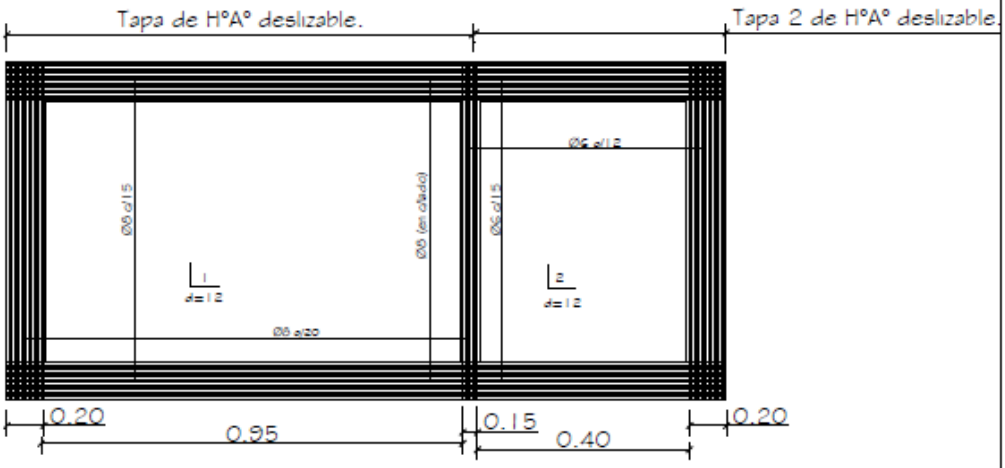

DETALLE DE LOSA TAPA CAMARA SEPTICA
Sin escala

OBRA: AULA PREESCOLAR	tipo: 7,20x7,20
MUNICIPALIDAD: Tembiapora	
Escuela N° 1923 Escuela Centro Tembiapora	

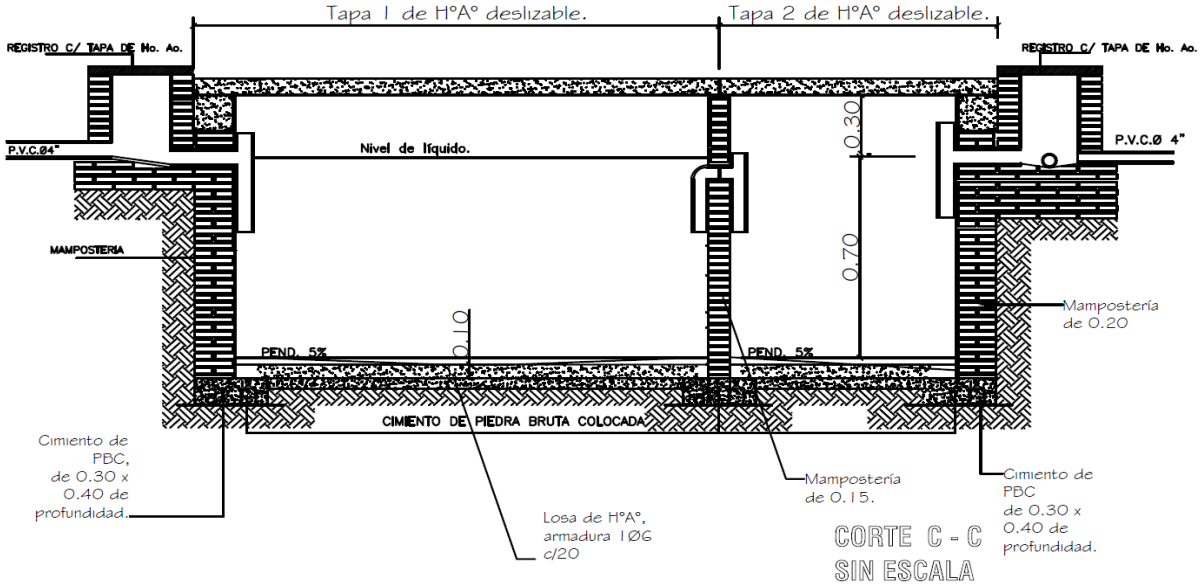

OBRA: AULA PREESCOLAR tipo: 7,20x7,20

MUNICIPALIDAD: Tembiapora

Escuela N° 1923 Escuela Centro Tembiapora

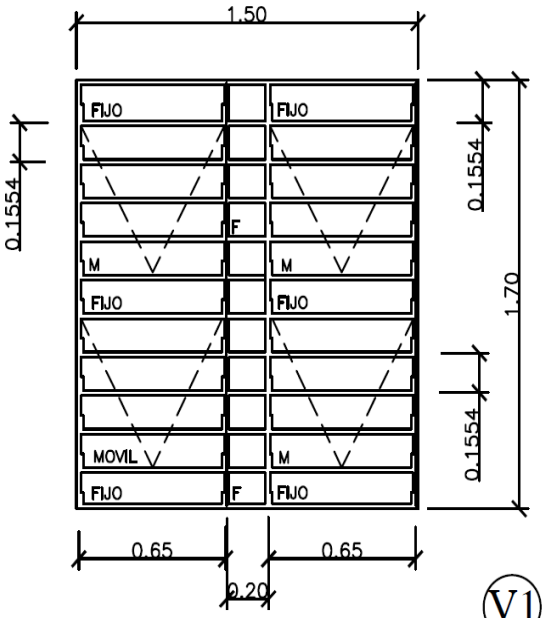

DETALLE DE BALANCINES

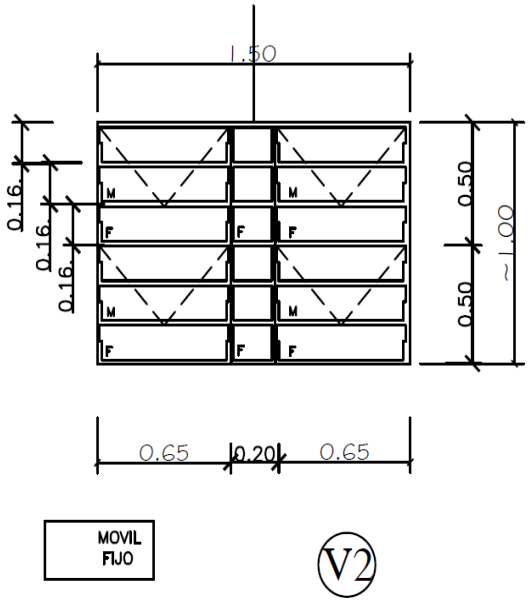

OBS.: COLOCAR LOS BALANCINES EN LA PARTE INTERNA DE LOS MUROS DE MAMPOSTERÍA, PARA EVITAR QUE LOS COMANDOS TOPEN CON LOS MISMOS.

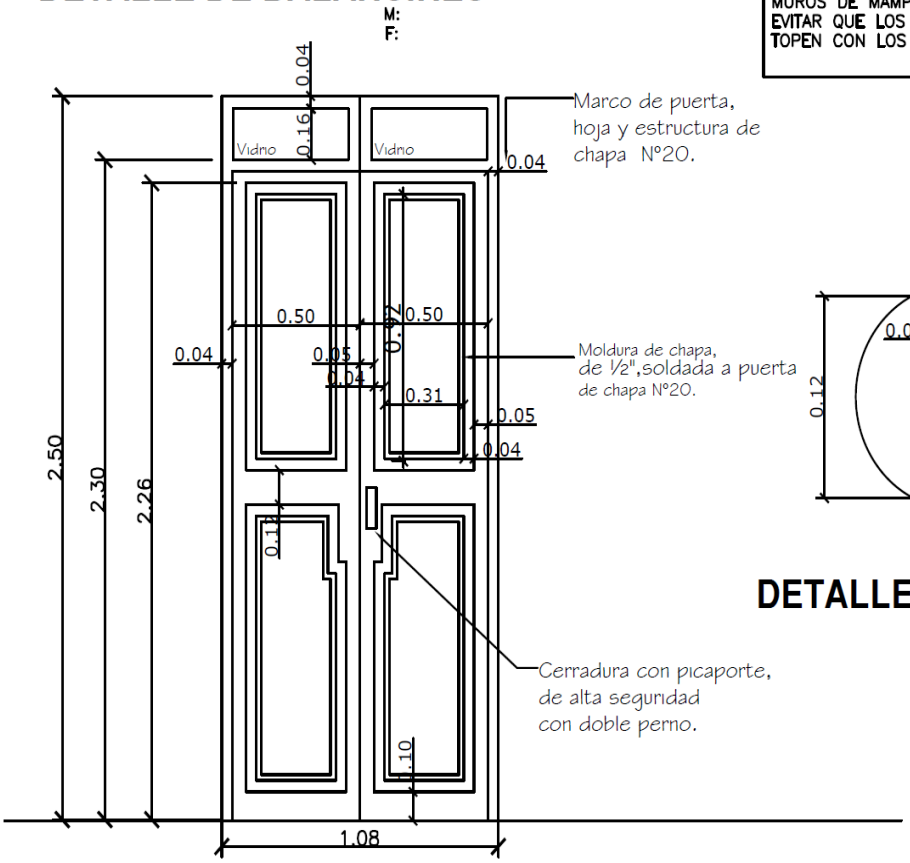

DETALLE DE PUERTA DE ACCESO

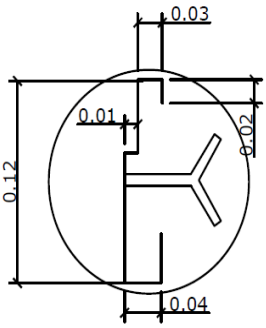

DETALLE DE MARCO

OBRA: AULA PREESCOLAR tipo: 7,20x7,20

MUNICIPALIDAD: Tembiapora

Escuela N° 1923 Escuela Centro Tembiapora

PIZARRÓN MÓVIL

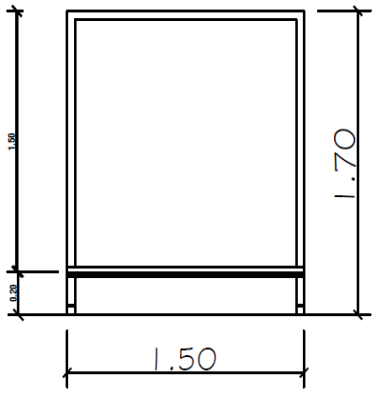

ALZADO

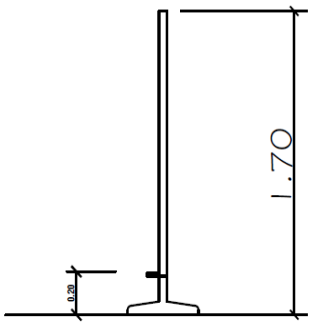

ALZADO LATERAL

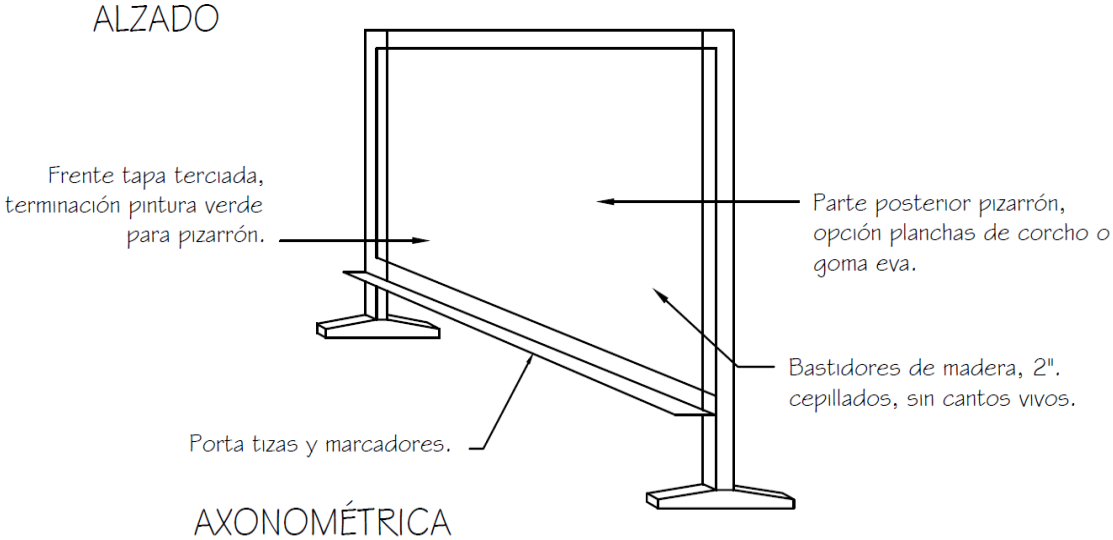

AXONOMÉTRICA

MAMPARA DIVISORIA ÁREA DESCANSO

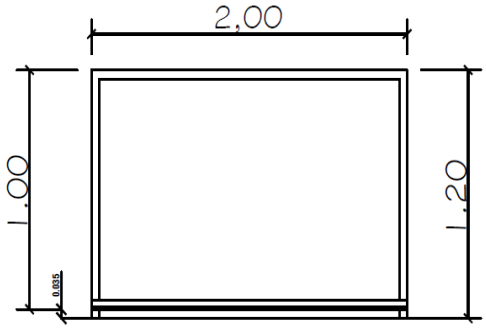

ALZADO

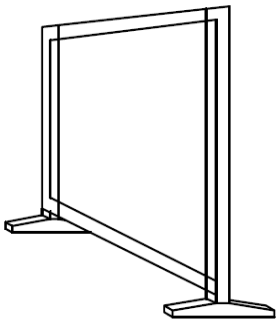

AXONOMÉTRICA

OBRA: AULA PREESCOLAR tipo: 7,20x7,20

MUNICIPALIDAD: Tembiapora

Escuela N° 1923 Escuela Centro Tembiapora