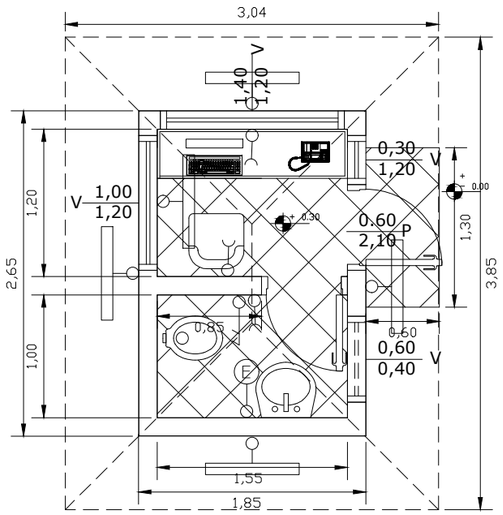

PLANTA DE ARQUITECTURA
ESC. 1/50

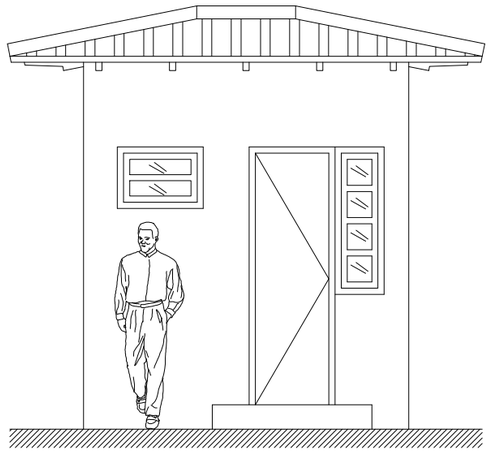

FACHADA
ESC. 1/50

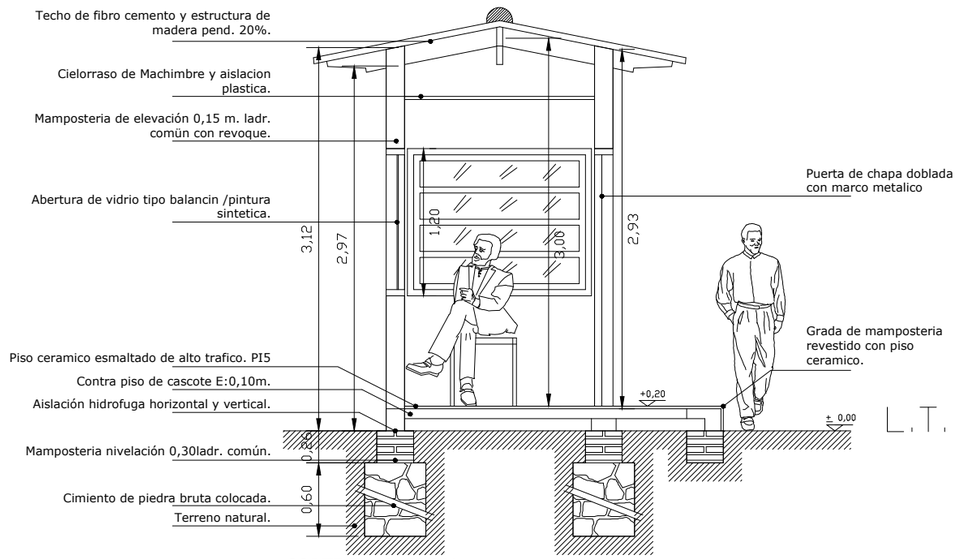

CORTE TRASVERSAL
ESC. 1/50

PROYECTO: CASETA DE SEGURIDAD

UBICACION: AERODROMO – CIUDAD PEDRO JUAN CABALLERO

PROPIETARIO: DIRECCIÓN NACIONAL DE AERONÁUTICA CIVIL

PROFESIONAL: ARQ. RUBEN PINO

DOMICILIO: MANANTIALES N°224 PAT. No.: 1950

SUP. CONSTRUIDA: 11.7M2 SUP.TERRENO:

PROPIETARIO

PROFESIONAL

*LA FIRMA ES A LOS EFECTOS DE REGULARIZACION MUNICIPAL