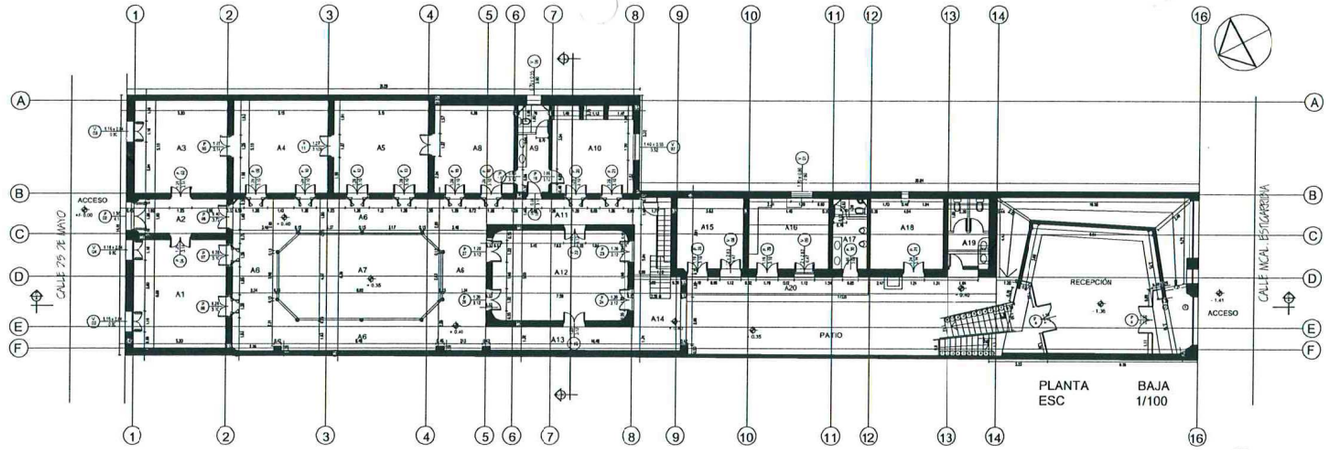

PLANTA BAJA
ESC 1/100

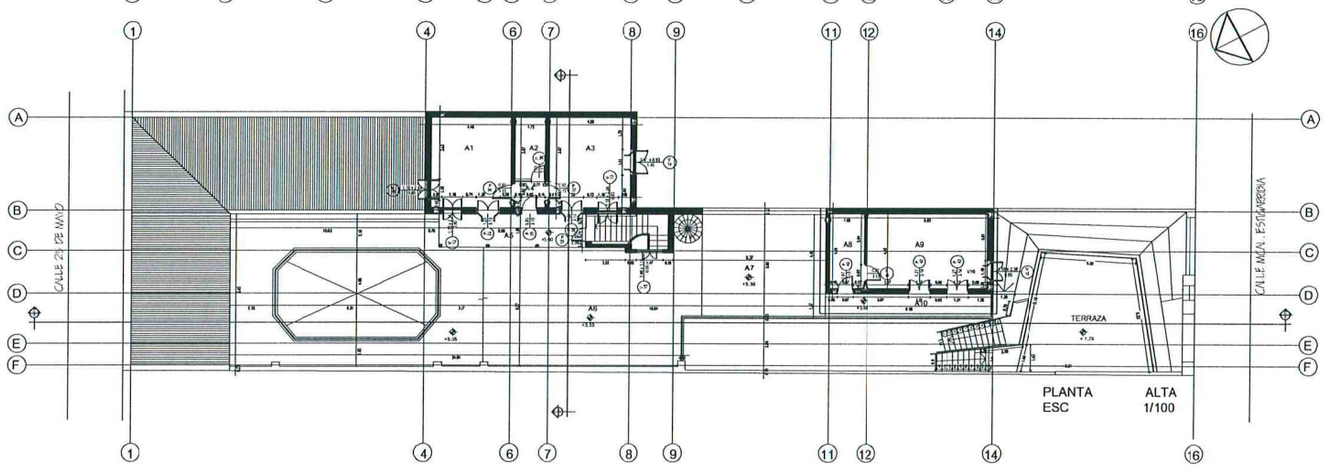

PLANTA ALTA
ESC 1/100

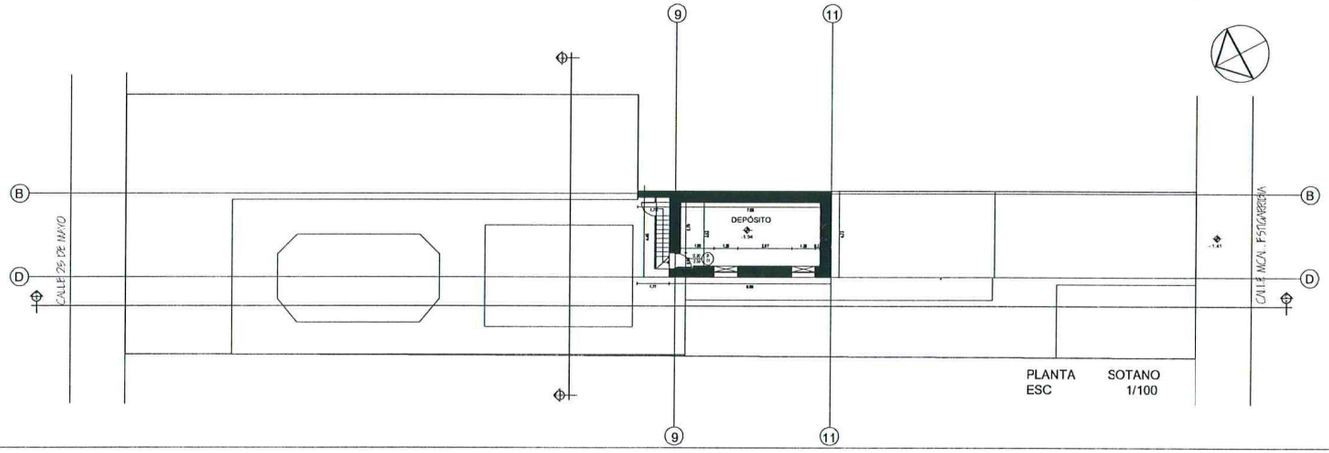

PLANTA SOTANO
ESC 1/100

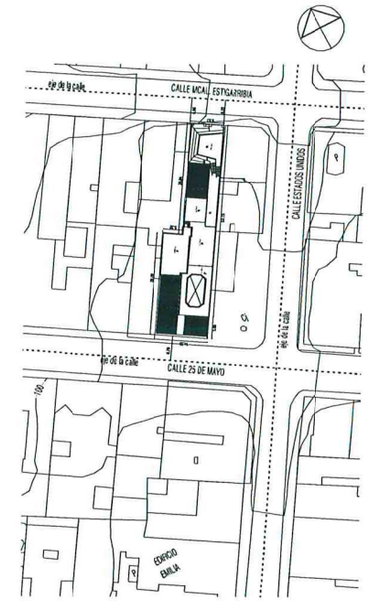

PLANTA DE UBICACIÓN
ESC 1/500

PROYECTO:	RESTAURACION Y PUESTA EN VALOR
UBICACION:	Calle 25 de Mayo y Calle Mcal. Estigarribia c/ Calle E.E.U.U
PROPIETARIO:	Honorable Congreso Nacional Paraguayo
DOMICILIO:	Calle 14 de Mayo y Avenida República
PROF. PROYECTISTA:	Arq. Jose María Calvo PAT. No.: 35.777
DOMICILIO:	Calle Ayolas 451 Oficina 101
CTA.CTE.CTRAL.:	12-0034-03 SUP.TERRENO: 600.00 m2
SUP. CONSTRUIDA:	476.79 m2 SUP. A CONST.: 59.10m2
PROPIETARIO.....	PROFESIONAL.....

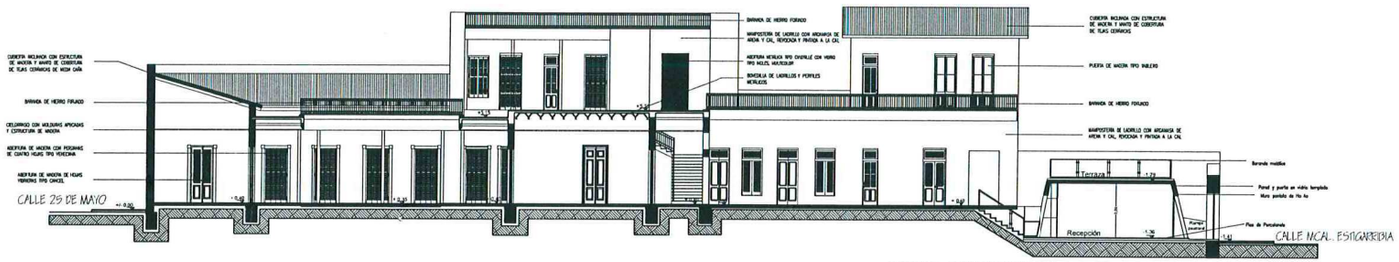

CORTE LONGITUDINAL A-A
ESC 1/100

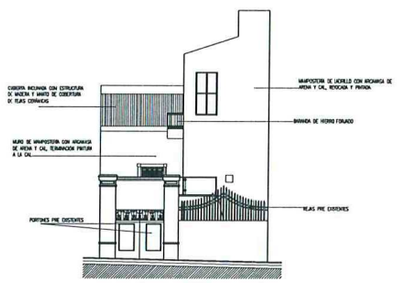

FACHADA CALLE MCAL. ESTIGARRIBIA
ESC 1/100

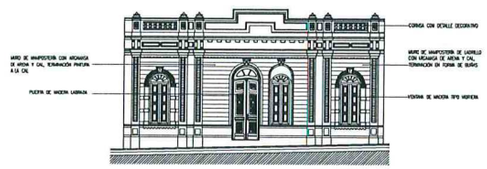

FACHADA CALLE 25 DE MAYO
ESC 1/100

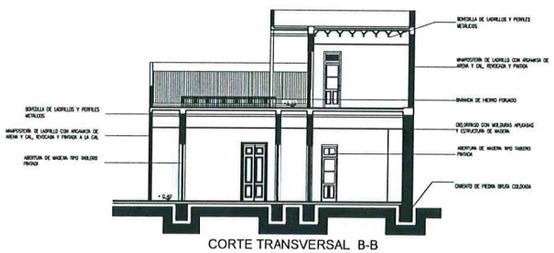

CORTE TRANSVERSAL B-B
ESC 1/100

PROYECTO:	RESTAURACION Y PUESTA EN VALOR
UBICACION:	Calle 25 de Mayo y Calle Mcal. Estigarribia c/ Calle E.E.U.U
PROPIETARIO:	Honorable Congreso Nacional Paraguayo
DOMICILIO:	Calle 14 de Mayo y Avenida República
PROF. PROYECTISTA:	Arq. Jose Maria Calvo PAT. No.: 35.777
DOMICILIO:	Calle Ayolas 451 Oficina 101
CTA.CTE.CTRAL.:	12-0034-03 SUP.TERRENO: 680.00 m2
SUP. CONSTRUIDA:	476.79 m2 SUP. A CONST.: 59.10m2
PROPIETARIO.....	PROFESIONAL.....

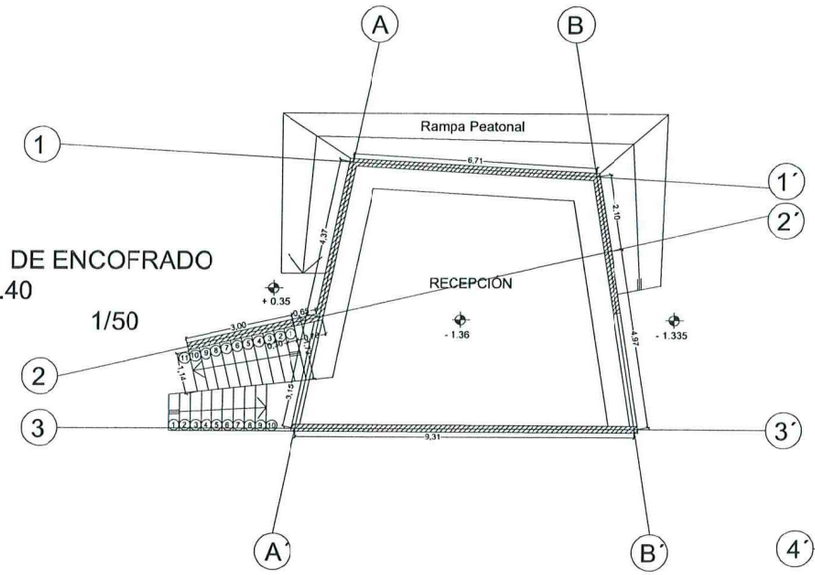

PLANTA DE ENCOFRADO
COTA -1.40
ESC 1/50

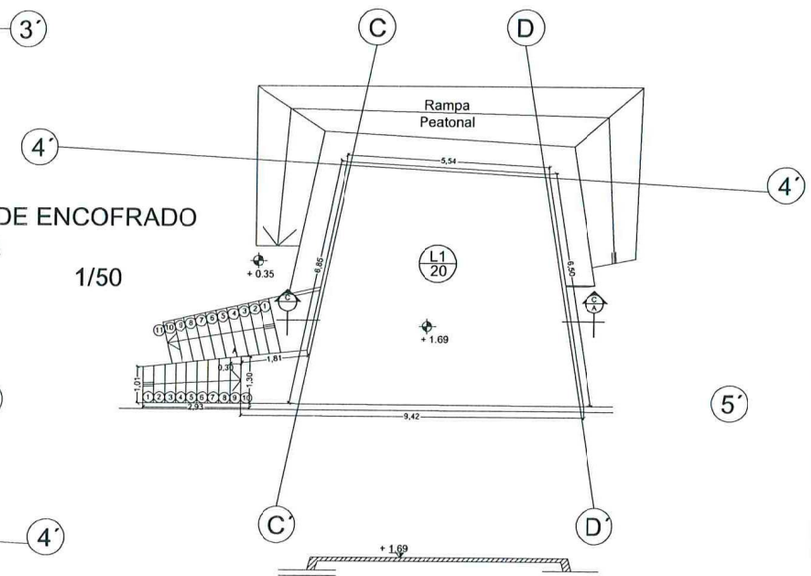

PLANTA DE ENCOFRADO
TERRAZA
ESC 1/50

CORTE AA´
ESC 1/50

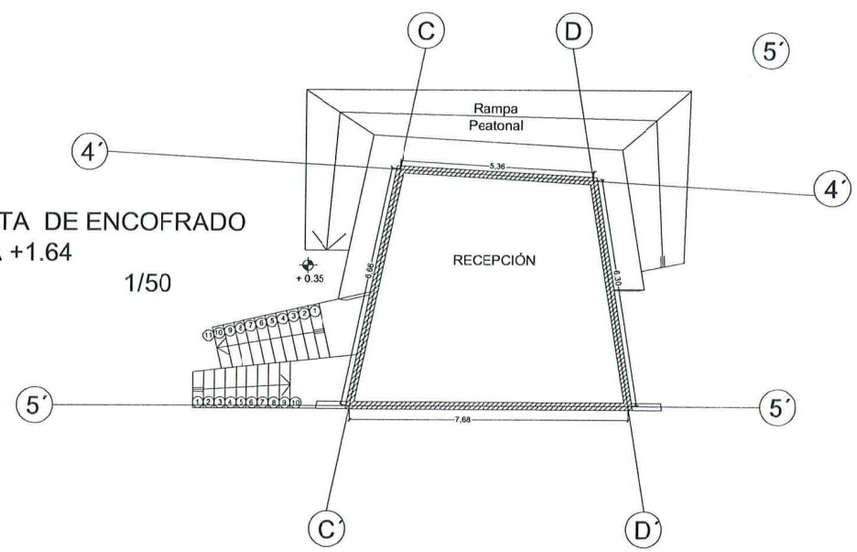

PLANTA DE ENCOFRADO
COTA +1.64
ESC 1/50

PROYECTO:	RESTAURACION Y PUESTA EN VALOR
UBICACION:	Cal e 25 de Mayo y Calle Mcal. Estigarribia c/ Calle E.E.U.U
PROPIETARIO:	Honorable Congreso Nacional Paraguayo
DOMICILIO:	Calle 14 de Mayo y Avenida República
PROF. PROYECTISTA:	Arq. Jose María Calvo PAT. No.: 35.777
DOMICILIO:	Cal e Ayolas 451 Oficina 101
CTA.CTE.CTRAL.:	12.0034-03 SUP.TERRENO: 680.00 m2
SUP. CONSTRUIDA:	476.79 m2 SUP. A CONST.: 59.10m2
PROPIETARIO.....	PROFESIONAL.....