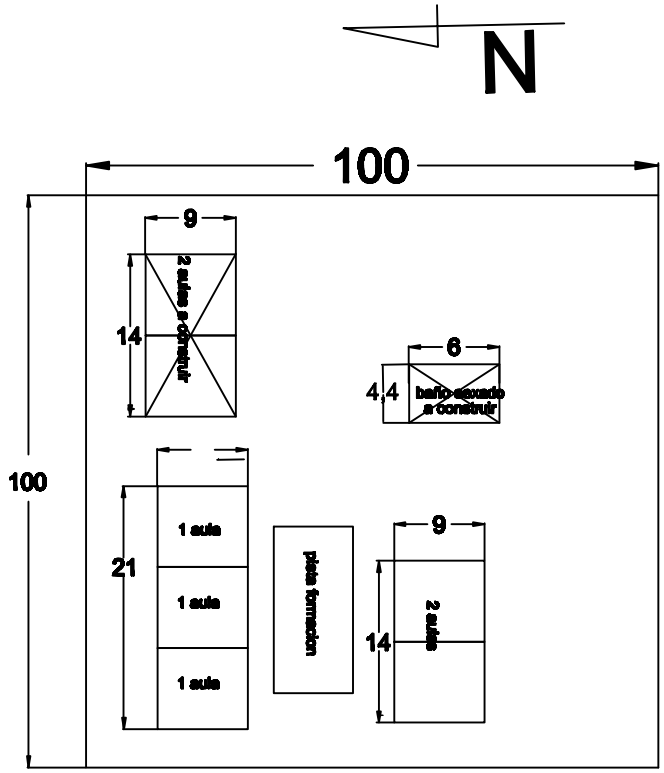

calle

Croquis de implantación
Colegio del Barrio Limoy

MUNICIPALIDAD DE MINGA PORA		
CROQUIS 1	PROYECTO EJECUTIVO	
CONSTRUCCION 2 AULAS TIPO MEC CROQUIS DE IMPLANTACIÓN		
PROYECTO:	Fecha: JUNIO 2010	Plano Nº:
CALCULO:		
DIBUJO:	Escala Original:	
DTIO.PSI.:		