ADENDA N° 02
LICITACIÓN PÚBLICA NACIONAL N° 03/2011
"CONSTRUCCIÓN DE ESTADIO EN LA CIUDAD DE LIMPIO"
ID N° 225940

A los oferentes:
La Unidad Operativa de Contrataciones (UOC) de la Secretaria Nacional de Deportes, comunica las siguientes modificaciones:

En la Sección V Alcance de las Obras, numeral 5 Planos

Agregar:

Formas de estructura de H°A°
Detalle de Fundación – Tubulones
Fundación – Detalles caja de ascensores
Armaduras
Armaduras pórtico
Detalle de pilares de pórticos
Viga contrahuella y corte de graderías
Armadura de vigas de amarre
Armaduras de vigas de losas

Abog. Zunilda C. Torres F.
Encargada de UOC
Secretaría Nacional de Deportes

escala 1/50 escala 1/50 escala 1/50 escala 1/50

DETALLE DE PILARES DE PORTICOS

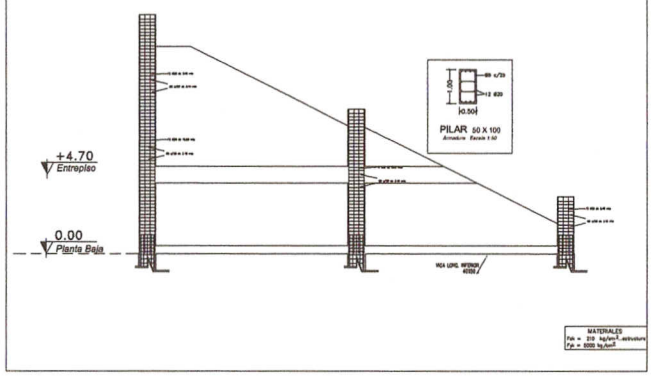

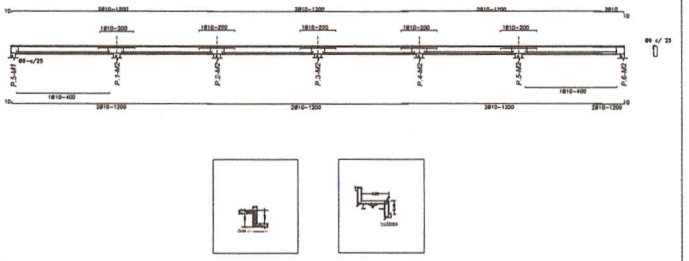

Viga Contrahuella y corte de Graderias

MATERIALES
Fck = 210 kg/cm² estructura
Fy = 5000 kg/cm²

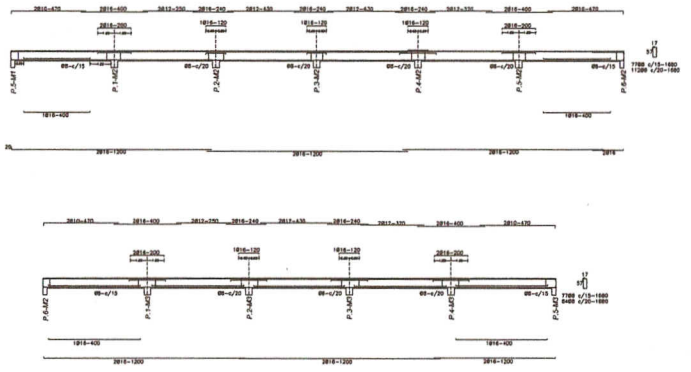

Armaduras de Vigas de Losas

MATERIALES
Fck = 210 kg/cm² estructura
Fy = 5000 kg/cm²

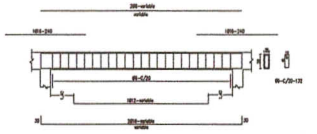

Armaduras de Vigas de Amarre

MATERIALES
Fck = 210 kg/cm² estructura
Fy = 5000 kg/cm²

REVISIONES:		
Fecha	Descripción	Firma

ESTA LAMINA CONTIENE:
- DETALLE DE PILARES DE PORTICOS
- Viga Contrahuella y corte de Graderias
- Armaduras de Vigas de Losas

Proyecto:
ESTADIO DE FUTBOL DE CAMPO

Departamento: Central
Ciudad: Limpio
Ubicación: .

RUBRO: E
LÁMINA Nº: 04

ESTRUCTURA

SECTOR: PREFERENCIAS

Abog. Zunilda C. Torres F.
Encargada de UOC
Secretaría Nacional de Deportes

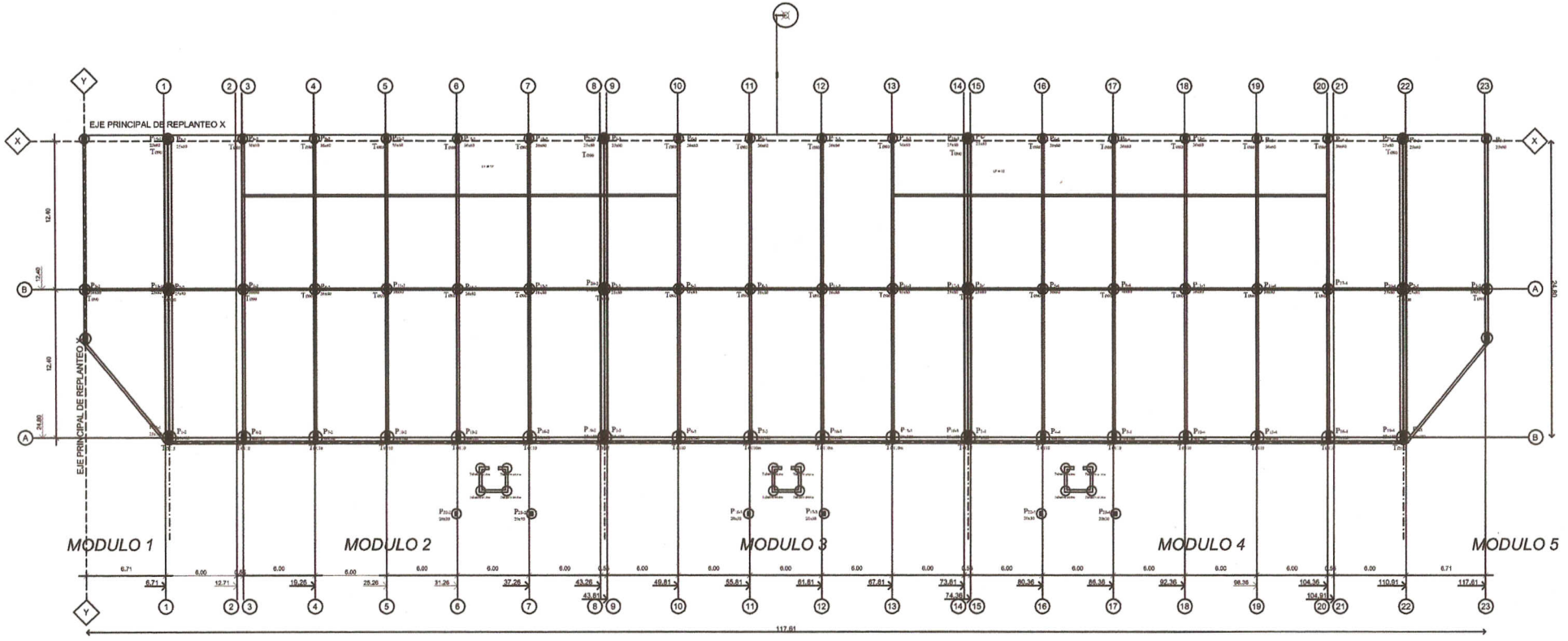

PLANTA DE FUNDACION

Abog. Zunilda C. Torres F.
Encargada de UOC
Secretaría Nacional de Deportes

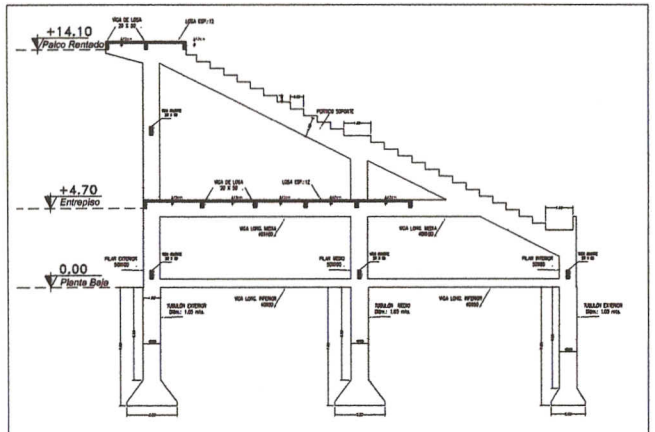

FORMAS DE ESTRUCTURA DE Hº Aº

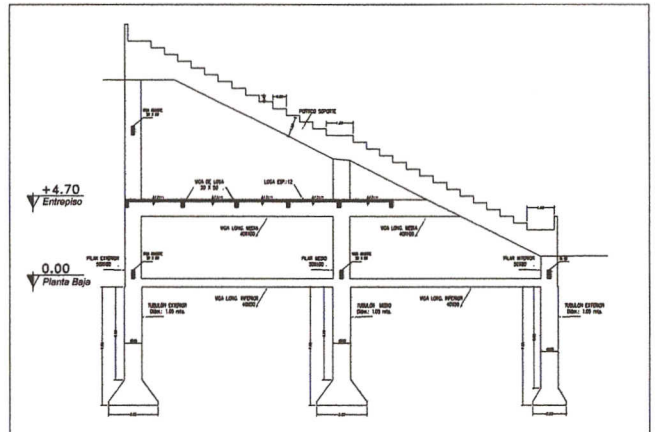

FORMAS DE ESTRUCTURA DE Hº Aº

DETALLE DE FUNDACIÓN - TUBULONES

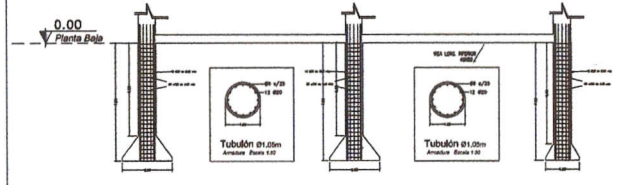

FORMA DE ESTRUCTURA DE Hº Aº

FUNDACIÓN - DETALLES CAJA DE ASCENSOR

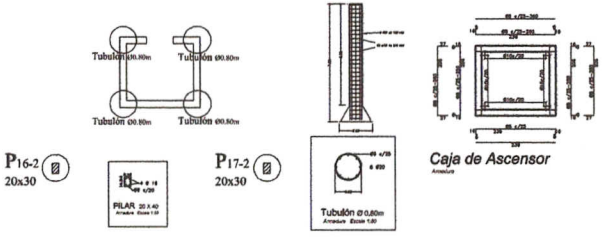

REVISIONES:		
Fecha	Responsable	Firma

ESTA LAMINA CONTIENE:

- FORMAS DE ESTRUCTURA DE Hº Aº PORTICO TIPO 1
- FORMAS DE ESTRUCTURA DE Hº Aº PORTICO TIPO 2
- FORMAS DE ESTRUCTURA DE Hº Aº
- FUNDACIÓN - DETALLES CAJA DE ASCENSOR
- DETALLE DE FUNDACIÓN - TUBULONES

Proyecto:
ESTADIO DE FUTBOL DE CAMPO

Departamento: Central
Ciudad: Limpio
Ubicación: .

RUBRO: E
LAMINA Nº: 02

ESTRUCTURA

SECTOR: PREFERENCIAS

Abog. Zunilda C. Torres F.
Encargada de UOC
Secretaría Nacional de Deportes

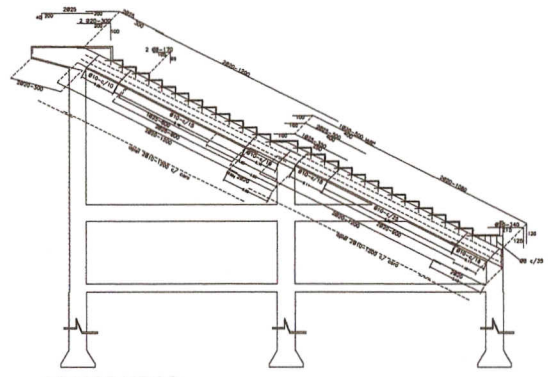

ARMADURAS

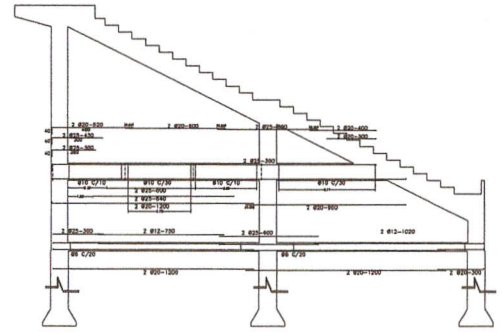

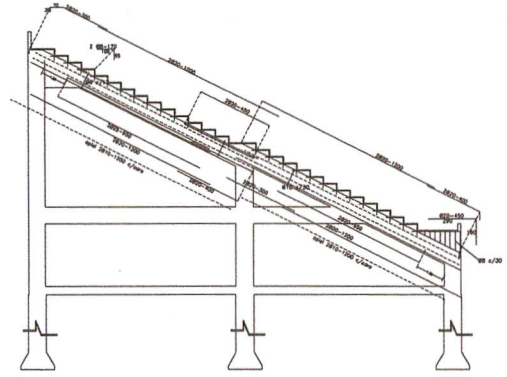

ARMADURAS PORTICO

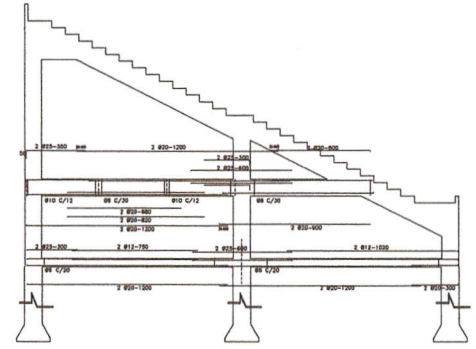

ARMADURAS PORTICO

REVISIONES:		
Fecha	Descripción	Firma

ESTA LAMINA CONTIENE:

ARMADURA PORTICO TIPO 1

ARMADURA PORTICO TIPO 2

Proyecto:
ESTADIO DE FUTBOL DE CAMPO

Departamento: Central
Ciudad: Limpio
Ubicación: .

RUBRO: E
LAMINA Nº: 03

ESTRUCTURA

SECTOR: PREFERENCIAS

Zunilda C. Torres F.
Jefe de UOC
Secretaría Nacional de Deportes