DETALLE DE ALCANTARILLADO DE UN SOLO TUBO DE Φ 0.60 M

PLANTA

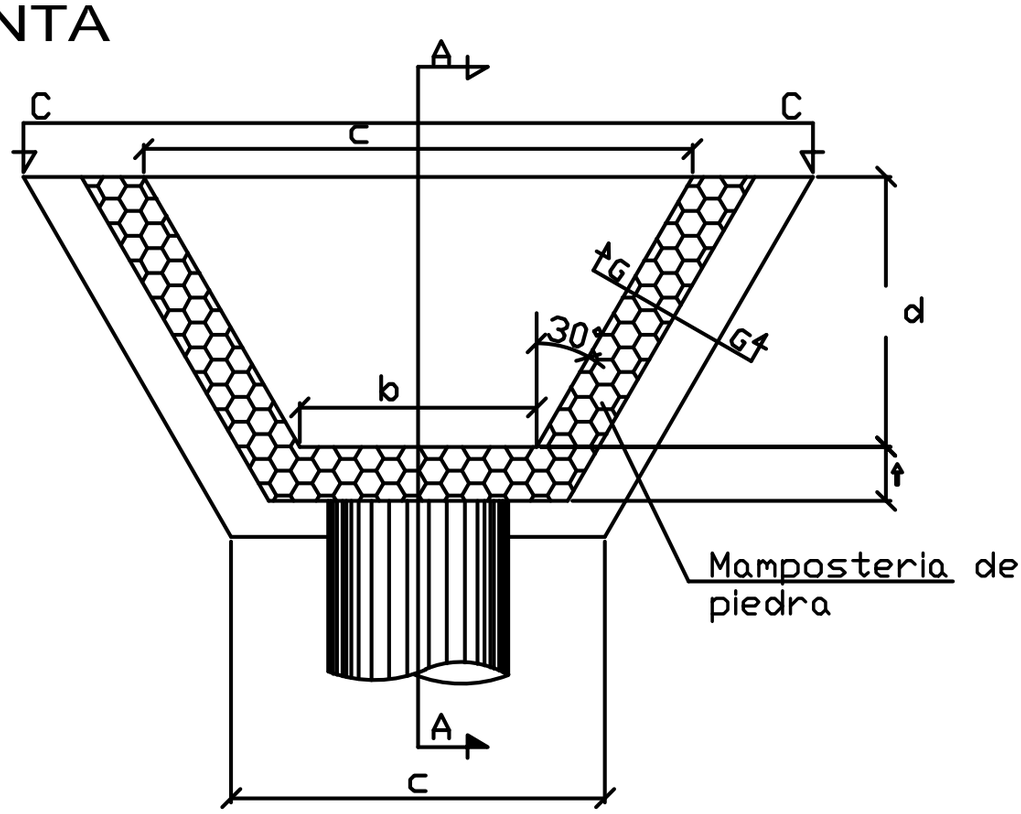

VISTA C-C

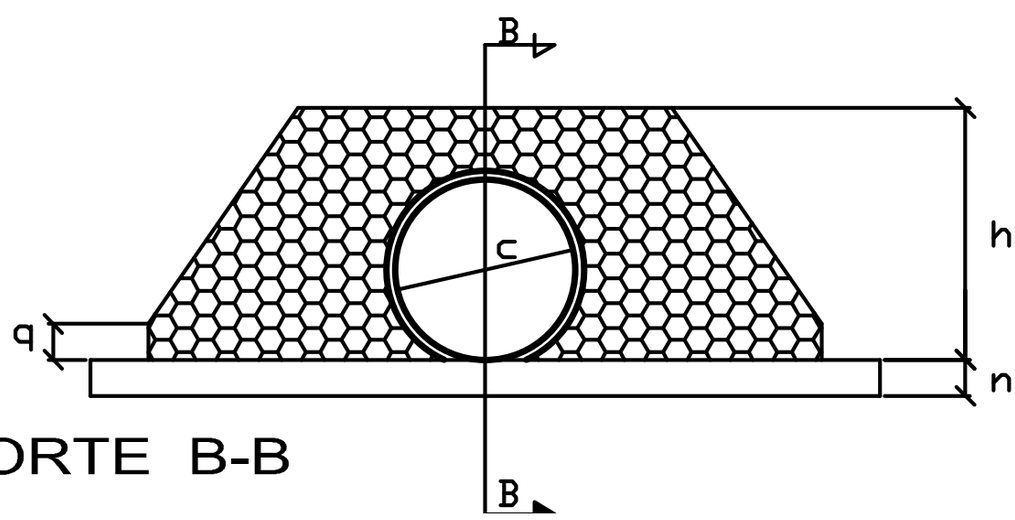

CORTE B-B