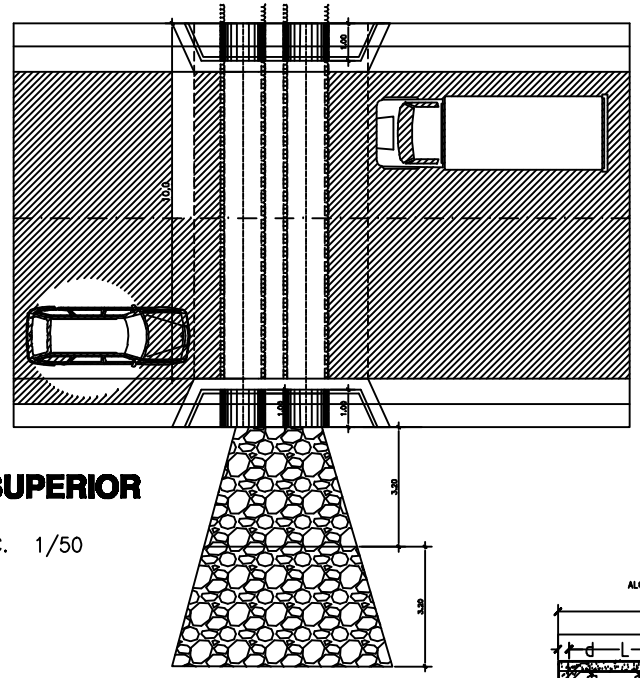

VISTA SUPERIOR

ESC. 1/50

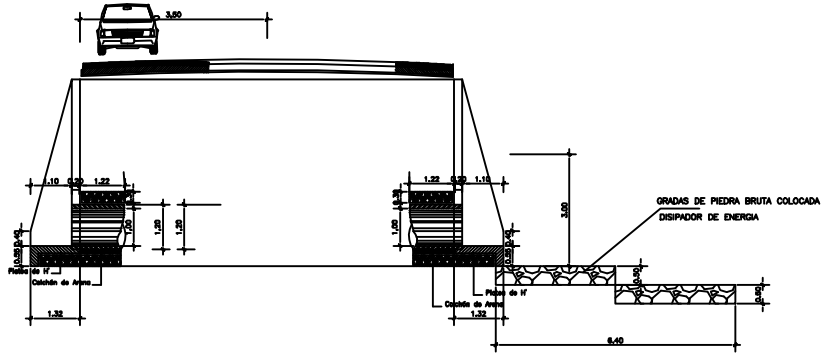

CORTE SECCIONAL

ESC. 1/50

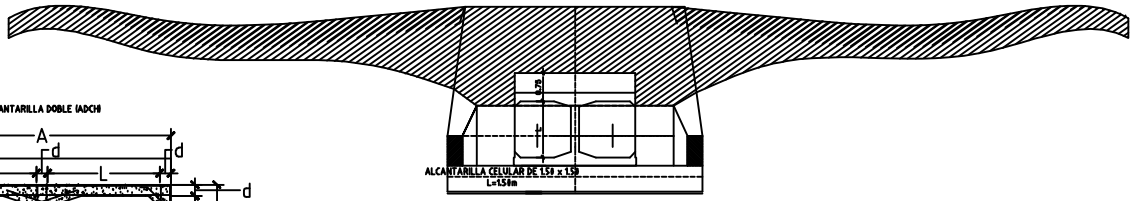

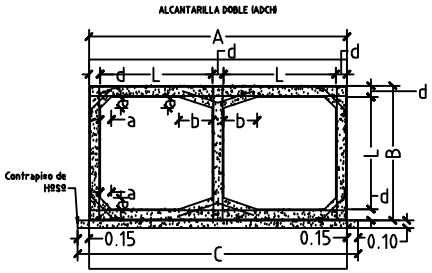

f'c = MPa		0.09	0.10	0.10
MEDIDAS	UND.	SIMPLE	DOBLE	TRIPLE
A	m	1.84	3.45	5.11
B	m	1.81	1.81	1.81
C	m	2.11	3.75	5.41
a	m	1.11	1.11	1.11
b	m	—	1.31	1.31
d	m	1.15	1.15	1.15
CONTRAPISO	m 2	1.21	3.375	1.54
ENCOFRADO	m 2	6.11	12.21	16.53
HORMIGON	m 3	1.41	1.79	2.57

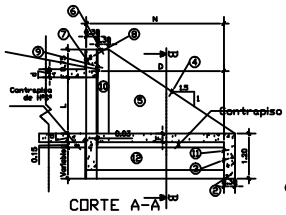

CORTE A-A'

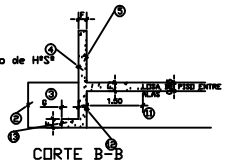

CORTE B-B

MEDIDAS (m)	ALCANTARILLA DOBLE (ADCH)				
	1.00x1.00m f's >= 0.10	1.50x1.50m f's >= 0.10	2.00x2.00m f's >= 0.13	2.50x2.50m f's >= 0.21	3.00x3.00m f's >= 0.21
D	SUELO	SUELO	SUELO	SUELO	SUELO
E	EL + d CVER LAMINA No. 1				
F	0.15	0.15	0.20	0.20	0.25
G	0.30	0.30	0.30	0.50	0.50
I	1.00	1.00	1.00	1.00	1.00
J	1.875	1.625	2.04	2.47	2.905
L	1.00	1.50	2.00	2.50	3.00
M	2.99 + 2J + E				
N	2.45	3.20	3.95	4.70	5.45

Municipalidad de Vaquería

ALCANTARILLADO CELULAR DOBLE NVA BRASILIA

DETALLES DE ALCANTARILLA Y RELLENO | PROYECTO EJECUTIVO

DISEÑOS GENERALES – CORTE – PLANTA

Este documento es de uso exclusivo de la Municipalidad de Vaquería

Cliente:

PROYECTO: Ing. Henry Gonzalez | Fecha: MAYO/2012 | Plano Nº:

CALCULO:

DIBUJO: | Escala Original:

REVISO: