Muro de contención
Visa Isométrica

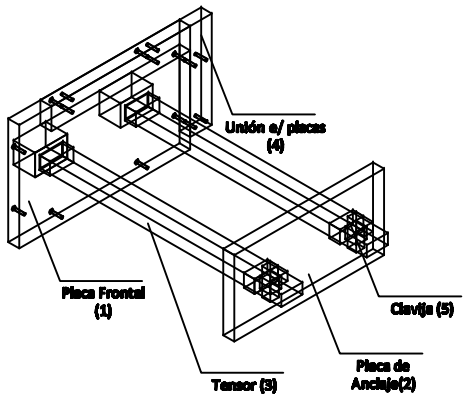

1:50

Muro de contención
Vista Superior

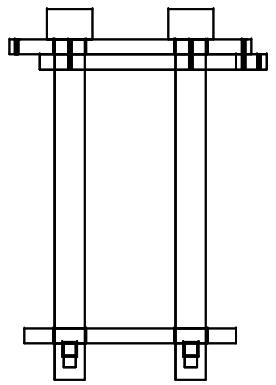

1:50

Muro de contención
Vista Frontal

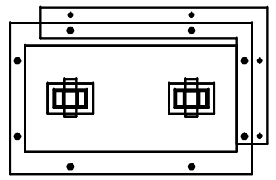

1:50

Muro de contención
Vista Lateral

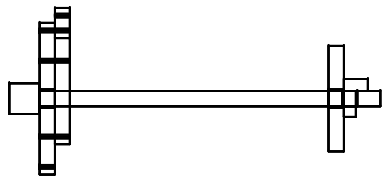

1:50

Placa frontal - Vista frontal

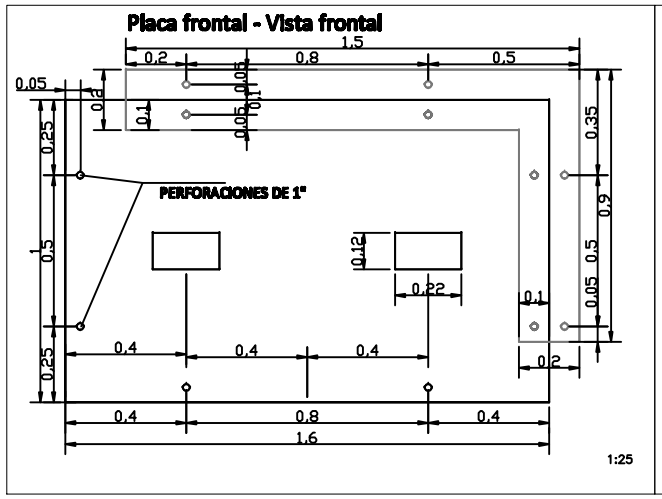

1:25

Placa frontal
Vista Latral

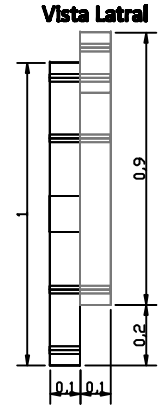

1:25

Placa de Anclaje - Vista frontal

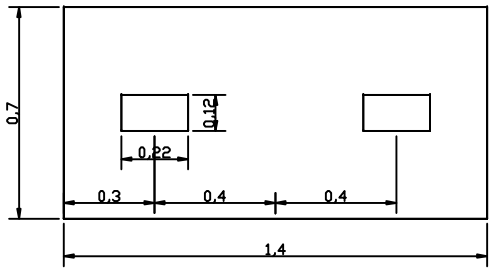

1:25

Placa de anclaje
Vista Latral

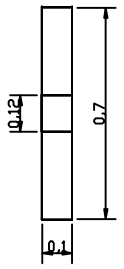

1:25

Tensor - Vista Frontal

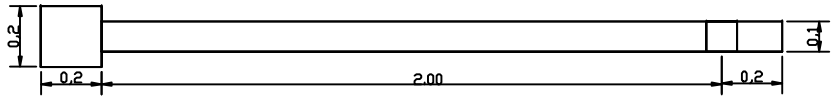

Tensor - Vista superior

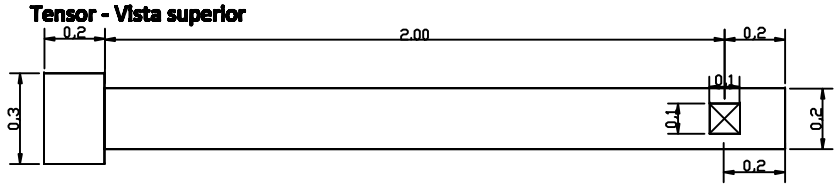

1:25

Tensor - Armadura

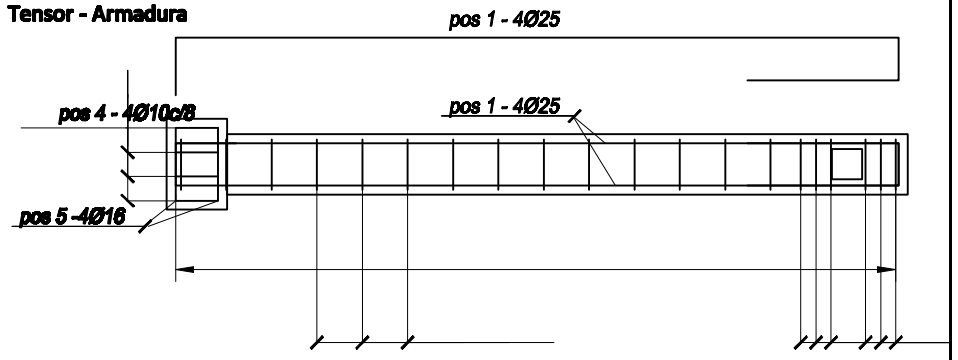

1:25

Placa frontal - Armadura

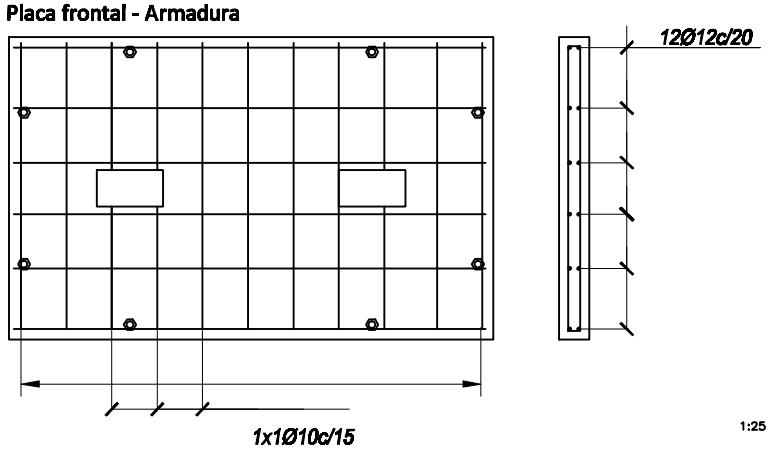

1:25

Placa de Anclaje - Armadura

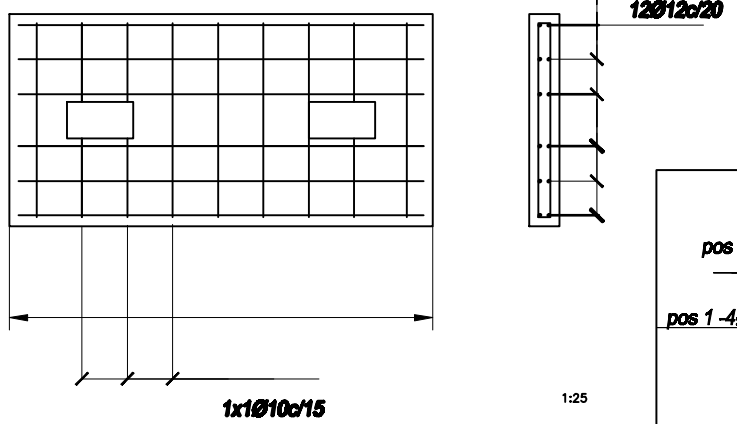

1:25

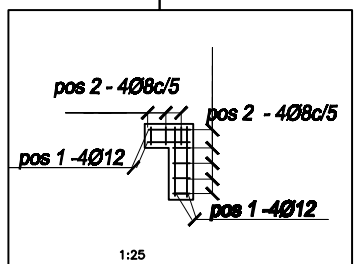

1:25

Unión - Armadura

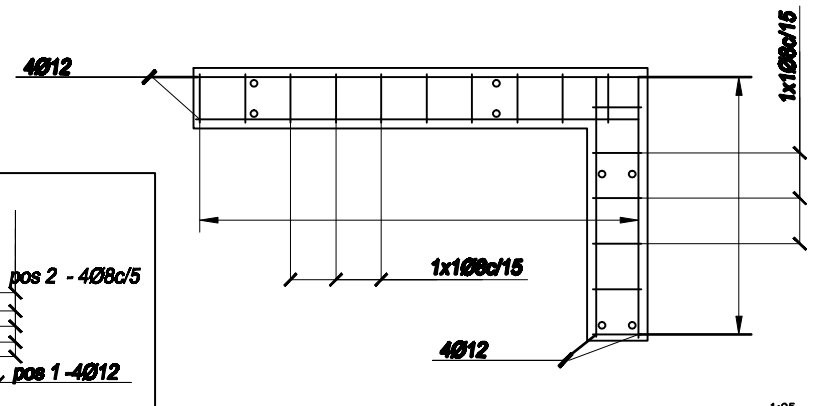

1:25

Puente Prefabricado de 15m
Muro de contención prefabricado

MODIFICACIONES	Fecha	Dibujo	Revisa	Aproba

PUENTE
Estribo
en curso de agua

Escala:
Plano:

ARCHIVO: Puente 15 m – Muro de contencion PREFABRICADO.dwg