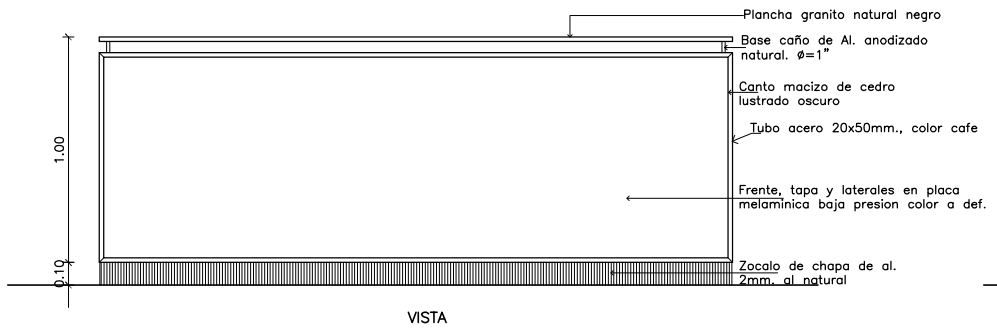

VISTA

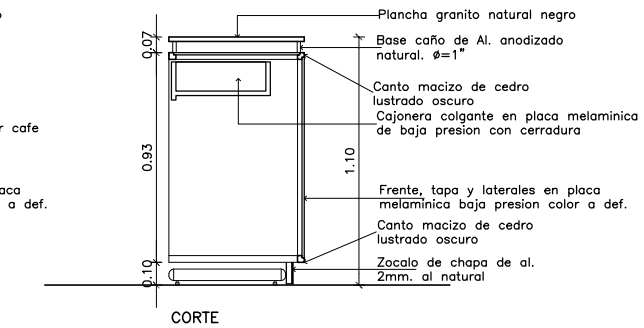

CORTE

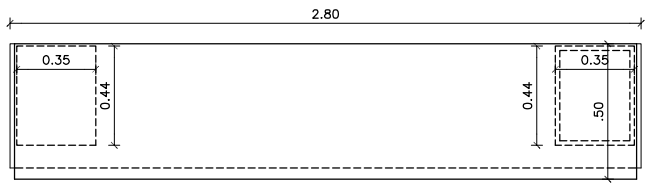

VISTA SUPERIOR

MOSTRADOR ATENCION AL PUBLICO

P3

IDENTIFICACION= P3

ANCHO = 0,70m.
ALTO = 2,15m.

CANTIDAD = 2,0 unidades.

DESCRIPCION = puerta tipo placa
Una hoja batiente (0,60m x 2,10m)
Madera cedro-Espesor 2"-Con molduras a ambas caras.
Marco: 0,15m de ancho x 2" de espesor-Madera Lapacho
Contramarco: 0,10m, ancho x 1", espesor-Madera Petereby

UBICACION =
Baño Público
Baño para Funcionarios

FICHAS: de 5 agujeros color bronce-1 1/2 pares por unidad
TORNILLOS: de color bronce-30 por unidad
CERRADURA: 1 por unidad
Brazo hidráulico para baño público

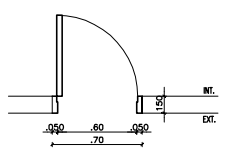

PLANTA

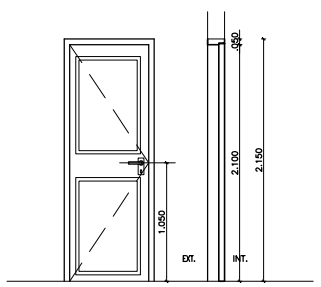

CORTE-VISTA

P4

IDENTIFICACION= P4

ANCHO = 1,00m.
ALTO = 2,15m.

CANTIDAD = 1,0 unidad.

DESCRIPCION = puerta tipo placa
Una hoja batiente (0,90m x 2,10m)
Madera cedro-Espesor 2"-Con molduras a ambas caras.
Marco: 0,15m de ancho x 2" de espesor-Madera Lapacho
Contramarco: 0,10m, ancho x 1", espesor-Madera Petereby

UBICACION =
Baño Público para Discapacitados

FICHAS: de 5 agujeros color bronce-1 1/2 pares por unidad
TORNILLOS: de color bronce-30 por unidad
CERRADURA: 1 por unidad
Brazo hidráulico para baño público

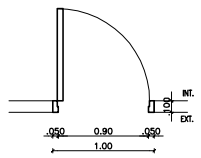

PLANTA

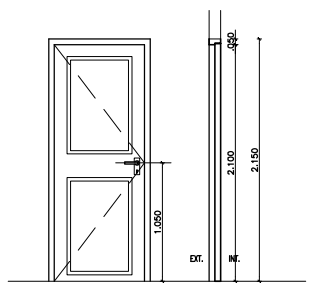

CORTE-VISTA

P1

IDENTIFICACION= P1

ANCHO = 1,70m.
ALTO = 2,35m.

CANTIDAD = 1,0 unidad

DESCRIPCION =
Dos Hojas Pivotantes de Cristal Templado de 10mm, color bronce.
Dimensiones de Hojas = 0,80mx2,30m.
Estructura perimetral Tubos 50x50mm.
en Aluminio Anodizado color Bronce

UBICACION = Acceso Principal

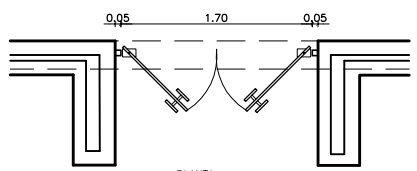

PLANTA

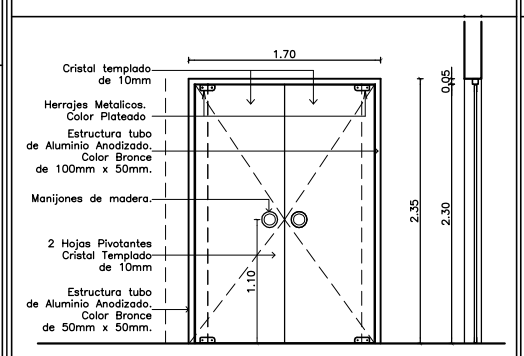

CORTE-VISTA

P2

IDENTIFICACION= P2

ANCHO = 1,50m.
ALTO = 2,35m.

CANTIDAD = 1,00 unidad

DESCRIPCION =
Una hoja batiente (0,80mx2,30m)
Una hoja fija (0,54mx2,30m)
Perfileria Aluminio Anodizado linea 40, color bronce.
Vidrio Cristal laminado bronce 8 mm.
Inferior aluminio anodizado color bronce ranurado
Marco: perfileria aluminio anodizado color bronce 50x50mm.

UBICACION = Acceso Funcionarios y Magistrados

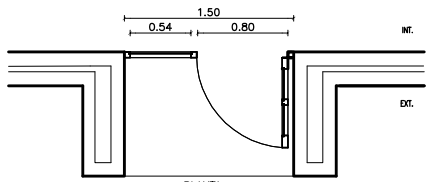

PLANTA

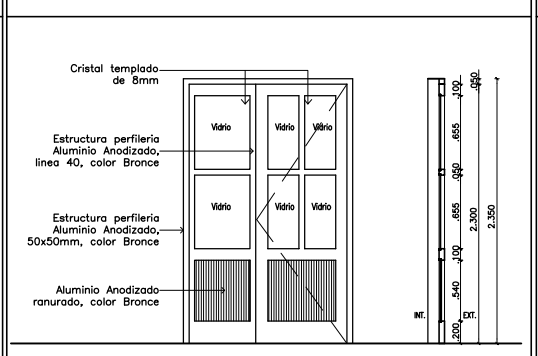

CORTE-VISTA

V1

IDENTIFICACION= V1

ANCHO = 1,20m.
ALTO = 1,20m.
ANTEPECHO = 1,10m.

CANTIDAD = 3,0 unidades.

DESCRIPCION = 2 hojas de proyecciòn
2 hojas fijas
Perfileria Aluminio Anodizado bronce Linea 30
Cristal Templado Bronce 6mm.
Dimensiones = 1,20mx1,20m.

UBICACION =
Sala de Audiencias
Espera
Despacho Juez

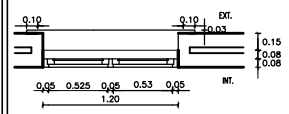

PLANTA

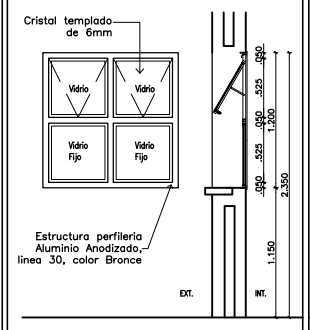

CORTE-VISTA

V2

IDENTIFICACION= V2

ANCHO = 0,60m.
ALTO = 0,60m.
ANTEPECHO = 1,70m.

CANTIDAD = 5,0 unidades.

DESCRIPCION = 1 hoja de proyección
Aluminio Anodizado bronce Linea 30
Cristal Bronce 6mm.
Dimensiones = 0,60mx0,60m.

UBICACION =
Baño Público
Baño para Discapacitados
Baño para Funcionarios
Kitchenette
Archivo

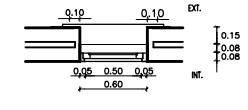

PLANTA

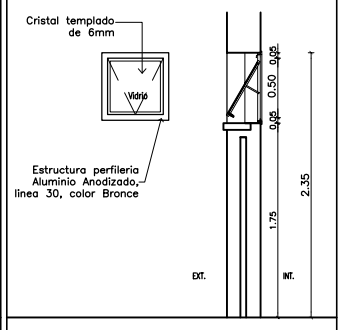

CORTE-VISTA

CARPINTERIA DE MADERA

CARPINTERIA METALICA

FECHA	Nro.	MODIFICACION	VERIFICADO	APROBADO

PODER JUDICIAL
CORTE SUPREMA DE JUSTICIA
DIRECCION DE INFRAESTRUCTURA FISICA

OBRA: JUZGADO DE PAZ VALENZUELA
UBICACION: CIRCUNSCRIPCION DE CORDILLERA
PLANO: DETALLE DE ABERTURAS

PLANO Nº 09

PROYECTO	ESCALA	DIBUJO	FECHA
DEPARTAMENTO DE OBRAS Y PROYECTOS	1/25	Arq. E.M.S.M	JULIO 2012