MUNICIPALIDAD DE LA PAZ
PROYECTO : ENTUBAMIENTO CALLE Q Y CALLE 3
UBICACIÓN: ZONA RURAL
ARQ. GLORIA MARIA BORDON DE CHRIST

FOTO Fecha: 05 10 2011

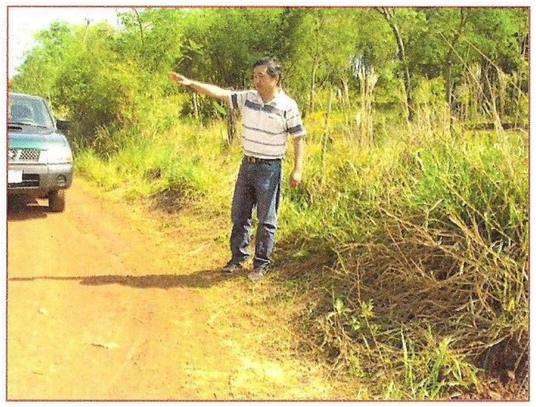

MUNICIPALIDAD DE LA PAZ
PROYECTO : ENTUBAMIENTO CALLE Q Y CALLE 3
UBICACIÓN: ZONA RURAL
ARQ. GLORIA MARIA BORDON DE CHRIST

PLANO Fecha: 07 10 2011

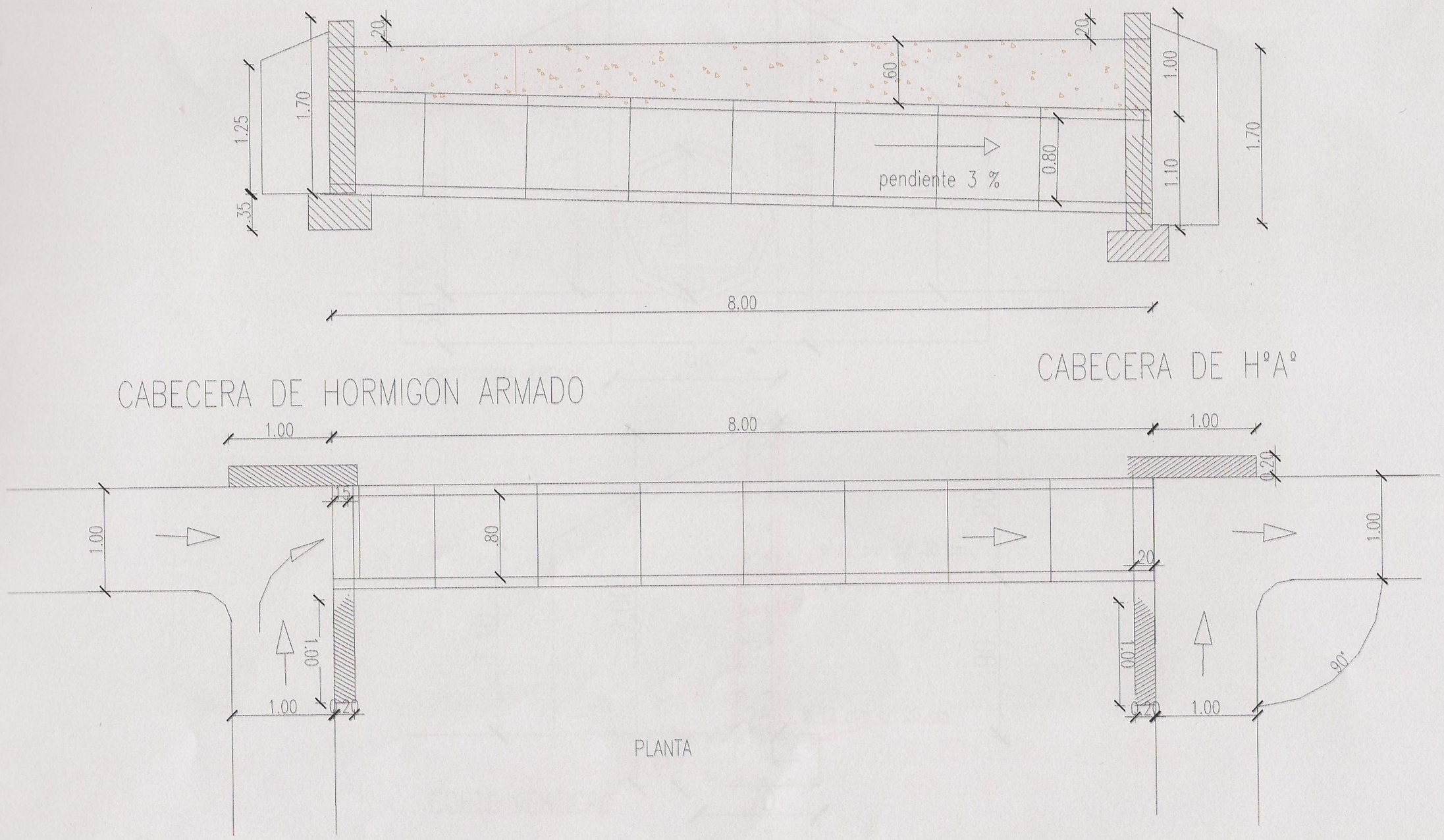

MUNICIPALIDAD DE LA PAZ
PROYECTO : ENTUBAMIENTO CALLE Q Y CALLE 3
UBICACIÓN: ZONA RURAL
ARQ. GLORIA MARIA BORDON DE CHRIST

PLANO Fecha: 07 10 2011

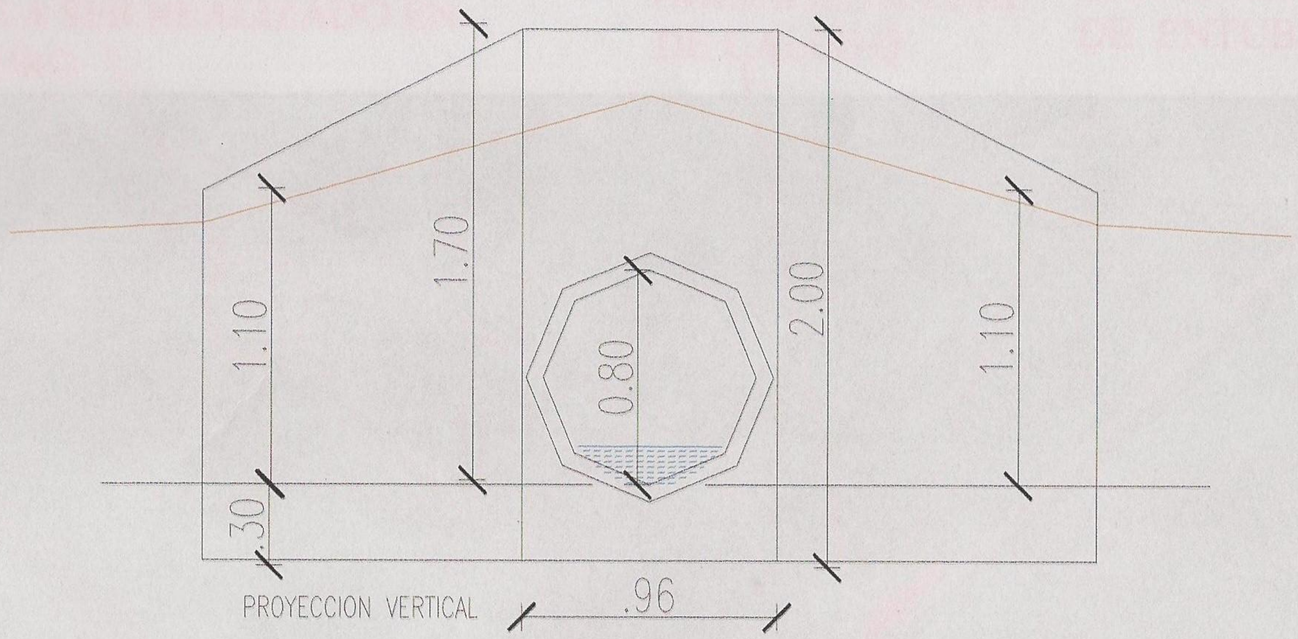

PROYECCION VERTICAL

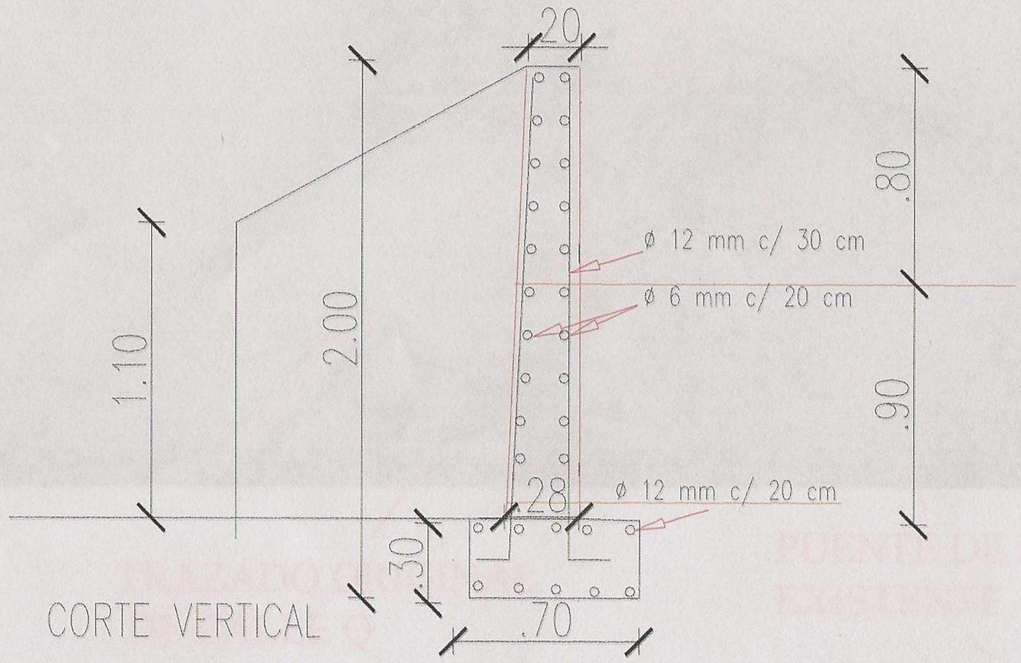

CORTE VERTICAL

MUNICIPALIDAD DE LA PAZ
PROYECTO : ENTUBAMIENTO CALLE Q Y CALLE 3
UBICACIÓN: ZONA RURAL
ARQ. GLORIA MARIA BORDON DE CHRIST

PLANO Fecha: 07 10 2011