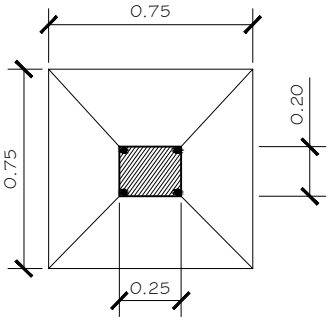

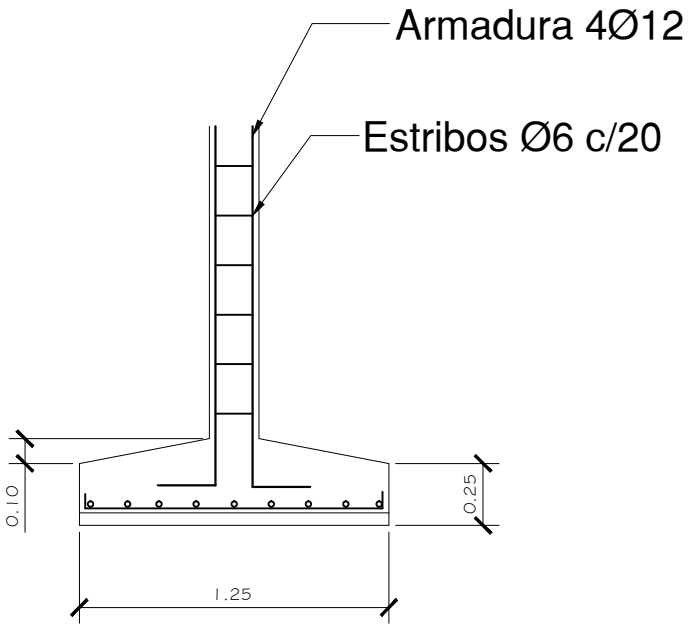

ZAPATA 75x75

DETALLE DE FUNDACIÓN

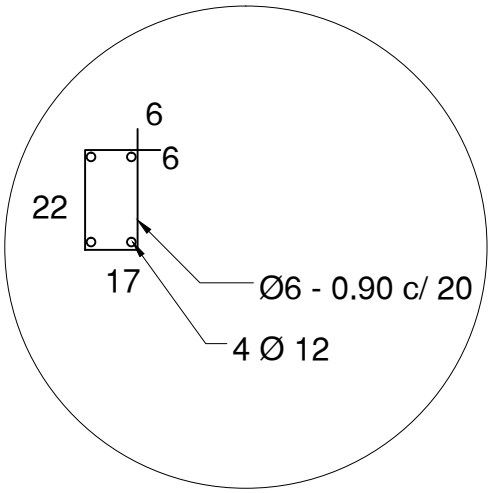

DETALLE PILAR 20x25

MINISTERIO DE EDUCACION Y CULTURA DIRECCIÓN DE INFRAESTRUCTURA		09
Comedor Escolar	DETALLE DE FUNDACION - ESTRUCTURA	