PROYECTO DE EMPEDRADO

10

N

PLANTA DE LOCALIZACIÓN

Coordenadas:

25°23'51.44"S 57°22'16.70"O

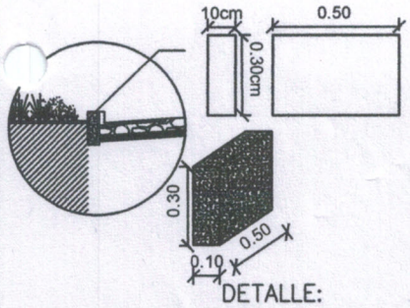

DETALLE:
CORDÓN ALTO

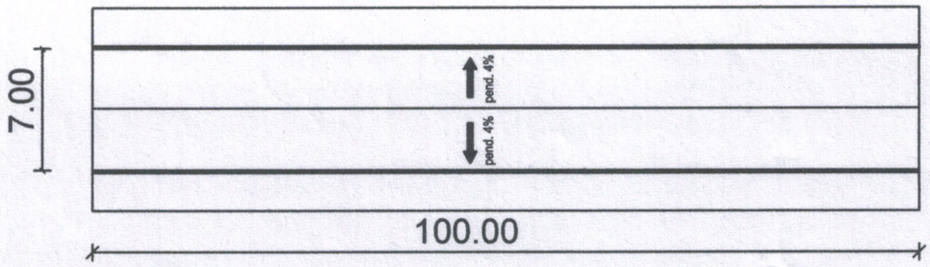

PLANTA DE LA CALLE

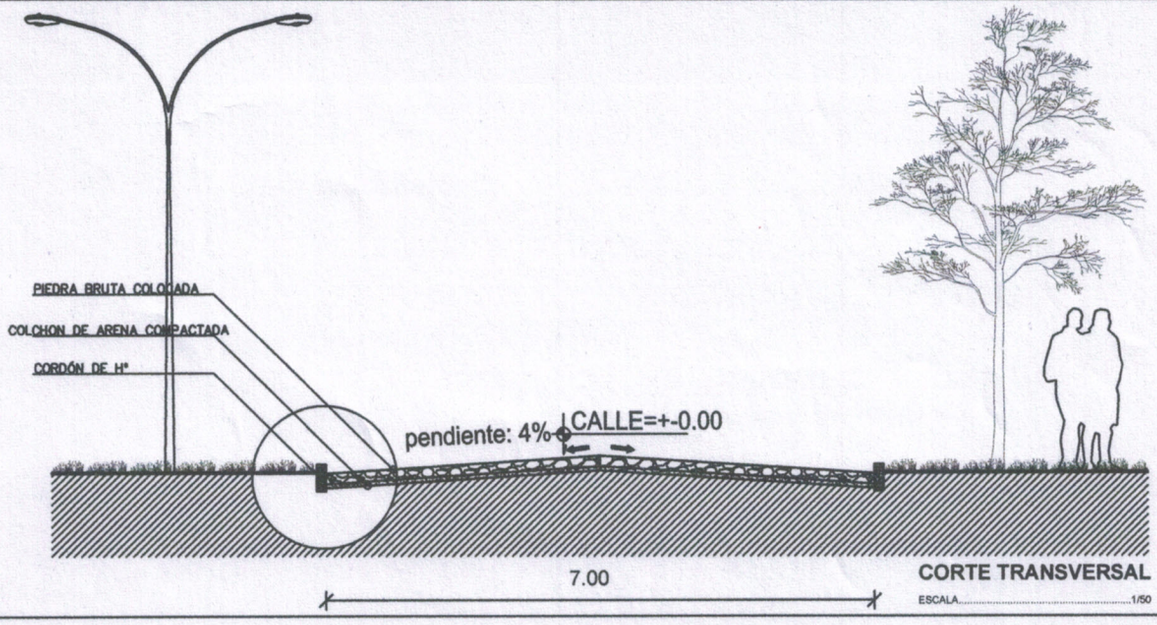

CORTE TRANSVERSAL

ESCALA.....1/50

PROYECTO DE EMPEDRADO

CALLE: YVAPURU

RESPONSABLE: MUNICIPALIDAD DE ITAUGUA

DIRECCIÓN DE OBRAS, SERVICIOS Y PROYECTOS
MUNICIPALIDAD DE ITAUGUÁ
Arq. María Jazmín Olmedo
Reg. M.O.P.C. Nº 3715 - Directora de Obras

LUGAR: MBOKAJATY DEL SUR ,BARRIO SAN JUAN

DISTRITO: ITAUGUA

LONGITUD DEL TRAMO: 100.00m

ANCHO DE LA CALZADA: 7.00m

CORDÓN: 50 X 30 X 10 Cm

SUPERF. TOTAL: 700m^2

PROYECTO DE EMPEDRADO

N

PLANTA DE LOCALIZACIÓN

Coordenadas:

25°23'32.83"S 57°22'5.46"O

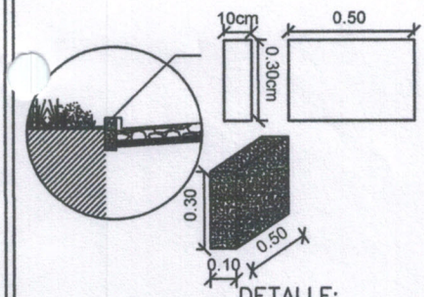

DETALLE:
CORDÓN ALTO

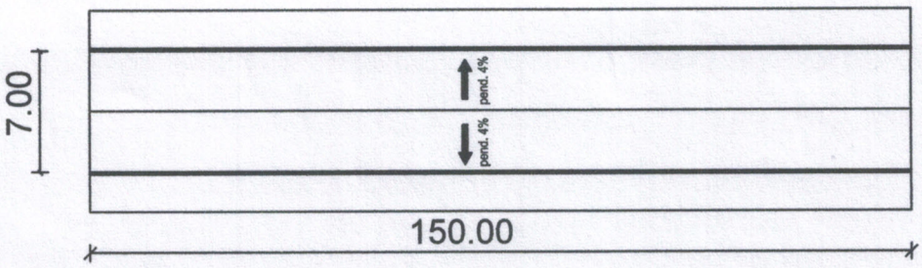

PLANTA DE LA CALLE

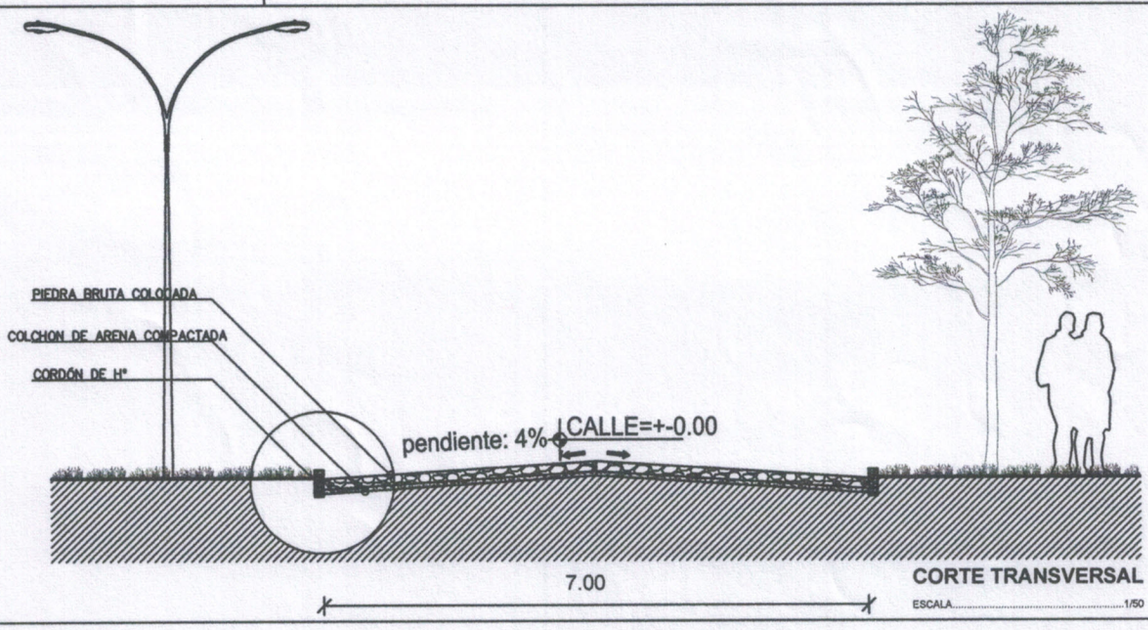

CORTE TRANSVERSAL

ESCALA.....1/50

PROYECTO DE EMPEDRADO

CALLE: SIN NOMBRE

RESPONSABLE: MUNICIPALIDAD DE ITAUGUA

DIRECCIÓN DE OBRAS, SERVICIOS Y PROTECCIÓN AMBIENTAL
MUNICIPALIDAD DE ITAUGUÁ

MUNICIPALIDAD DE ITAUGUÁ
Arq. María Jazmín Olmedo
Reg. M.O.P.C. N° 3715 - Directora de Obras

LUGAR: Mbokajaty del Sur

DISTRITO: ITAUGUA

LONGITUD DEL TRAMO: 150.00m

ANCHO DE LA CALZADA: 7.00m

CORDÓN: 50 X 30 X 10 Cm

SUPERF. TOTAL: 1050m^2

PROYECTO DE EMPEDRADO

PLANTA DE LOCALIZACIÓN

Coordenadas:

25°23'49.13"S 57°22'18.83"O

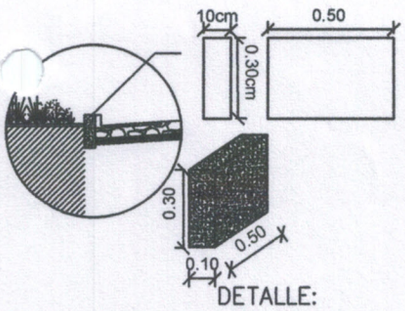

DETALLE:
CORDÓN ALTO

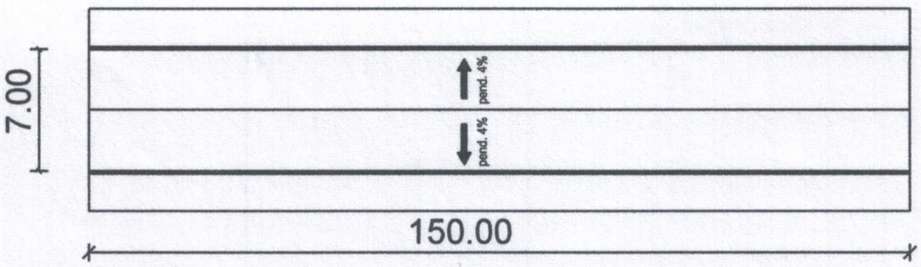

PLANTA DE LA CALLE

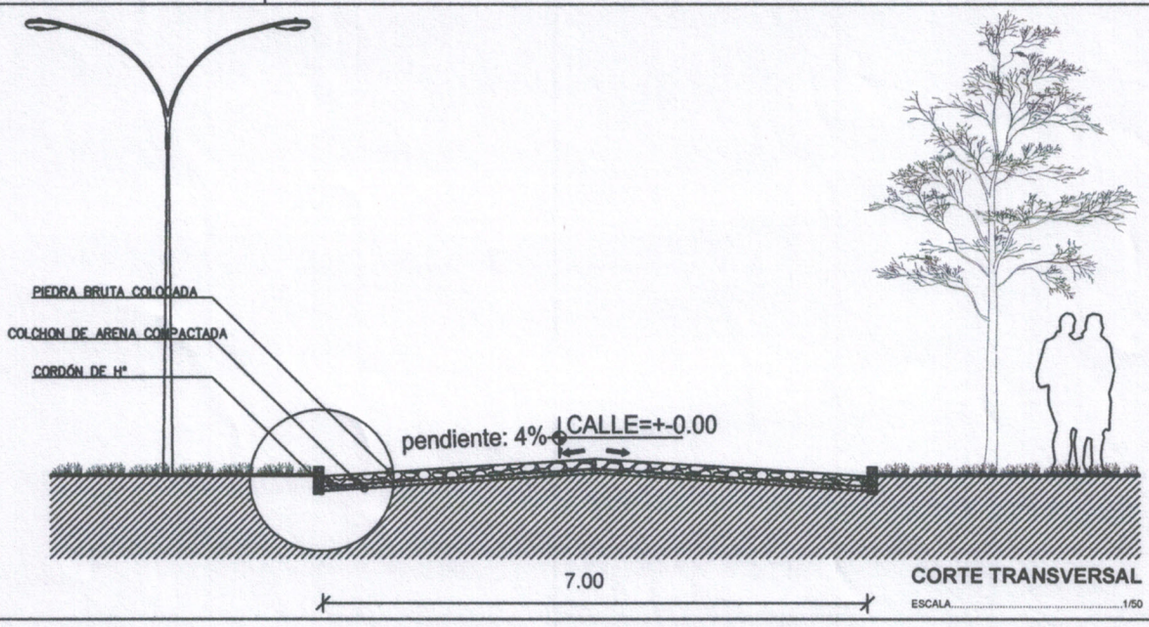

CORTE TRANSVERSAL

ESCALA.....1/50

PROYECTO DE EMPEDRADO

CALLE: COMISION VECINAL SAN JUAN KM 28 MBOKAJATY DEL SUR

RESPONSABLE: MUNICIPALIDAD DE ITAUGUA

DIRECCIÓN DE OBRAS, SERVICIOS Y PROYECTOS
MUNICIPALIDAD DE ITAUGUÁ

Arq. María Jazmín Olmedo
Reg. M.O.P.C. N° 3715 - Directora de Obras

LUGAR: MBOKAJATY DEL SUR

DISTRITO: ITAUGUA

LONGITUD DEL TRAMO: 150.00m

ANCHO DE LA CALZADA: 7.00m

CORDÓN: 50 X 30 X 10 Cm

SUPERF. TOTAL: 1050m^2