DETALLE ALCANTARILLADO SIMPLE

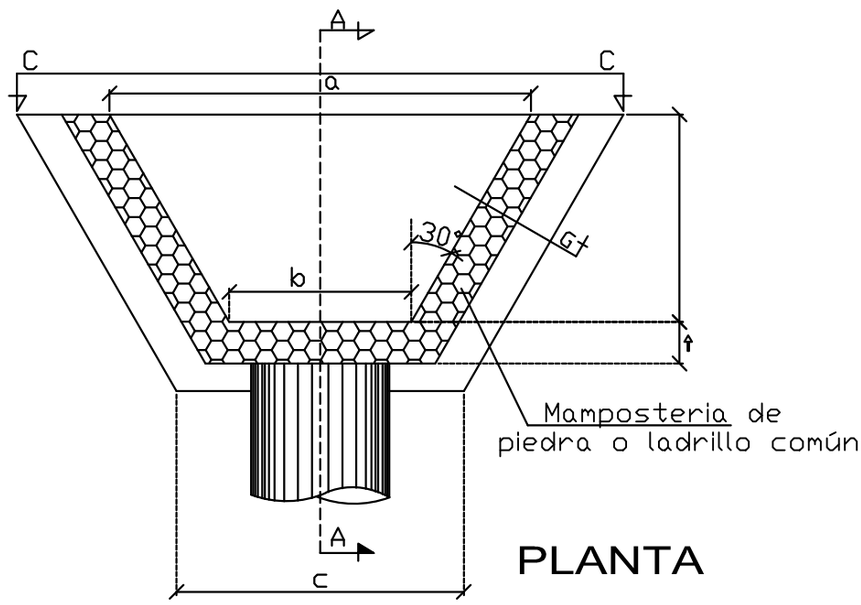

PLANTA

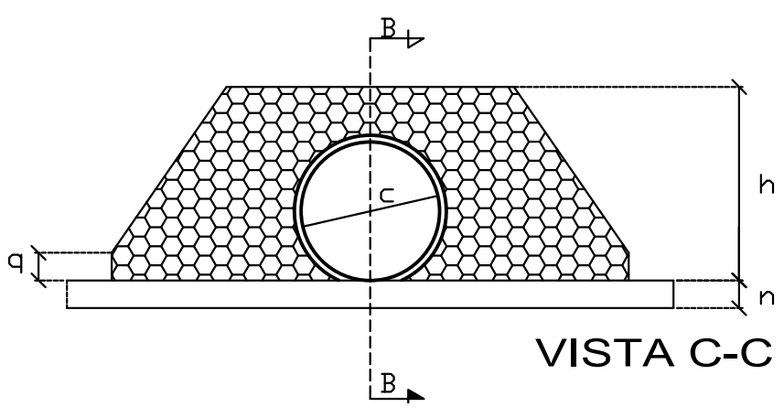

VISTA C-C