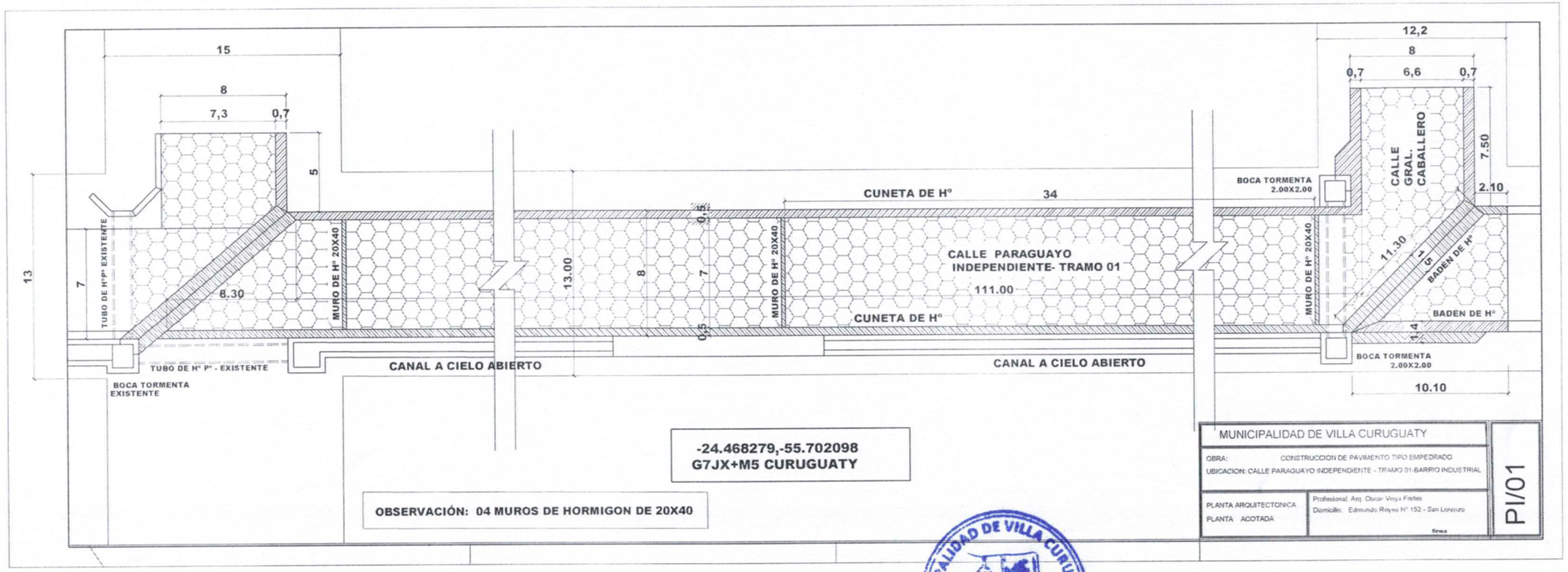

MUNICIPALIDAD DE VILLA CURUGUATY * Dto. de Obras *

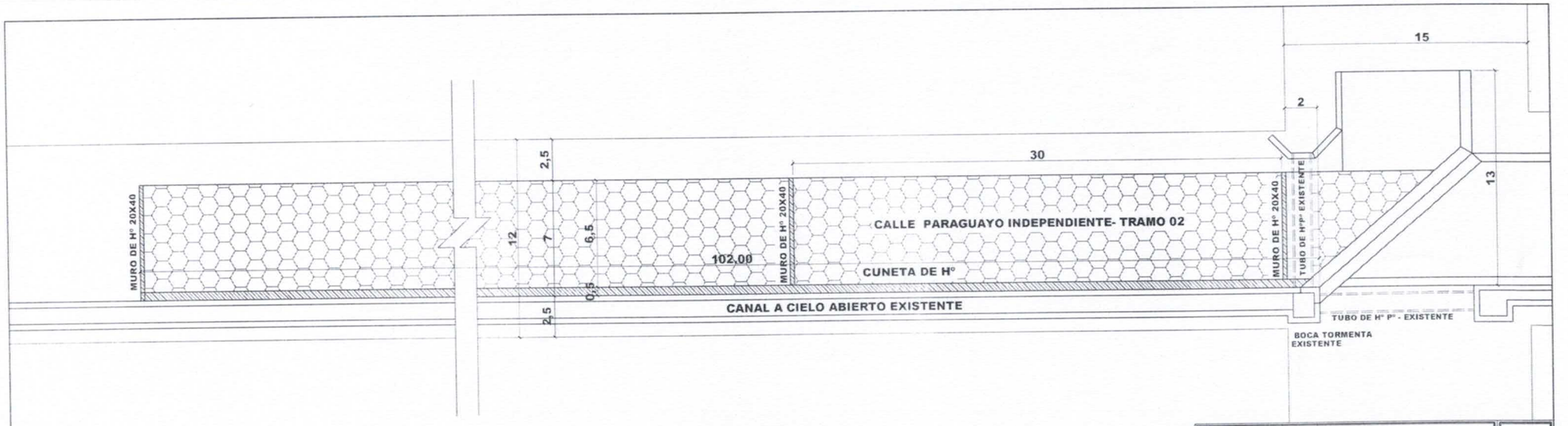

OBSERVACIÓN: 04 MUROS DE HORMIGON DE 20X40

-24.468667,-55.703260
G7JW+GM CURUGUATY

MUNICIPALIDAD DE VILLA CURUGUATY

OBRA: CONSTRUCCION DE PAVIMENTO TIPO EMPEDRADO

UBICACION: CALLE PARAGUAYO INDEPENDIENTE - TRAMO 02 - BARRIO INDUSTRIAL

PLANTA ARQUITECTONICA
PLANTA ACOTADA

Profesional: Arq. Oscar Vega Freire
Domicilio: Edmundo Reyes Nº 152 - San Lorenzo

firma

PI/02

MUNICIPALIDAD DE VILLA CURUGUATY * Dto. de Obras *

Cuneta de Ho. FCK=18 MPA

Vol=0,05 m3/ml

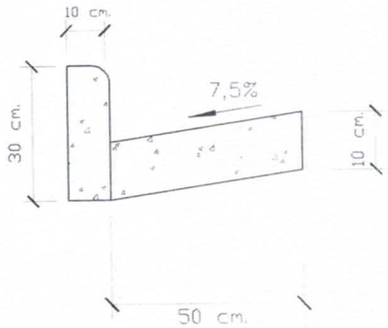

Baden de Ho. FCK=18 MPA

Vol=0,20 m3/ml

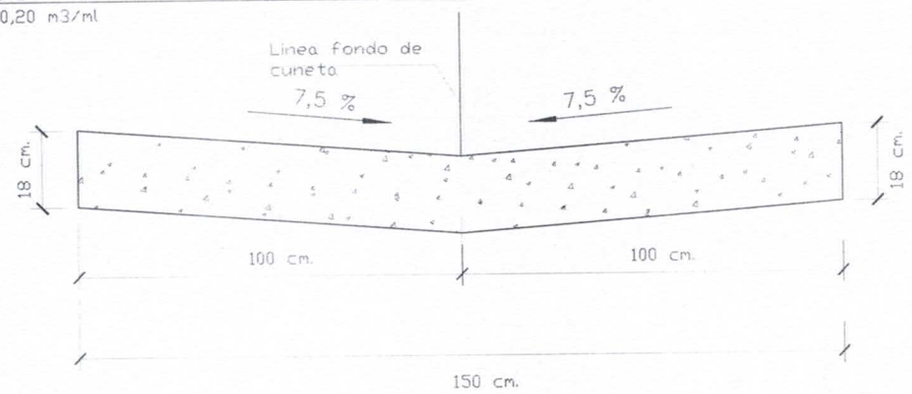

MUNICIPALIDAD DE CURUGUATY CASCO URBANO - DISTRITO CURUGUATY	CONSTRUCCION DE EMPEDRADO Y BADEN Escala:	Proyectista : Arq. Oscar Vega Fretes Domicilio: Edmundo Reyes Nº 152 -San Lorenzo FIRMA	**DISEÑO Nº** 03

MUNICIPALIDAD DE VILLA CURUGUATY * Dto. de Obras *

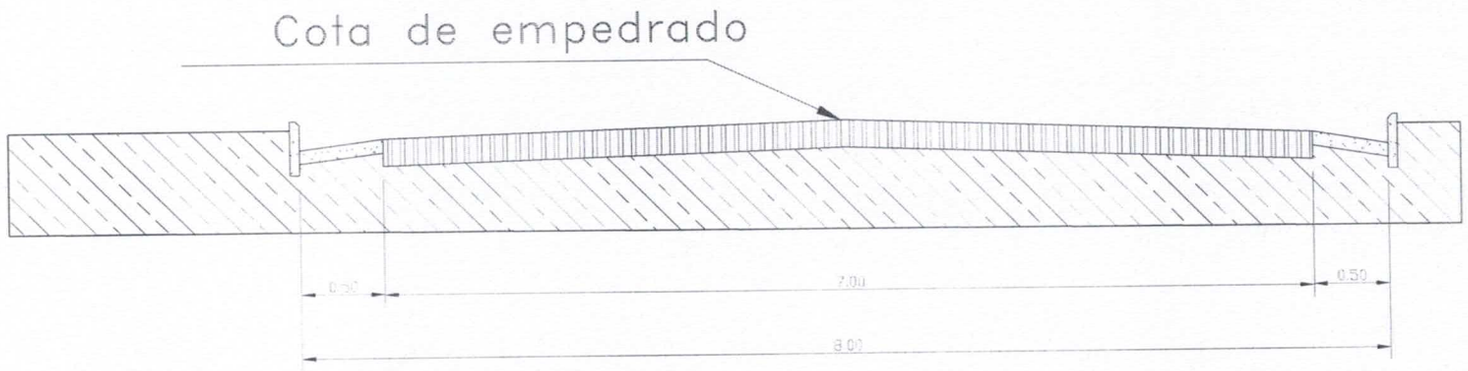

CORTE TIPICO

pendiente lateral 3 %

Diferencia con eje: −10cm

MUNICIPALIDAD DE CURUGUATY CASCO URBANO - DISTRITO CURUGUATY	CONSTRUCCION DE EMPEDRADO Y BADEN Escala	Proyectista : Arq. Oscar Vega Fretes Domicilio: Edmundo Reyes Nº 152 - San Lorenzo FIRMA	**DISEÑO Nº** 04

MUNICIPALIDAD DE VILLA CURUGUATY * Dto. de Obras *

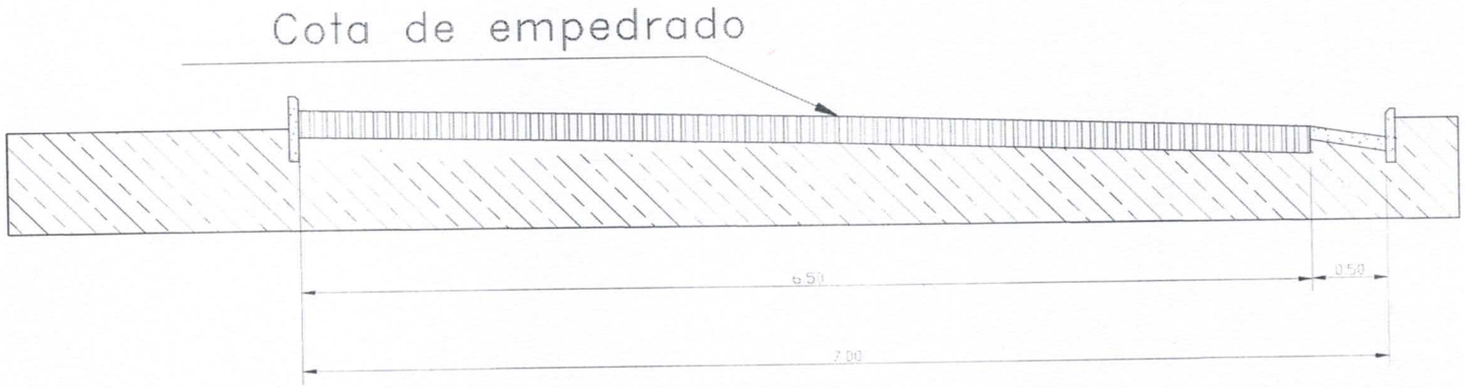

CORTE TIPICO

pendiente lateral 3 %

Diferencia con eje: −10cm

MUNICIPALIDAD DE CURUGUATY CASCO URBANO - DISTRITO CURUGUATY	CONSTRUCCION DE EMPEDRADO Y BADEN Escala	Proyectista : Arq. Oscar Vega Fretes Domicilio: Edmundo Reyes Nº 152 - San Lorenzo FIRMA	**DISEÑO Nº** 05

MUNICIPALIDAD DE VILLA CURUGUATY * Dto. de Obras *