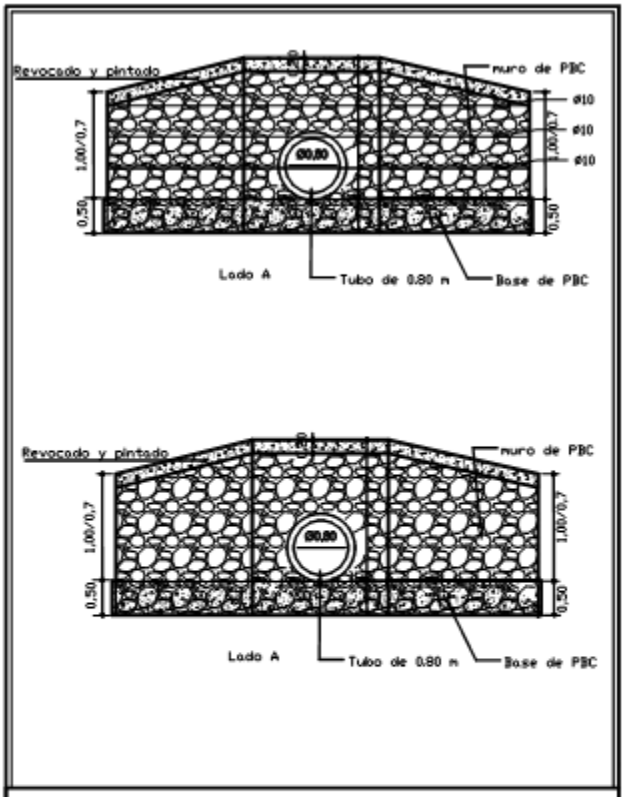

PROYECTO: **Construcción de Cabeceras y colocación de tubo**			
UBICACIÓN: DISTRITO DE EDELIRA			
ADMINISTRADOR MUNICIPAL: Sr Nicacio Franco Verdun		FECHA: Julio de 2.017	
PROFESIONAL: Ing. Marcela Garcia Romero			
REPUBLICA DEL PARAGUAY MUNICIPALIDAD DE EDELIRA		INTENDENTE MUNICIPAL	PROFESIONAL

Planta de Fundacion

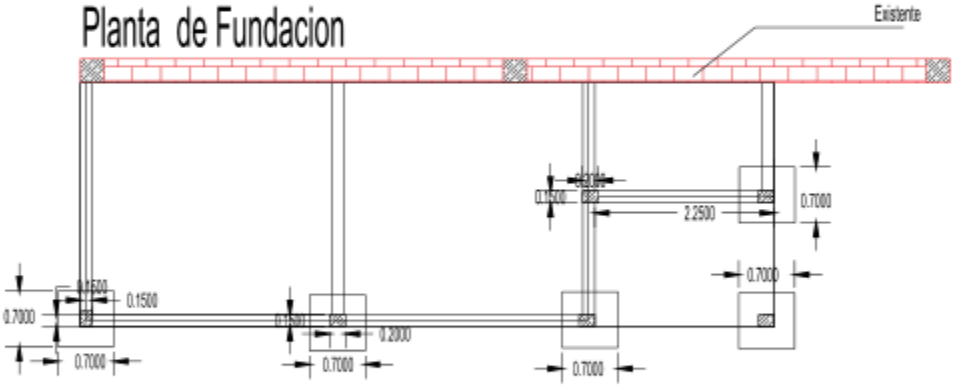

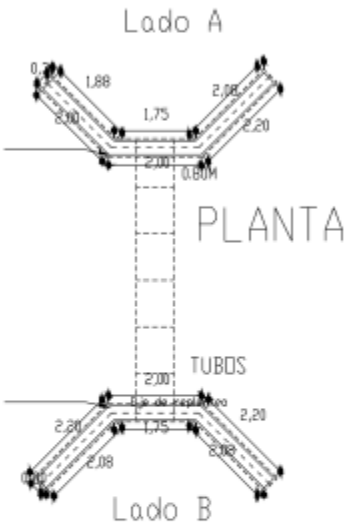

PROYECTO: Construcción de Cabeceras y colocación de tubo			
UBICACIÓN: DISTRITO DE EDELIRA			
ADMINISTRADOR MUNICIPAL: Sr Nicacio Franco Verdun		FECHA: Julio de 2.017	
PROFESIONAL: Ing. Marcela García Romero			
REPUBLICA DEL PARAGUAY MUNICIPALIDAD DE EDELIRA		INTENDENTE MUNICIPAL	PROFESIONAL

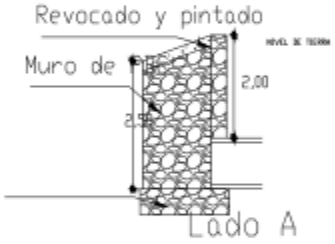

PROYECTO: Construcción de Cabeceras y colocación de tubo			
UBICACIÓN: DISTRITO DE EDELIRA			
ADMINISTRADOR MUNICIPAL: Sr. Nicacio Franco Verdun		FECHA: Julio de 2017	
PROFESIONAL: Ing. Marcelo García Romero			
REPUBLICA DEL PARAGUAY MUNICIPALIDAD DE EDELIRA		INTENDENTE MUNICIPAL	PROFESIONAL

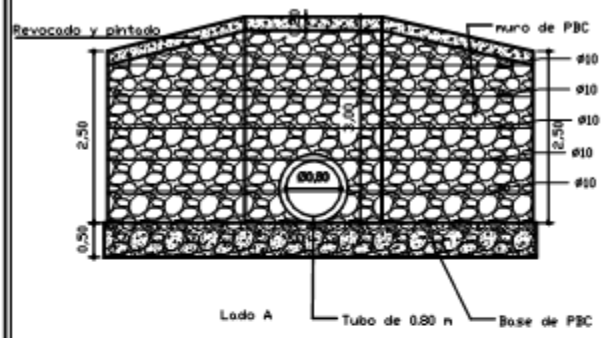

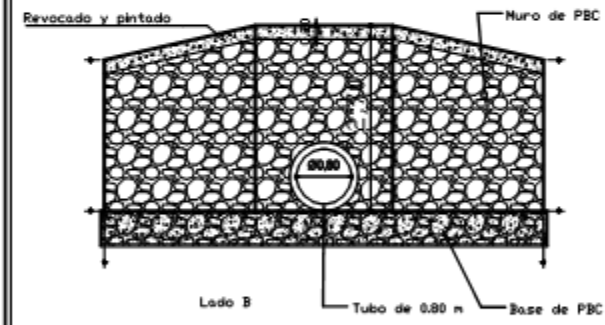

PROYECTO: **Construcción de Cabeceras y colocación de tubo**			
UBICACIÓN: DISTRITO DE EDELIRA			
ADMINISTRADOR MUNICIPAL: Sr Nicacio Franco Verdun		FECHA: Julio de 2017	
PROFESIONAL: Ing. Marcela Garcia Romero			
REPUBLICA DEL PARAGUAY MUNICIPALIDAD DE EDELIRA		INTENDENTE MUNICIPAL	PROFESIONAL