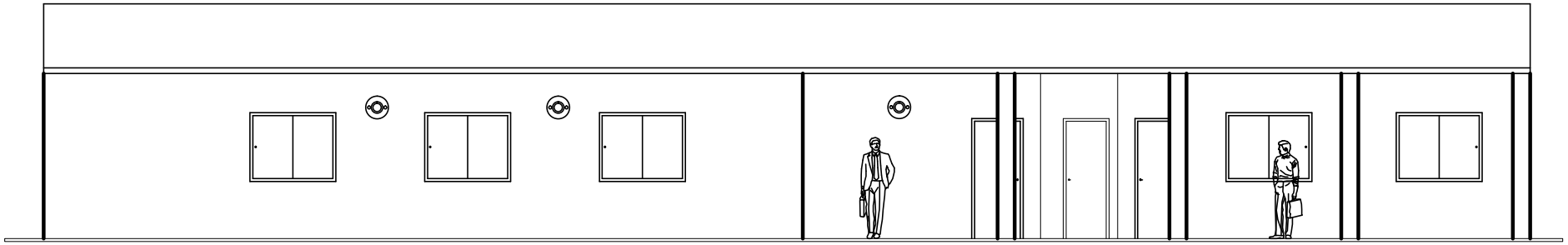

Vista frontal

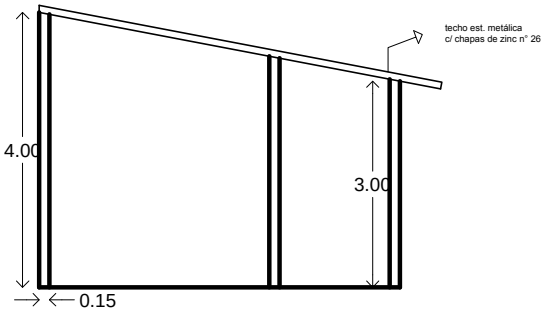

Corte transversal

TERMINACION DE EDIFICIO DE
SALA DE SESION
JUNTA MUNICIPAL
GRAL. ELIZARDO AQUINO