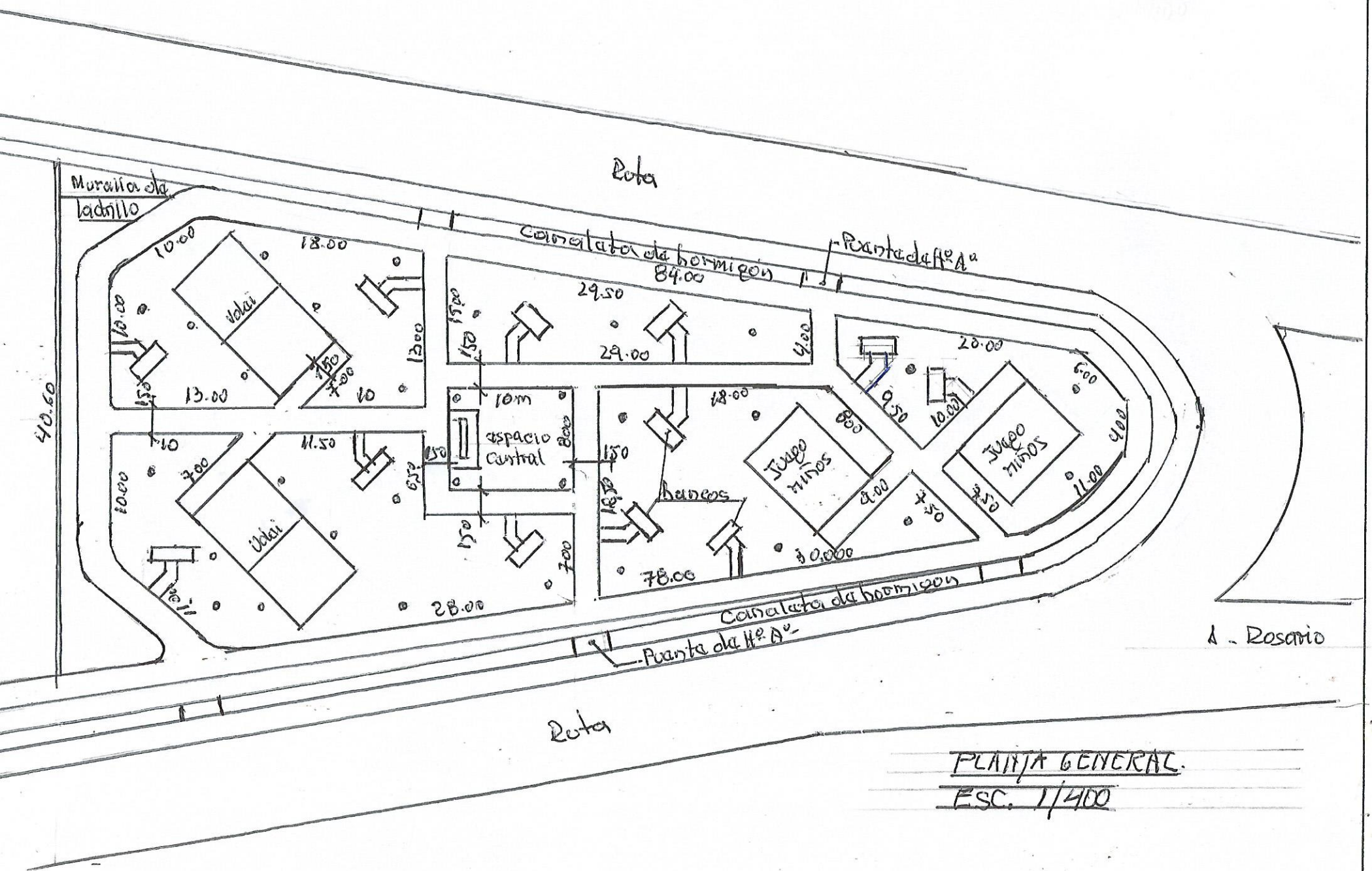

PLANTA GENERAL.
ESC. 1/400

... DE GRAL. E. AQUINO	OBRA: MEJORAMIENTO DE LA PLACITA SAN PEDRO APOSTOL	Arq. Carlos Almirón [signature]

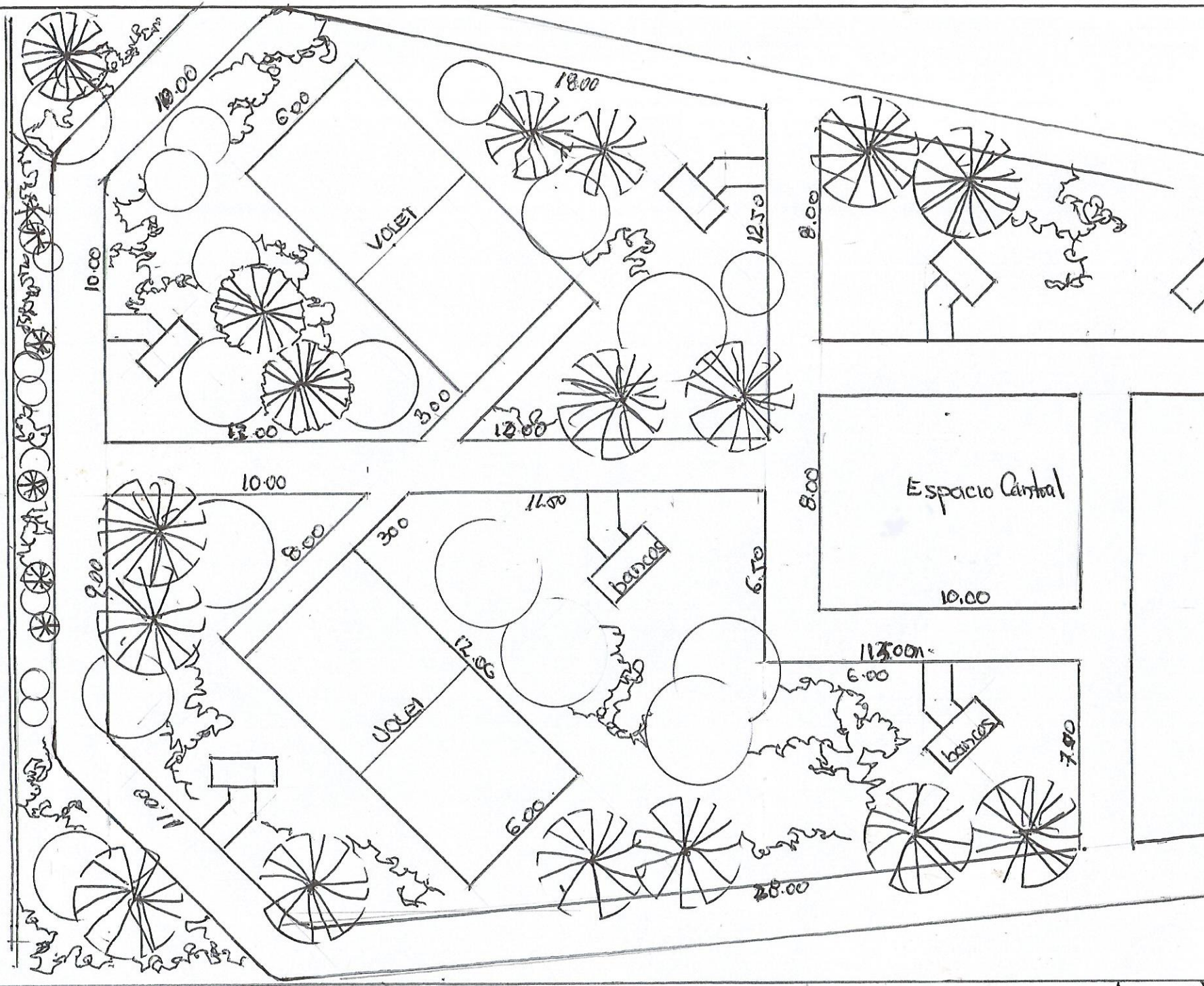

MUNIC. DE GRAL E. AQUINO

OBRA: MEJORAMIENTO DE LA PLACITA SAN PEDRO APOSTOL

Arq. Carlos A

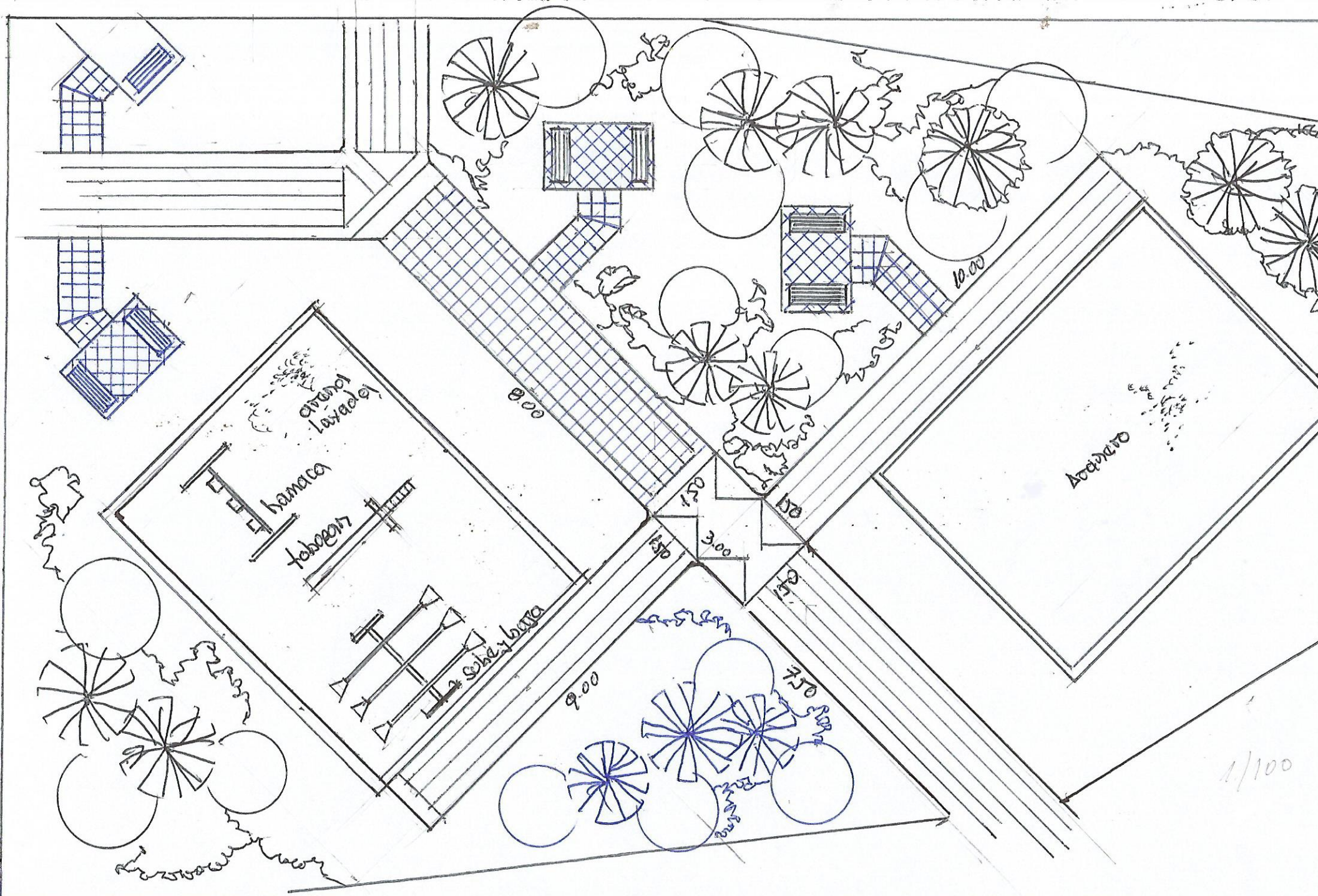

MUNIC. DE GRAL. E AGUINO	OBRA: MEJORAMIENTO DE LA PLACITA SAN PEDRO APOSTOL

Arq Carlos Alm

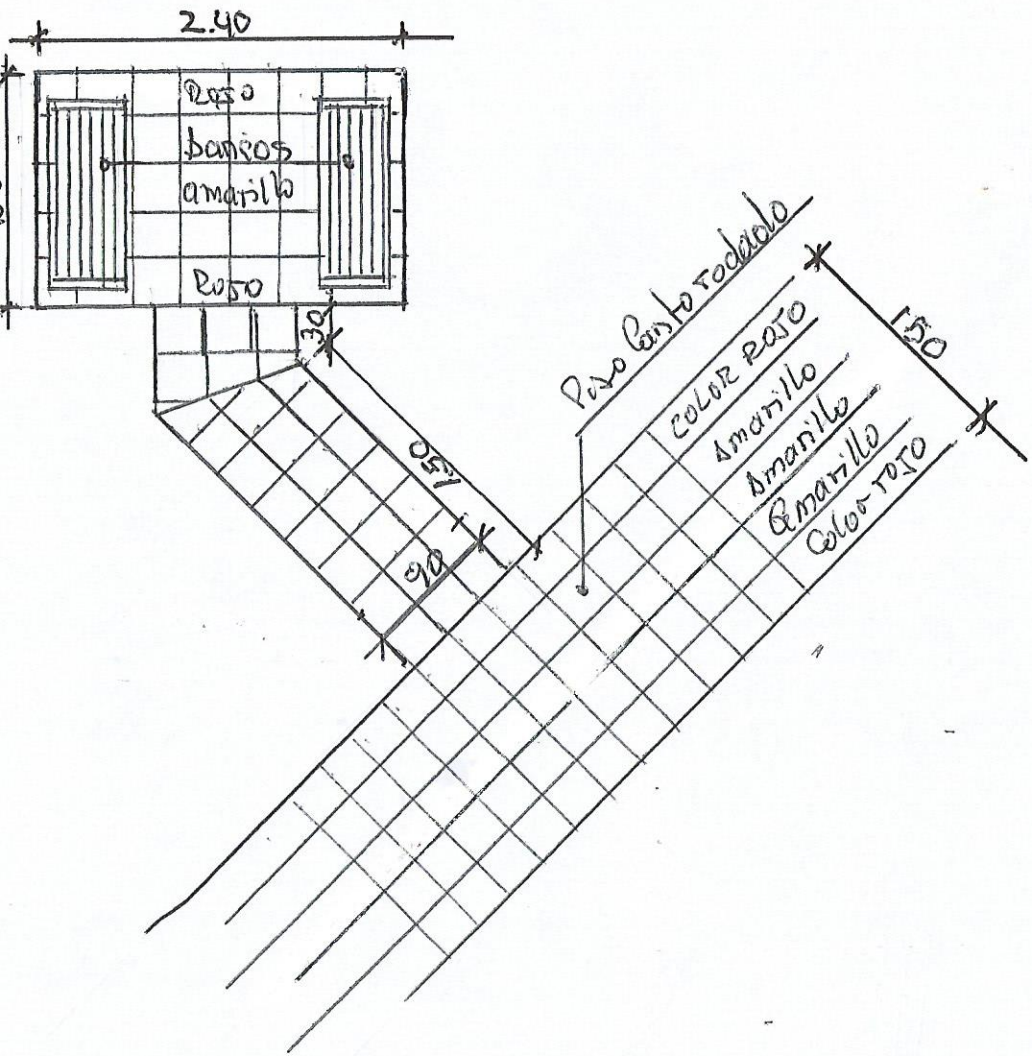

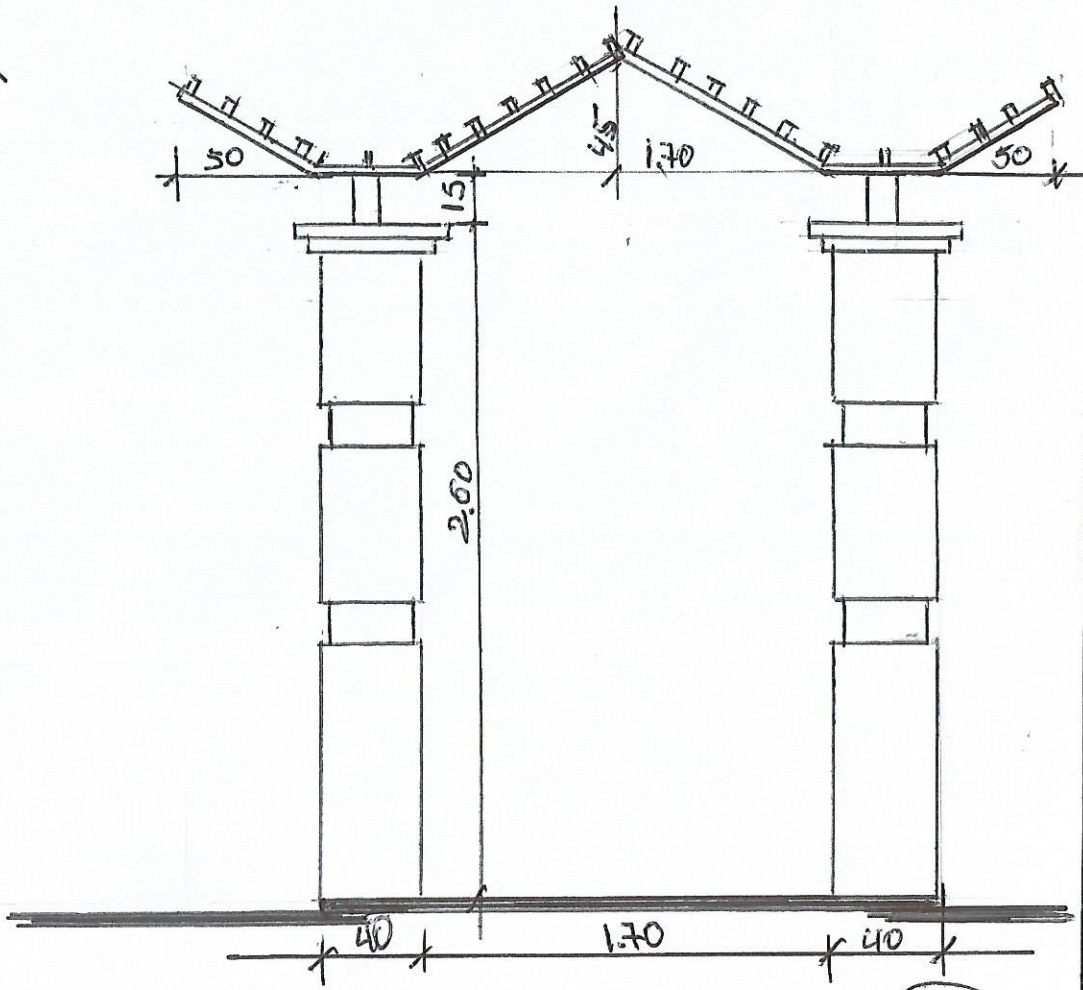

C. DE GRAL. E. AQUINO	OBRA: MEJORAMIENTO DE LA PLACITA
	SAN PEDRO APOSTOL