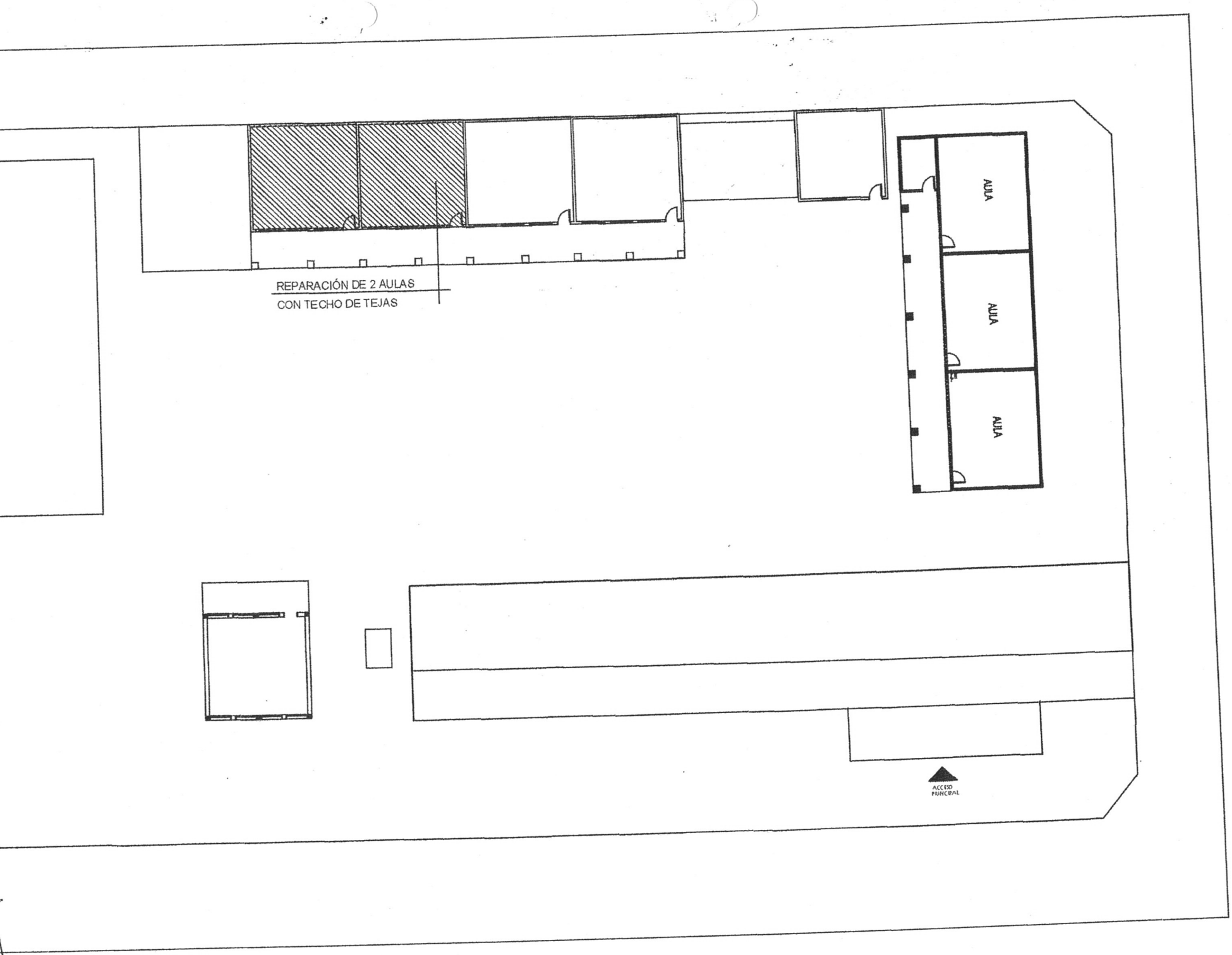
REPARACIÓN DE 2 AULAS
CON TECHO DE TEJAS
AULA
AULA
AULA
ACCESO
PRINCIPAL

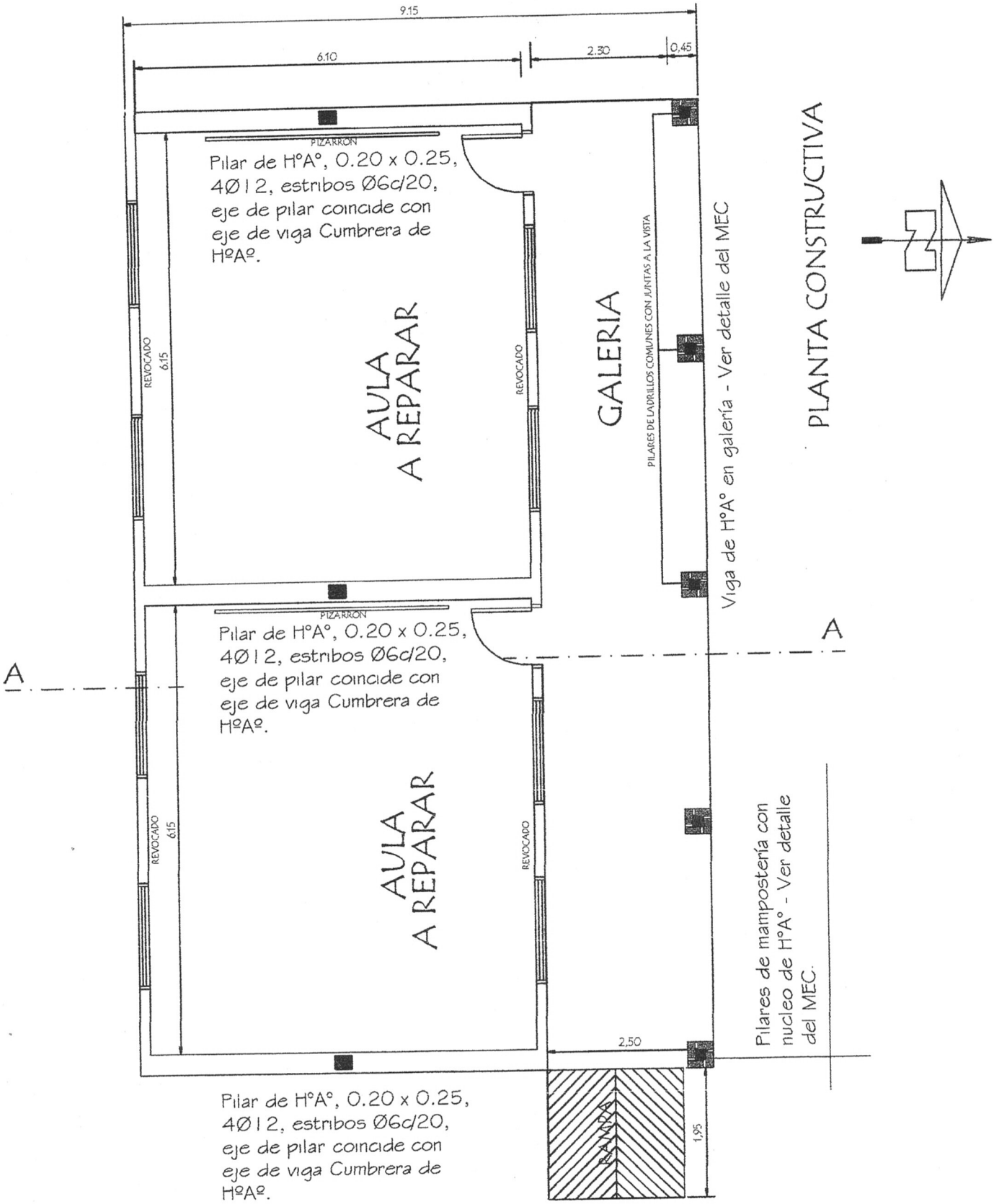

TRABAJOS A REALIZAR:

DEMOLICIÓN TOTAL DE TECHO
DEMOLICIÓN DE VIGAS Y PILARES DE GALERÍA
CAMBIO DE PILARES DE GALERIA
CAMBIO DE VIGA DE MADERA DE GALERÍA POR VIGA DE H°A°
CAMBIO TOTAL DE PISOS

Observacion:

Para los desniveles de hasta 0.25 m las rampas deberán tener una pendiente de hasta 10%

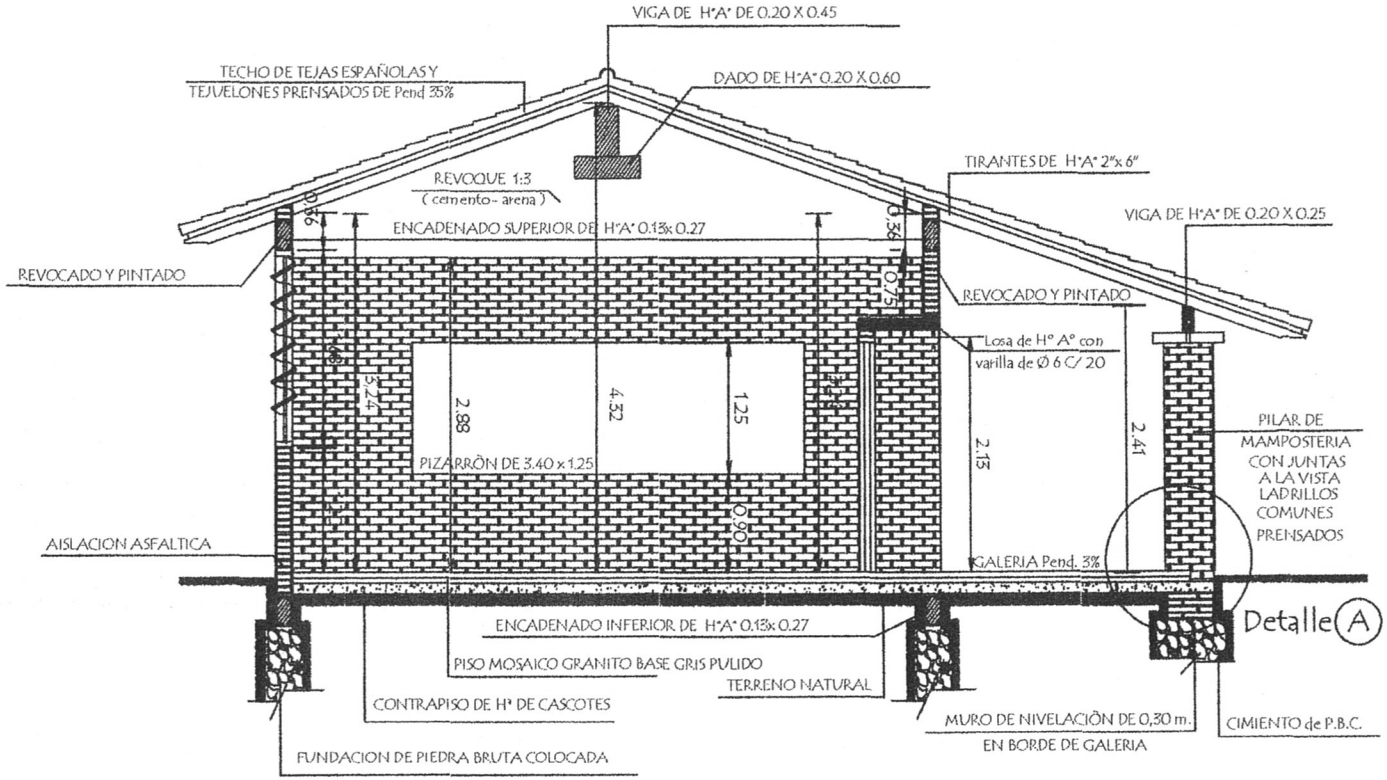
VIGA DE H°A° DE 0.20 X 0.45
TECHO DE TEJAS ESPAÑOLAS Y
TEJUELONES PRENSADOS DE Pend 35%
DADO DE H°A° 0.20 X 0.60
TIRANTES DE H°A° 2"x 6"
REVOQUE 1:3
(cemento - arena)
VIGA DE H°A° DE 0.20 X 0.25
ENCADENADO SUPERIOR DE H°A° 0.13x 0.27
REVOCADO Y PINTADO
REVOCADO Y PINTADO
Losa de H° A° con
varilla de Ø 6 C/ 20
0.36
0.36
0.75
3.24
2.88
4.32
1.25
2.15
2.41
PIZARRÒN DE 3.40 x 1.25
0.90
PILAR DE
MAMPOSTERIA
CON JUNTAS
A LA VISTA
LADRILLOS
COMUNES
PRENSADOS
AISLACION ASFALTICA
GALERIA Pend. 3%
Detalle (A)
ENCADENADO INFERIOR DE H°A° 0.13x 0.27
PISO MOSAICO GRANITO BASE GRIS PULIDO
TERRENO NATURAL
CONTRAPISO DE H° DE CASCOTES
MURO DE NIVELACIÒN DE 0,30 m.
EN BORDE DE GALERIA
CIMIENTO de P.B.C.
FUNDACION DE PIEDRA BRUTA COLOCADA

CORTE A A

Viga Cumbrera de H° A° 0.20 x 0.45

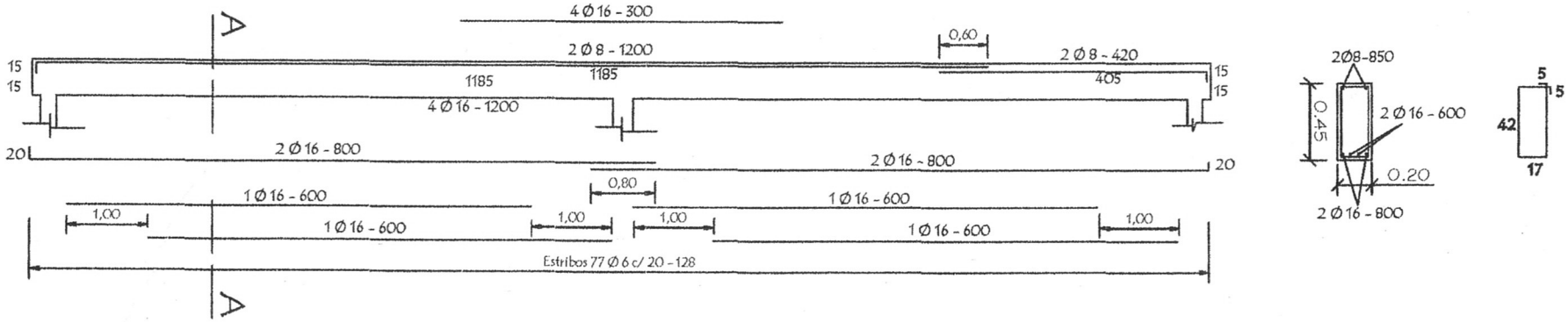

Viga galerìa de H° A° 0.20 x 0.25

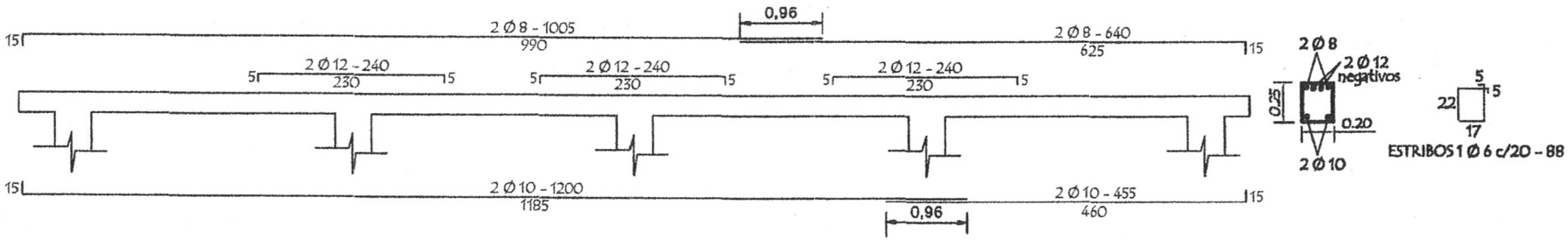

LOSA DE H° A° SOBRE PUERTA

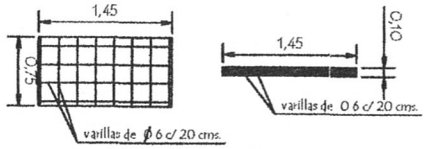

TIRANTE DE H°A° DE 2" x 6"

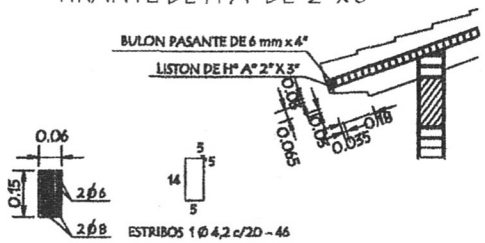

Nota :
En la viga de hormigon armado dejar brotes de arranque para futura contrucción

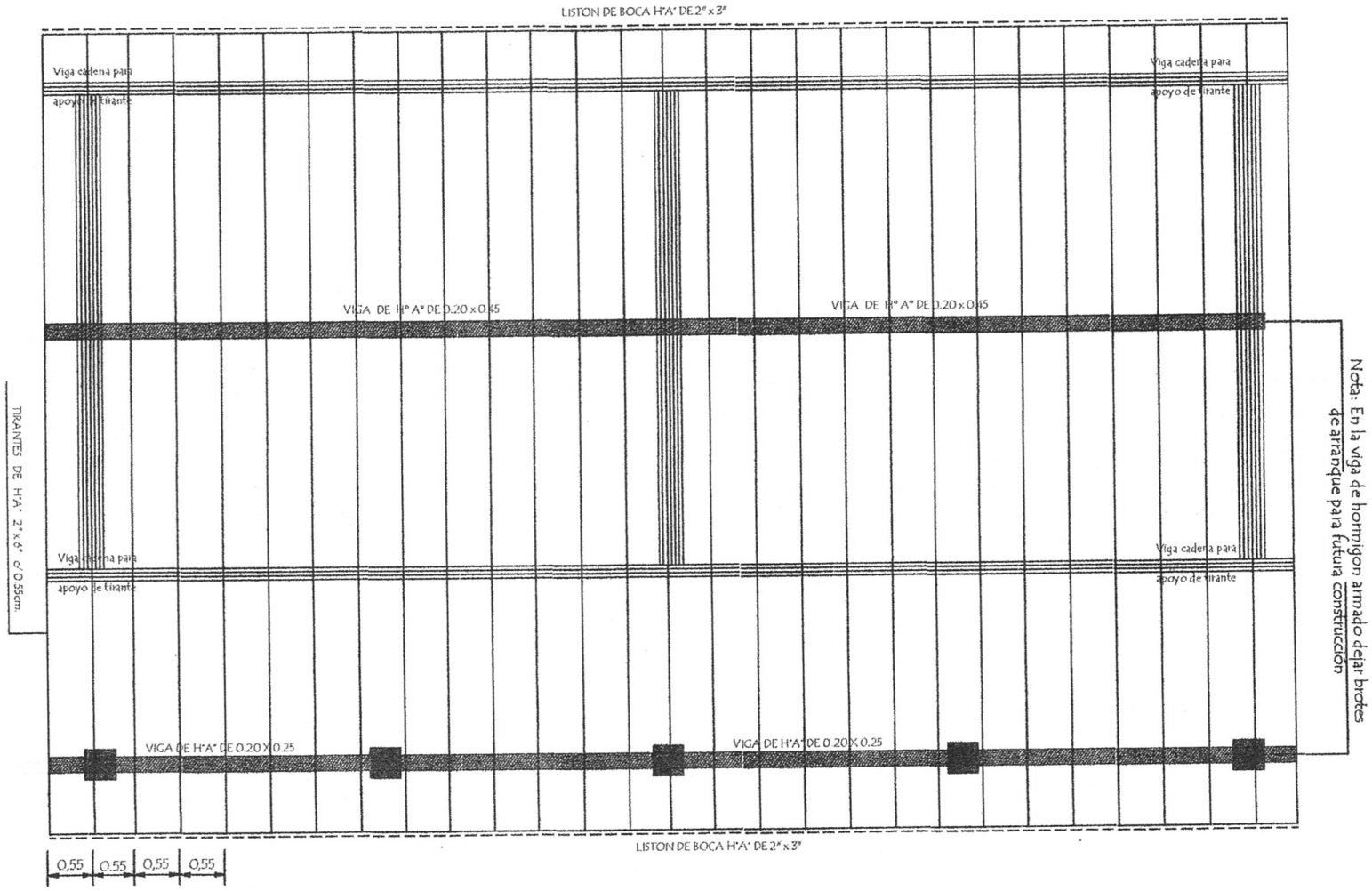

Obs.: Los aleros extremos del bloques serán de 0.40m. y los aleros longitudinales del bloque serán de 0.70 m. contados del lado de la galeria apartir de la viga de apoyo del tirante y en el opuesto apartir del muro .-

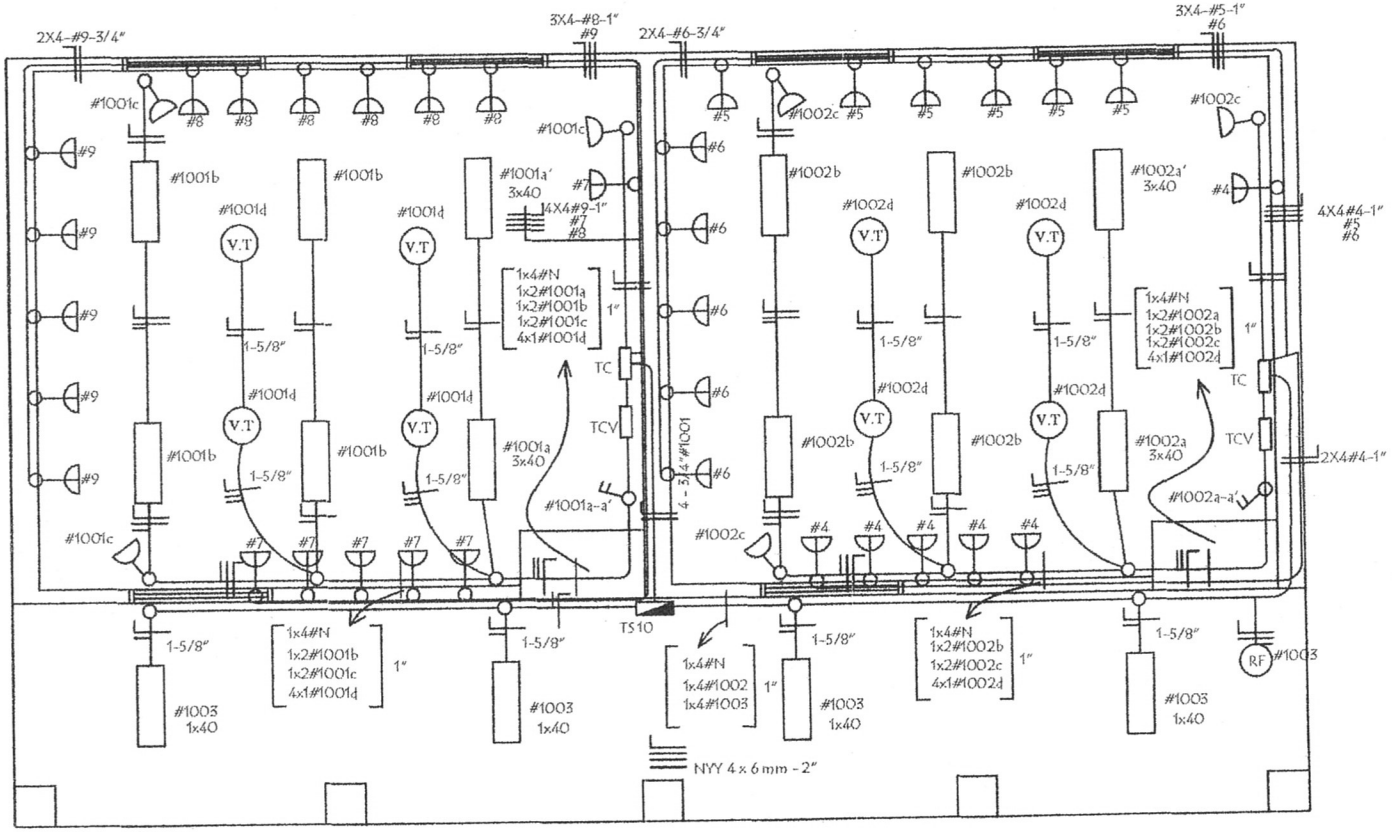

AL TABLERO GENERAL

Toma para computadora con alternamiento

Rele Fotoeléctrico

INSTALACION ELECTRICA
UBICACION DE ARTEFACTOS Y ELECTRODUCTOS

Observaciónes :

Los artefactos no acotados son de 2 x 40 W.
Los condutores no acotados son de 2 mm2.
Los fluorescentes deben tener capacitores.
Los TC son tableros de comando de luces y tomas.
Los TCV son tableros de comando de ventiladores.

INSTALACION ELECTRICA
ESQUEMA DE TABLERO

ESQUEMA DEL TS 10
AL TABLERO GENERAL

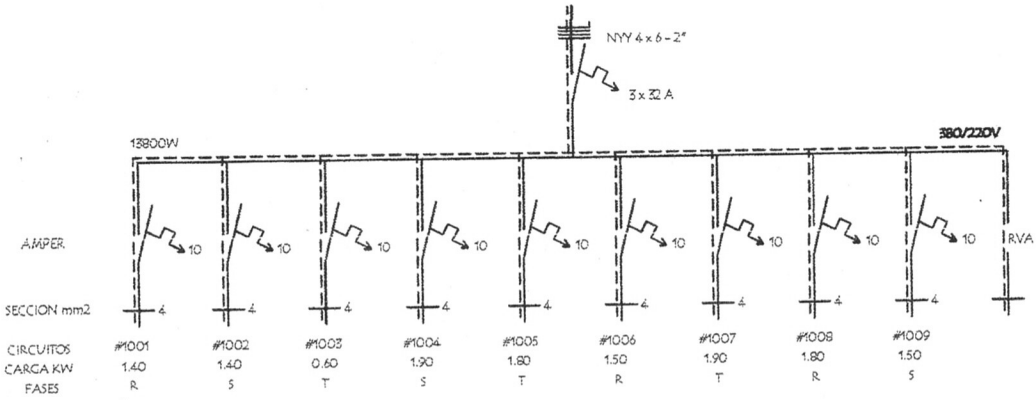

ESQUEMA DEL TC
AL TS 10

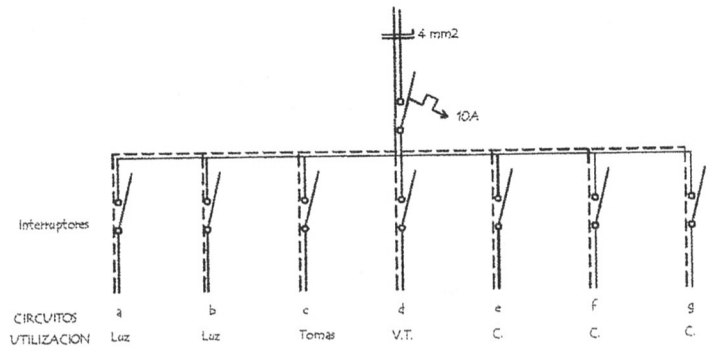

DETALLE DE CARGA DEL TS 10

Circuito	Fluorescentes			Tomas	V.T	TOMAS COMPUTADORA	Fases			
	3x40	2x40	1x40	Watts	Watts	Watts	R	S	T	
#1001	2x150	4x100		3x100	4x100		1.400			
#1002	2x150	4x100		3x100	4x100			1.400		
#1003			1x40						600	
#1004						5X300 1x400		1.900		
#1005						6x300			1.800	
#1006						5X300	1.500			
#1007						5X300 1x400			1.900	
#1008						6x300	1.800			
#1009						5X300		1.500		
TOTAL							4.700	4.800	4.300	13.800 w

Detalle (A)

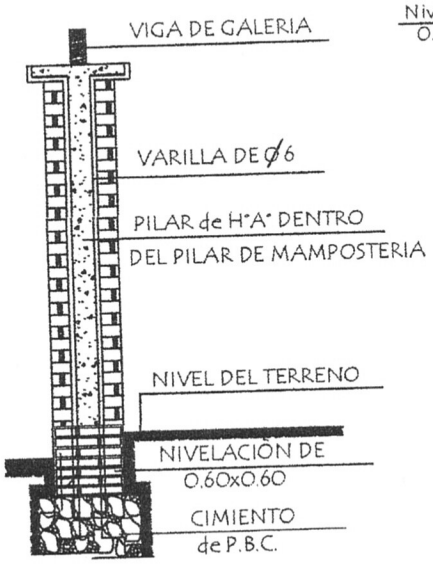

Detalle de Capitel

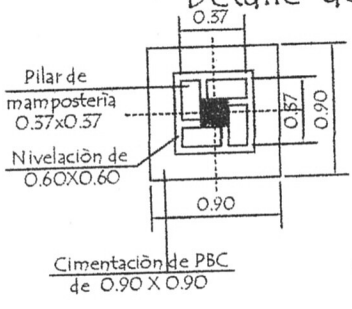

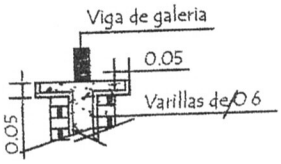

Est. 1Ø6 - c/ 25 cm

Corte Transversal

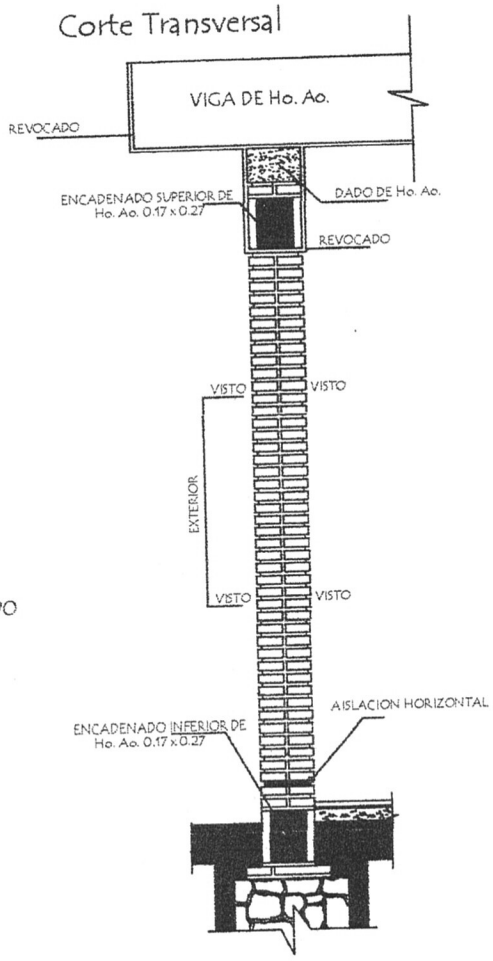

Dado de H° A° 0.20 x 0.60

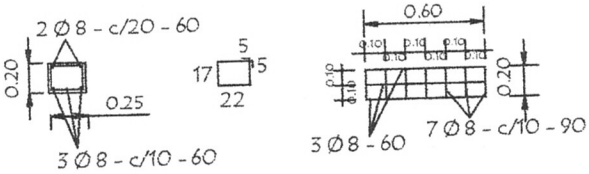

Observaciónes :

1.- EN LOS CASOS DE QUE EL AULA SEA CONSTRUIDA COMO ULTIMA DEL BLOQUE LA PARED EXTERIOR LLEVARA LOS LADRILLOS CON JUNTAS A LA VISTA HASTA LA ALTURA DE TECHO, LA VIGA Y EL DADO DE Ho. Ao. SERAN REVOCADOS

2.- SI EL AULA A CONSTRUIR ES ANEXA LA PARED TRANSVERSAL SERA CON JUNTAS A LA VISTA A AMBOS LADOS HASTA EL ENCADENADO SUPERIOR Y REVOCADO HASTA EL TECHO, TAMBIEN LA VIGA Y EL DADO.

Detalle de Encadenados de H° A°

DETALLE DE ENCADENADO INFERIOR Y SUPERIOR
DE 0.17 x 0.27 PARA MURO DE 0.30

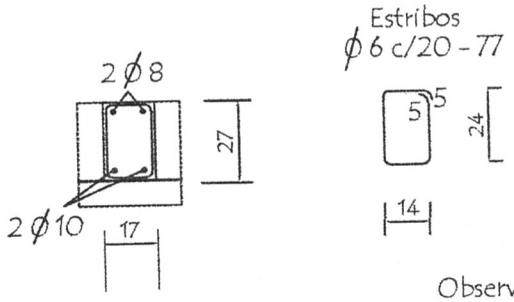

Observación:
Los encadenados superior y inferior serán ubicados respecto al eje de la mamposteria de nivelación y elevación

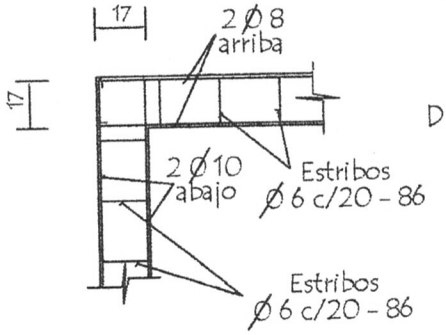

DETALLE DE ENCADENADO INFERIOR Y SUPERIOR
DE 0.13 x 0.27 PARA MURO DE 0.15

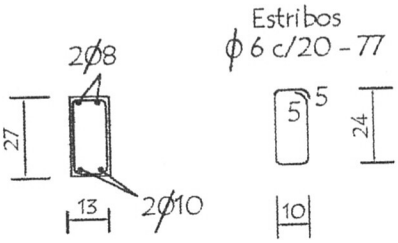

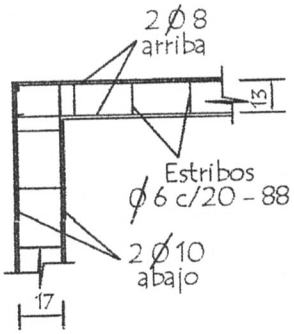

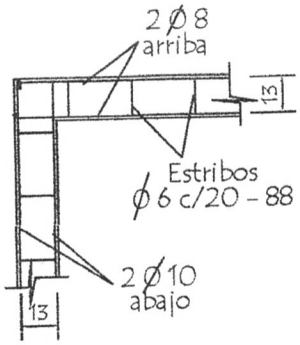

Planchuela de Sujeciòn de Ventilador a Tirante de H° A°

Ubicaciòn de ventilador

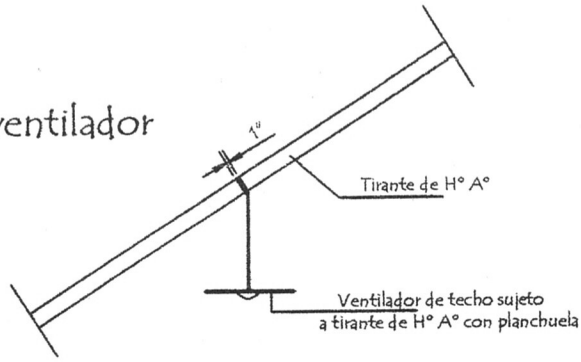

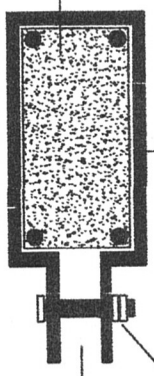

Detalle de planchuela

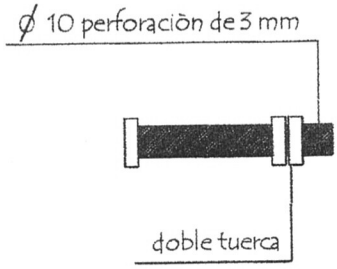

Detalle de bulòn

Ubicaciòn de Pizarròn

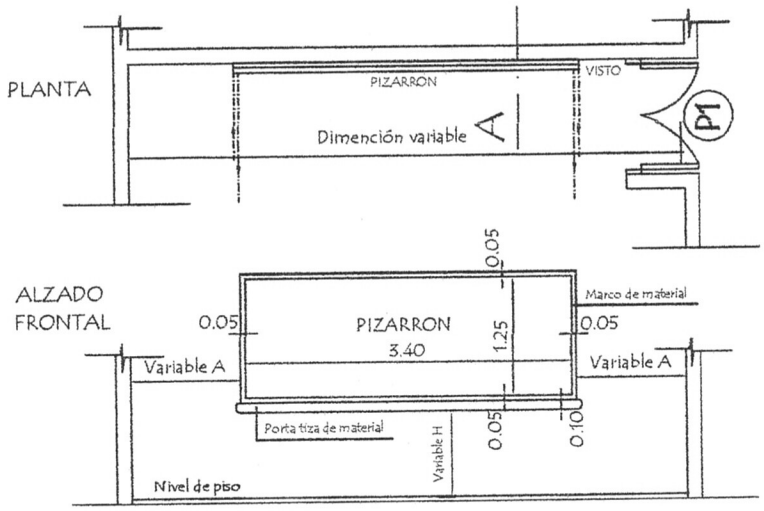

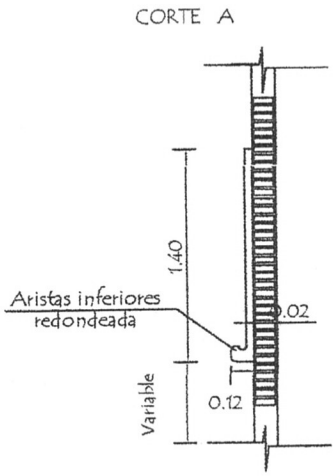

CONSTRUCCION DE PIZARRON EMPOTRADO EN MURO

ESPECIFICACIONES TECNICAS

1- Sobre el muro de ladrillo marcar las dimenciones recomendadas preparar el marco de material y porta tiza con ladrillos empotrados, revocados posteriormente con mortero, cemento-arena (1:3), dandole revoque con mortero cemento-arena (1:3), y aplicación de tres manos de enduido plàstico, con textura de terminación redondeada en las aristas interiores.-

2- En la zona de pizarrón propiamente, aplicar una azotada con hidrófugo(ceresita), posteriormente una azotada luego de la cantidad de alizado necesarios.

3- Aplicar sellador o fijador plástico, posteriormente aplicar tres manos de pintura sintética para pizarrón color verde pizarra, en el marco y portatiza luego del mismo proseso pintura sitéticas color gris.

OBSERVACIONES:

ALTURA A RESPETAR PARA LA UBICACION DEL PIZARRON

1- Para escuela	2- Para colegio
(A) 1.15 mts.	(A) 1.70 mts.
(H) 0.70 mts.	(H) 0.80 mts.

MUNICIPALIDAD DE FERNANDO DE LA MORA
FONACIDE 2018
INSTITUCIÓN: ESC. BÁS. N°4693 San Baltazar
OBRA: REPARACIÓN DE 1 AULA (AISLACIÓN DE TECHO)

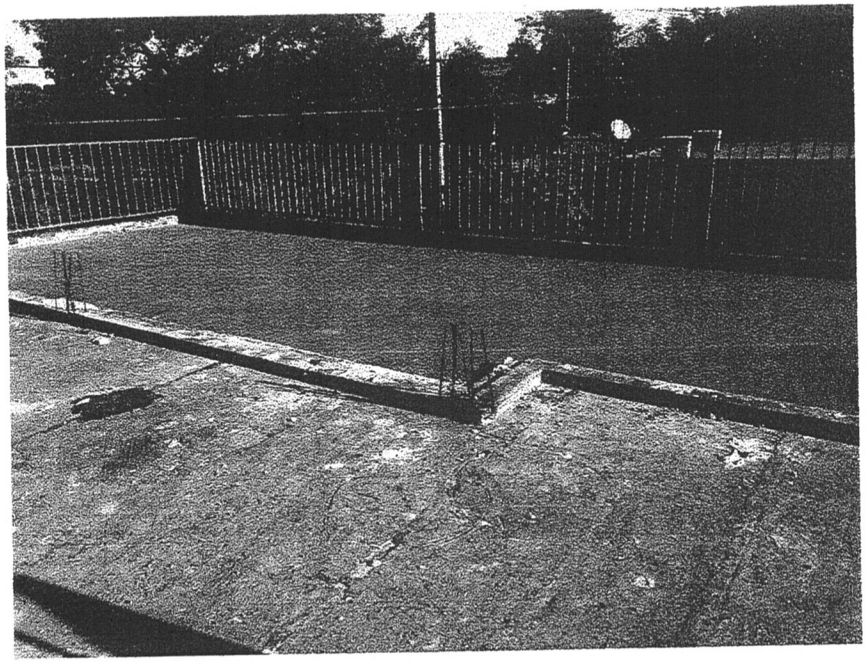

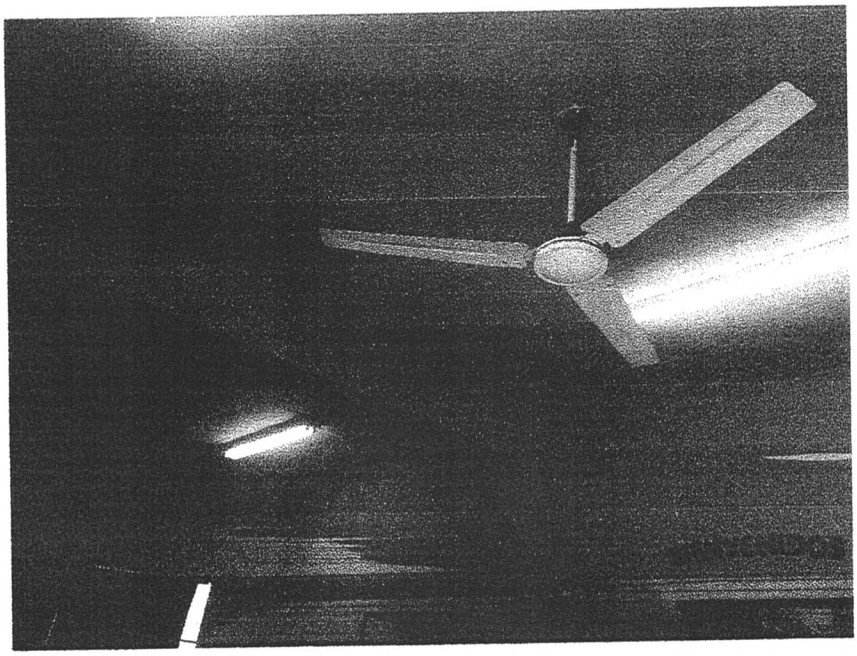

RELEVAMIENTO FOTOGRÁFICO DEL ESTADO ACTUAL

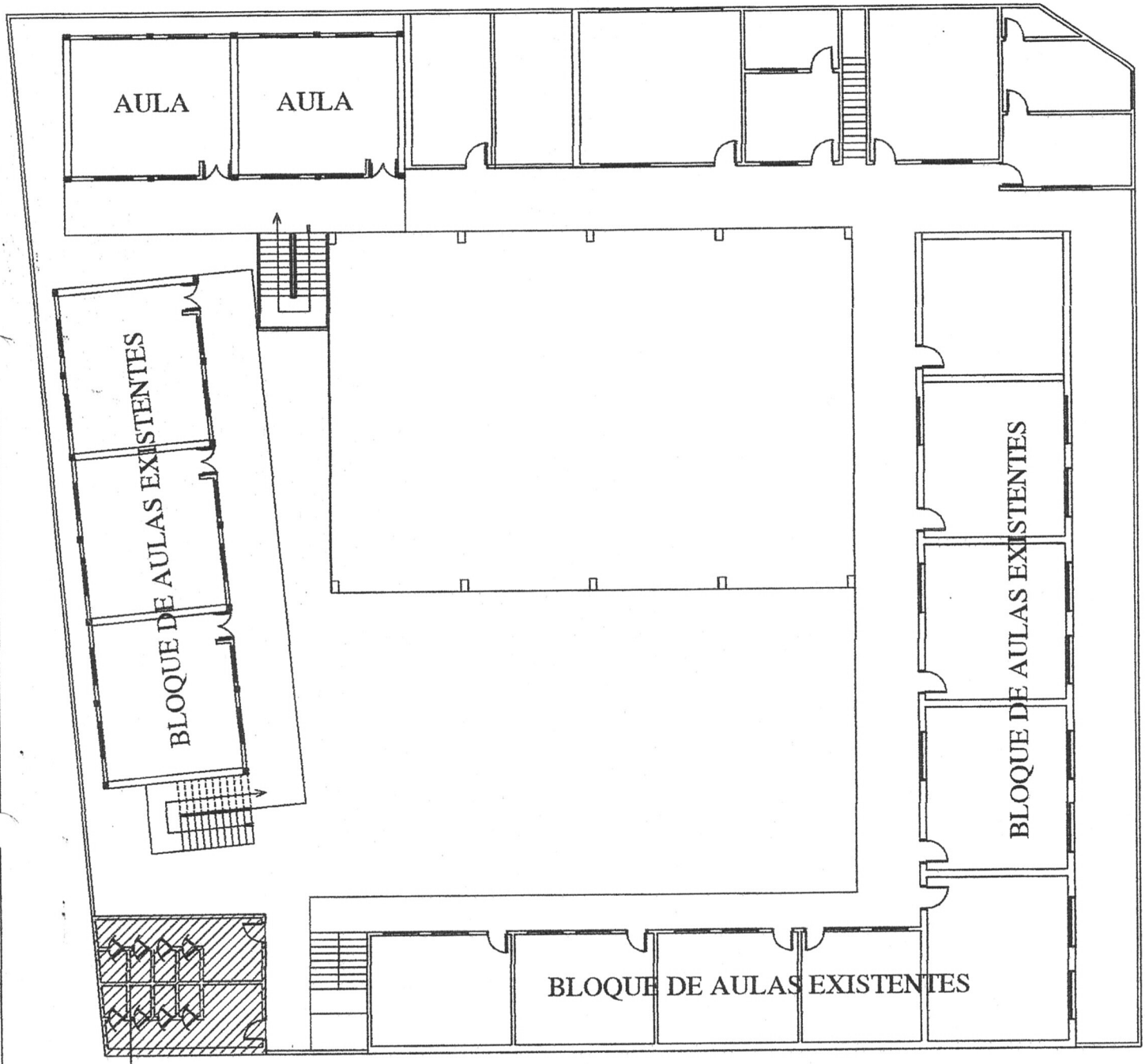

REPARACIÓN DE SANITARIOS