Dibujante Técnico
Municipalidad Pdte. Franco

PLANTA DE UBICACION

MUNICIPALIDAD DE PDTE. FRANCO			
DIRECCION	: AREA JARVIA		
DIRECTOR	: CARLOS MEDINA		
OBRA	: PLAZA FELIX JARA - KM4		
DIVISION	: PLANIFICACION Y PROYECTOS		LAMINA
DETALLAMIENTO	: CRISTIAN ORTIZ		01
DIBUJANTE	: CAROLINA NIGUELLO, GABRIEL MENDEZ, MAYS ORTIZ		
FECHA	06/MARZO/17	ESCALA S/E	CORRECCION: 1

PLANTA GENERAL ACOTADA

ESC. S/E

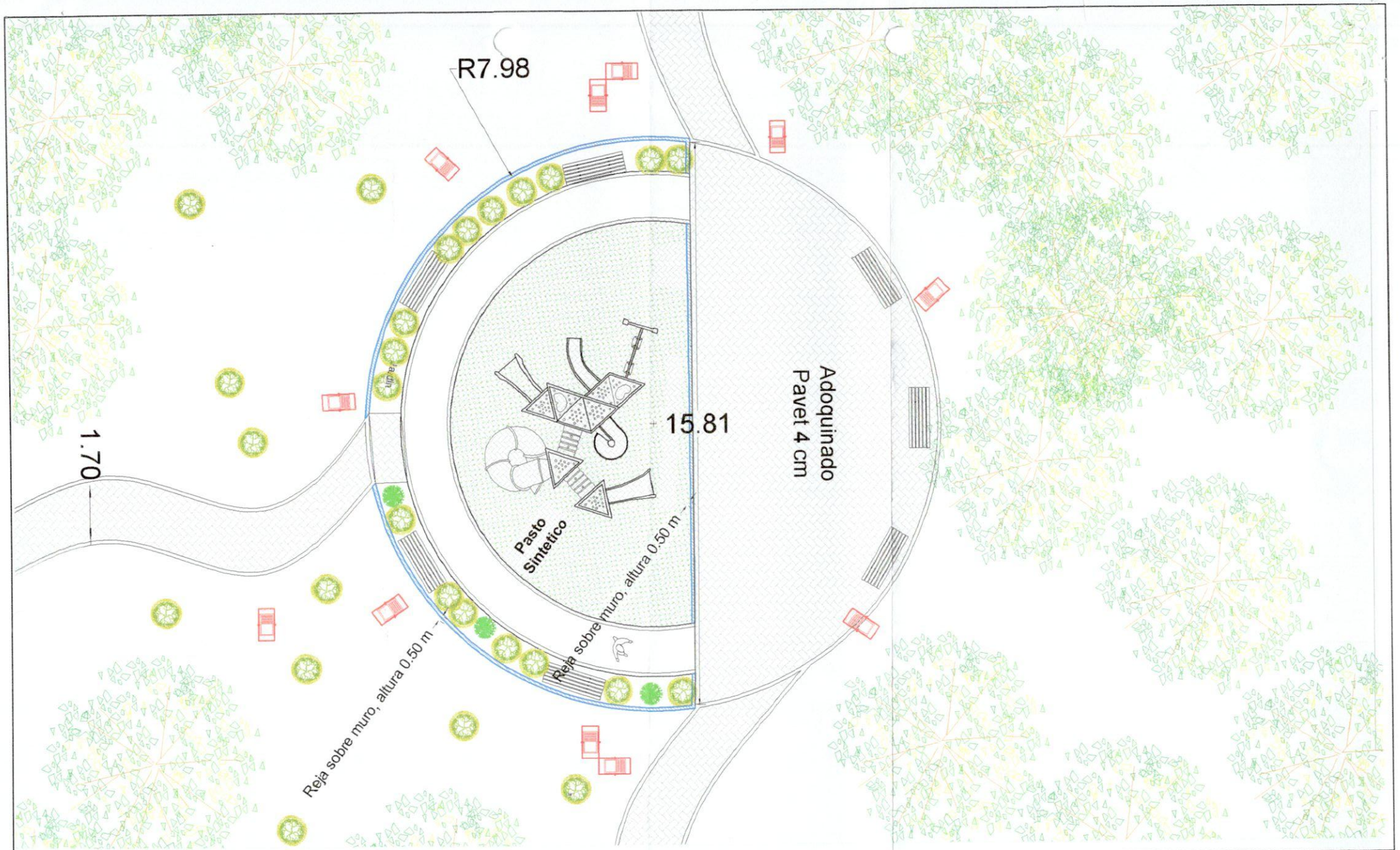

Dibujante Técnico
Municipalidad Pdte. Franco

PLANTA - AREA DE JUEGOS

ESC. S/E

MUNICIPALIDAD DE PDTE. FRANCO			
DIRECCION	: AREA URBANA		
DIRECTOR	: CARLOS BERNI		
OBRA	: PLAZA FELIX JARA - KM4		
DIVISION	: PLANIFICACION Y PROYECTOS		LAMINA
DETALLAMIENTO	: CRISTHIAN ORTIZ		02
DIBUJANTE	: CAROLINA ARGUELLO, GABRIEL MENDEZ, MARIAS ORTIZ		
FECHA	06/MARZO/17	ESCALA S/E	

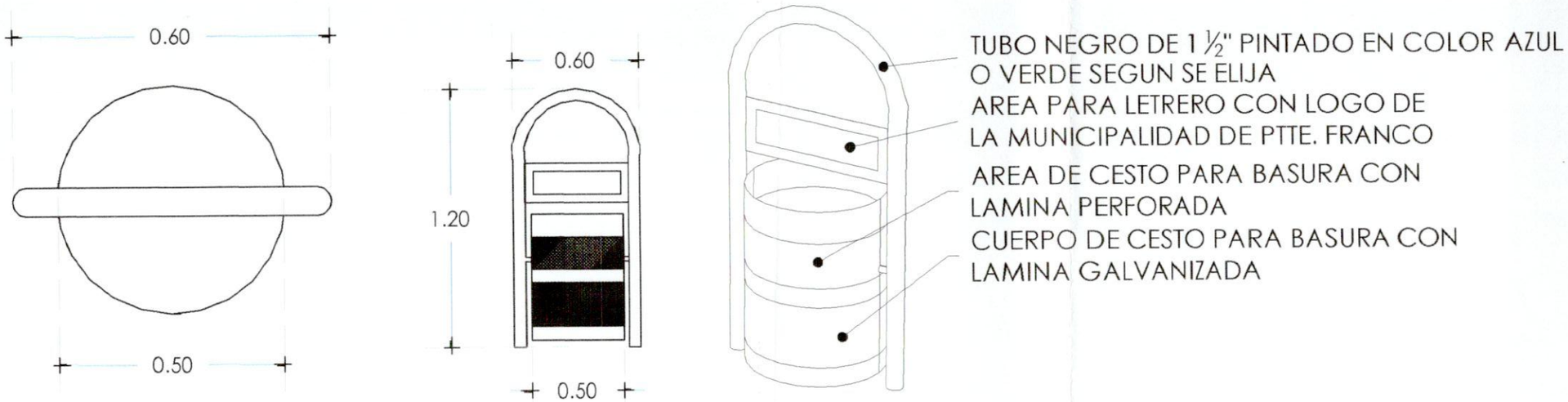

DETALLE DE CESTO PARA BASURA

SIN ESC.

Dibujante Técnico
Municipalidad Pdte. Franco

MUNICIPALIDAD DE PDTE. FRANCO				
DIRECCION	: AREA URBANA			
DIRECTOR	: CARLOS MIRENA			
OBRA	: PLAZA FELIX JARA - KM4			
DIVISION	: PLANIFICACION Y PROYECTOS			LAMINA
DETALLAMIENTO	: CRISTIANA ORTIZ			03
DIBUJANTE	: CAROLINA NEGUELLO, GABRIEL MENDEZ, MATIAS ORTIZ			
FECHA	06/MARZO/17	ESCALA	S/E	

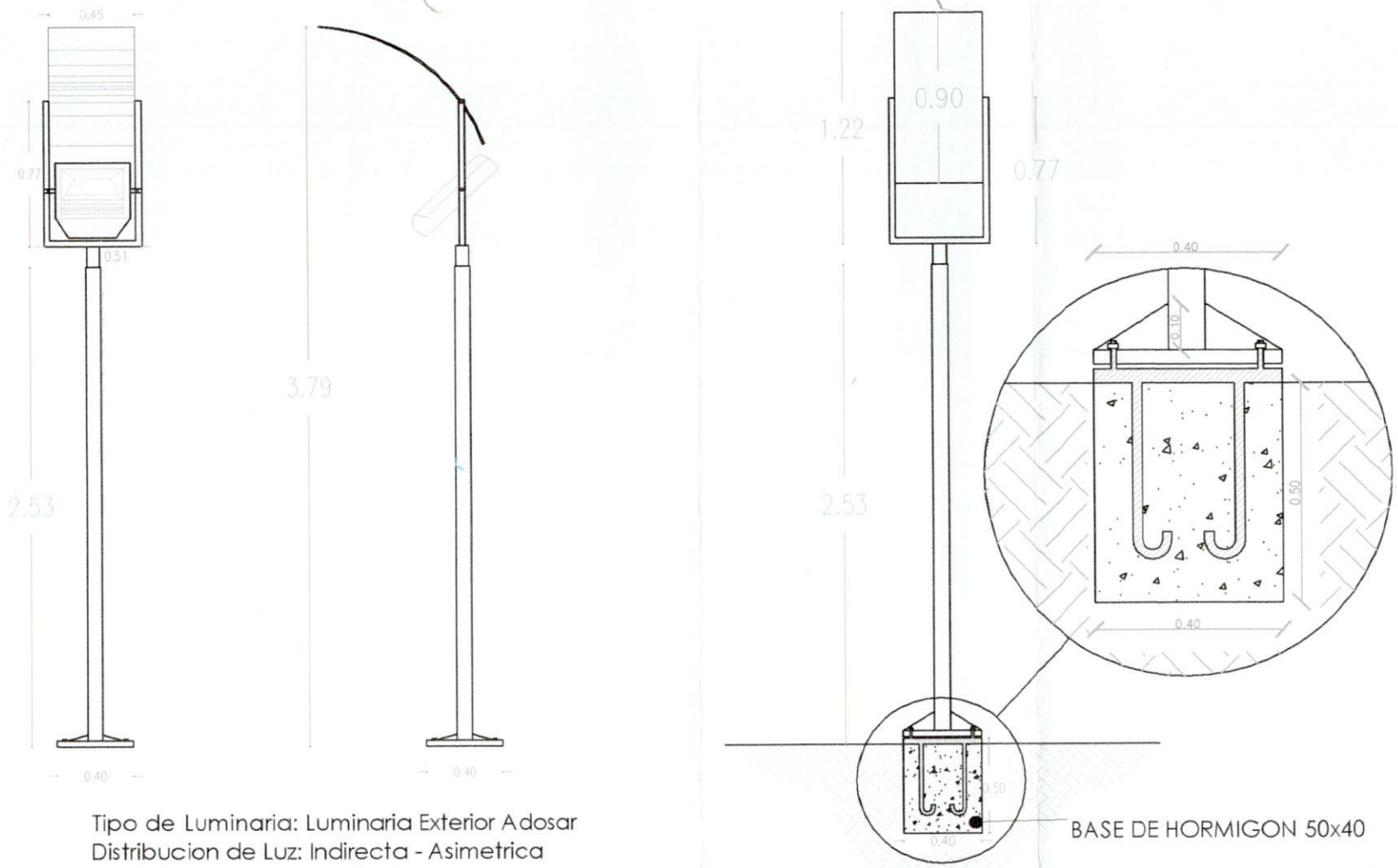

Tipo de Luminaria: Luminaria Exterior Adosar
Distribucion de Luz: Indirecta - Asimetrica
Difusor: Pantalla Blanca de chapa
Instalacion: Anclaje para caño 2"
Materiales: Chapa negra de acero nro. 18
Tratamiento Superficial: Pintura electroestatica en polvo
Dimensiones 510x460x740x906

Dibujante Técnico
Municipalidad Pdte. Franco

MUNICIPALIDAD DE PDTE. FRANCO				
DIRECCION	AREA URBANA			
DIRECTOR	CARLOS MIRENA			
OBRA	PLAZA FELIX JARA - KM4			
DIVISION	PLANIFICACION Y PROYECTOS			LAMINA
DETALLAMIENTO	CRISTIAN CRUZ			04
DIBUJANTE	CAROLINA ARGUELLO, GABRIEL MENDEZ, MATIAS CRUZ			
FECHA	06/MARZO/17	ESCALA	S/E	