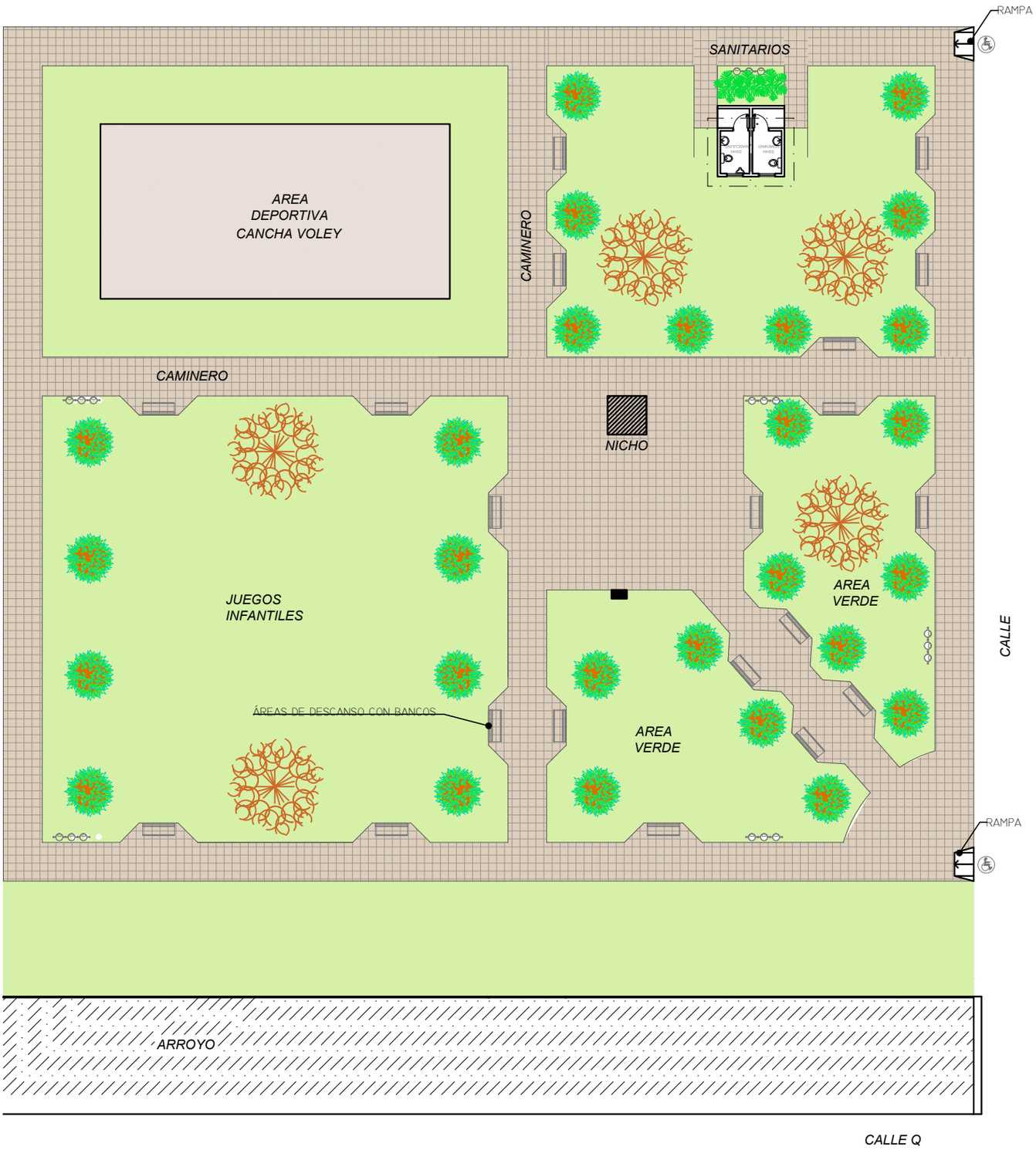

PLANTA GENERAL

BANCOS

BASUREROS

PISO
BALDOSON (40X40)

VEGETACIÓN / ÁRBOLES

CONSTRUCCIÓN DE CAMINEROS Y SANITARIOS PLAZA VIRGEN DE CAACUPE	
Dpto. de Obras	Nº PLANO 01
	FECHA AGOSTO/2017

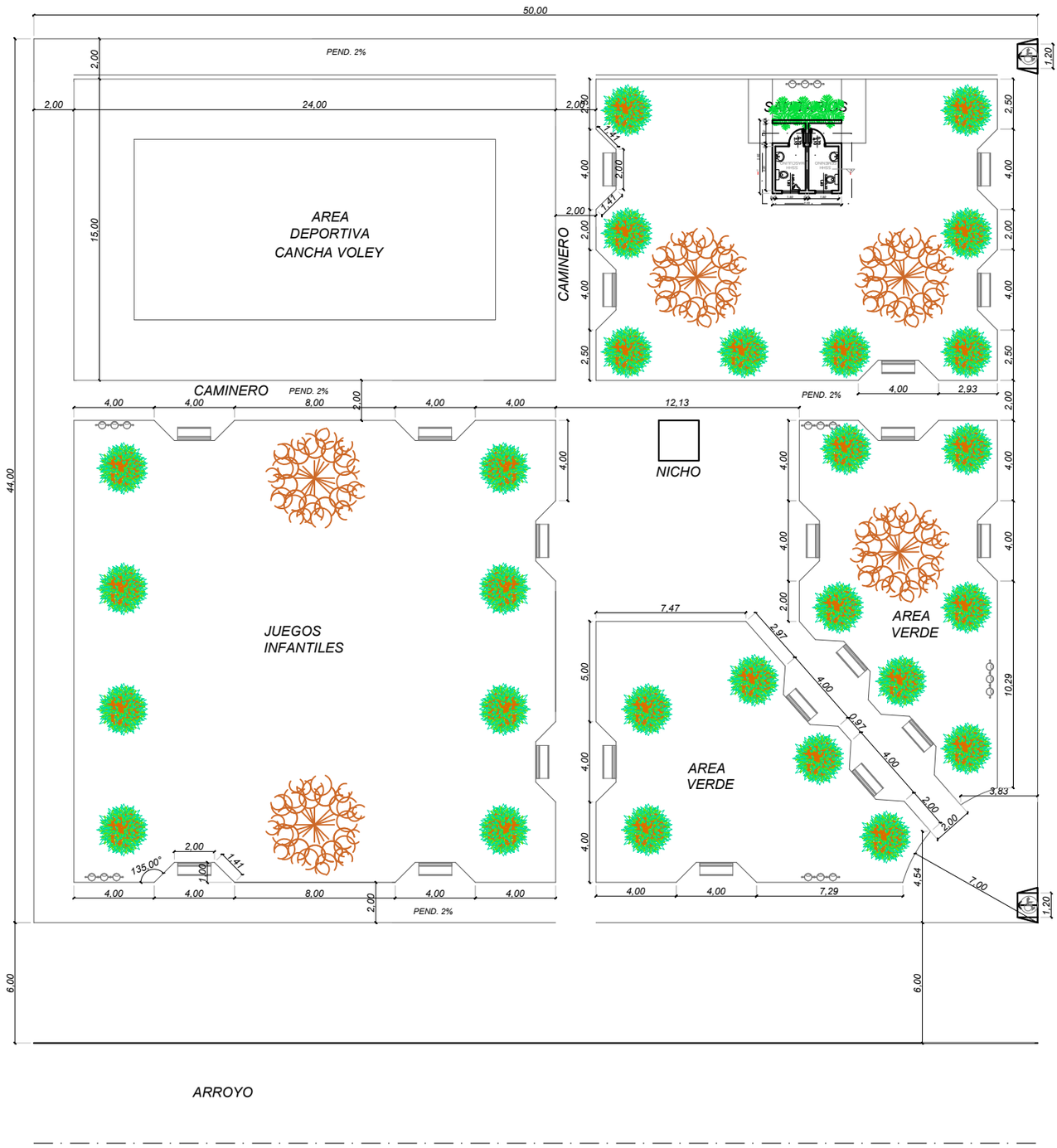

PLANTA ACOTADA

CONSTRUCCIÓN DE CAMINEROS Y SANITARIOS PLAZA VIRGEN DE CAACUPE	
Dpto. de Obras	Nº PLANO 02
	FECHA AGOSTO/2017

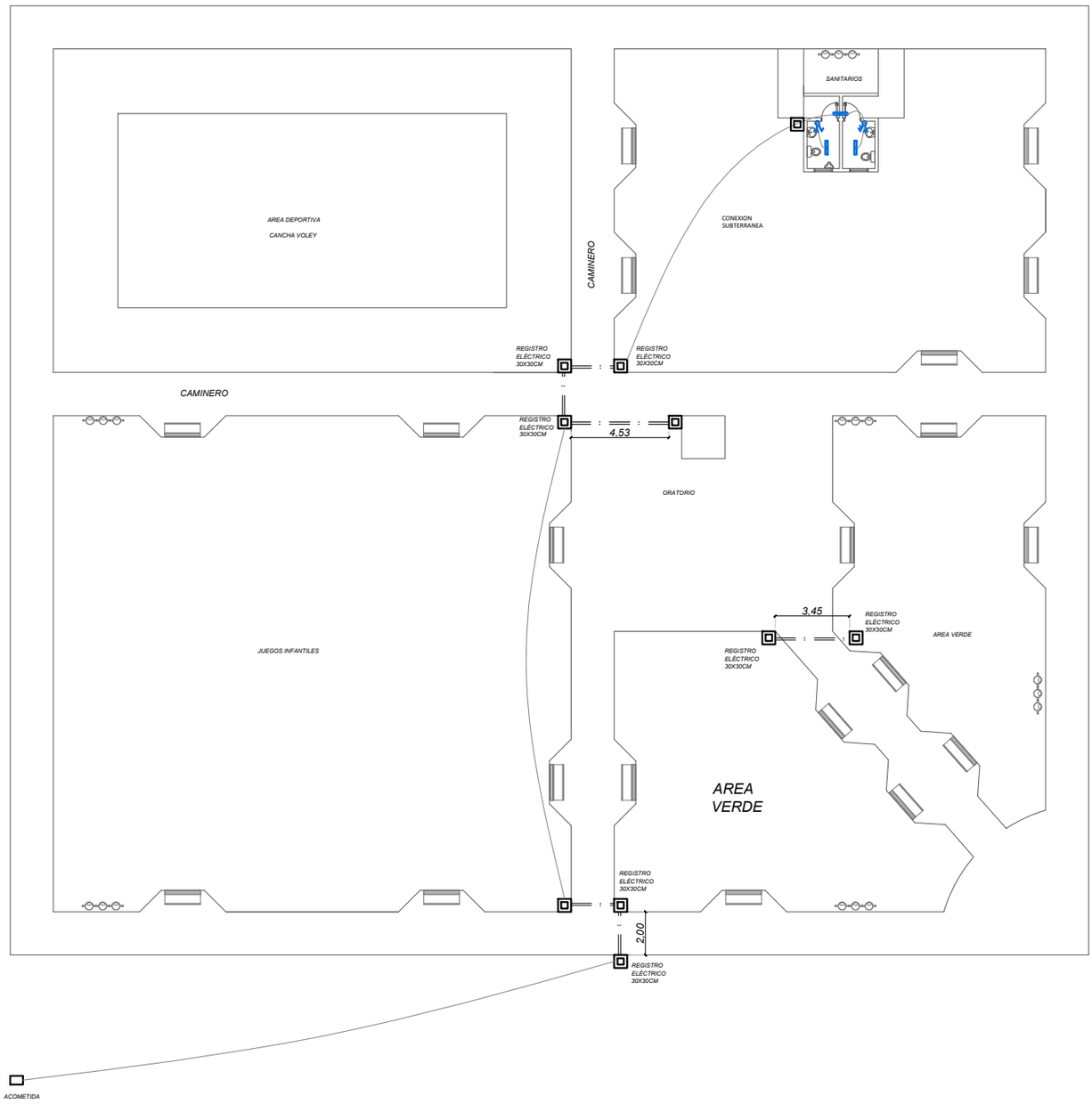

ESQUEMA DE INSTALACIÓN ELECTRICA

CONSTRUCCIÓN DE CAMINEROS Y SANITARIOS *PLAZA VIRGEN DE CAACUPE*	
Dpto. de Obras	Nº PLANO 03
	FECHA AGOSTO/2017

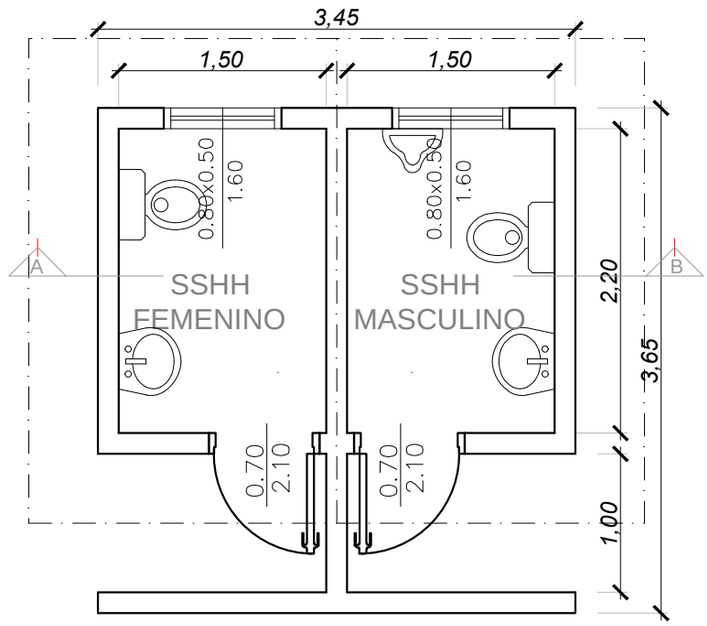

PLANTA ARQUITECTONICA **ESC.: 1:50**

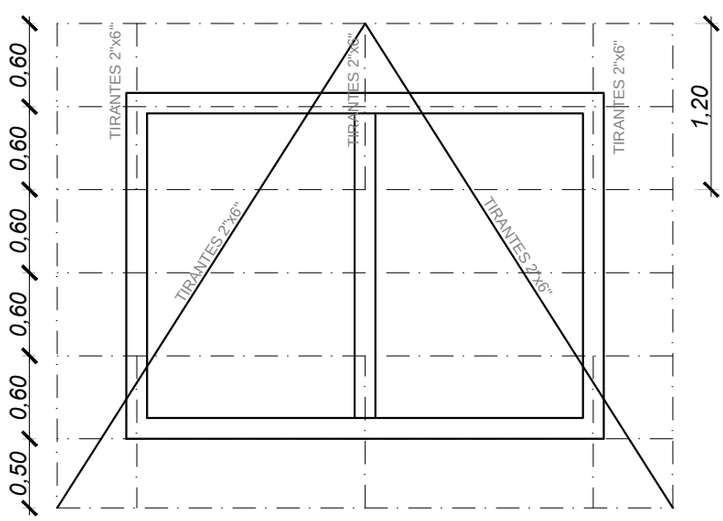

PLANTA DE TECHO **ESC.: 1:50**

SANITARIOS **ESC.: 1:50**

CONSTRUCCIÓN DE CAMINEROS Y SANITARIOS
PLAZA VIRGEN DE CAACUPE

Nº PLANO
04

FECHA
AGOSTO/2017

Dpto. de Obras

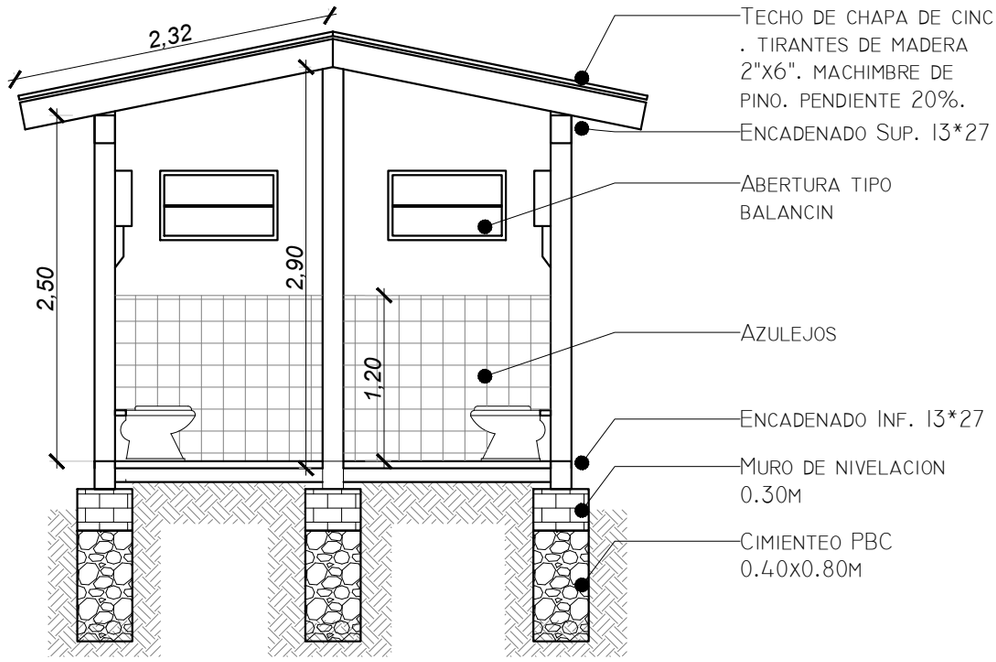

CORTE A-B SANITARIOS ESC.: 1:50

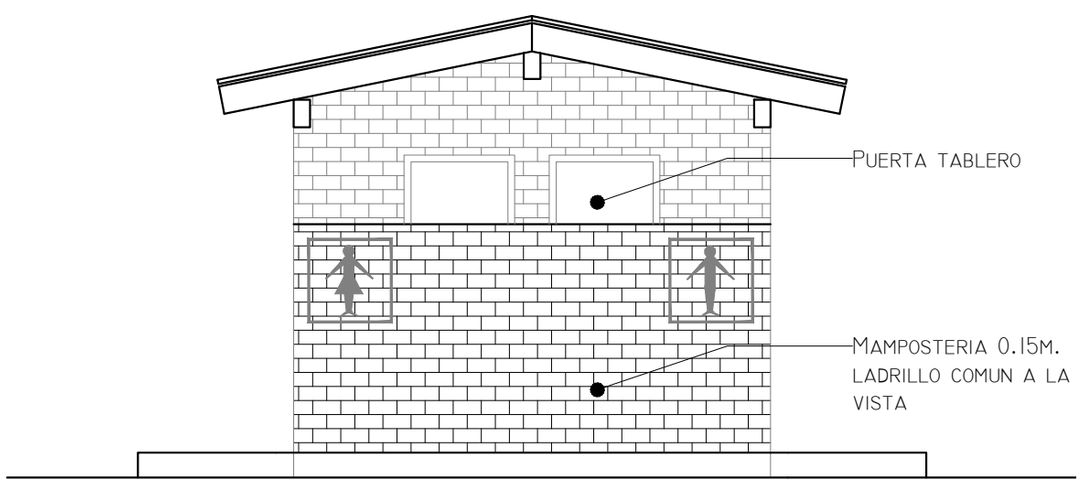

VISTA DE ACCESO SANITARIOS ESC.: 1:50

CONSTRUCCIÓN DE CAMINEROS Y SANITARIOS
PLAZA VIRGEN DE CAACUPE

Nº PLANO
05

FECHA
AGOSTO/2017

Dpto. de Obras

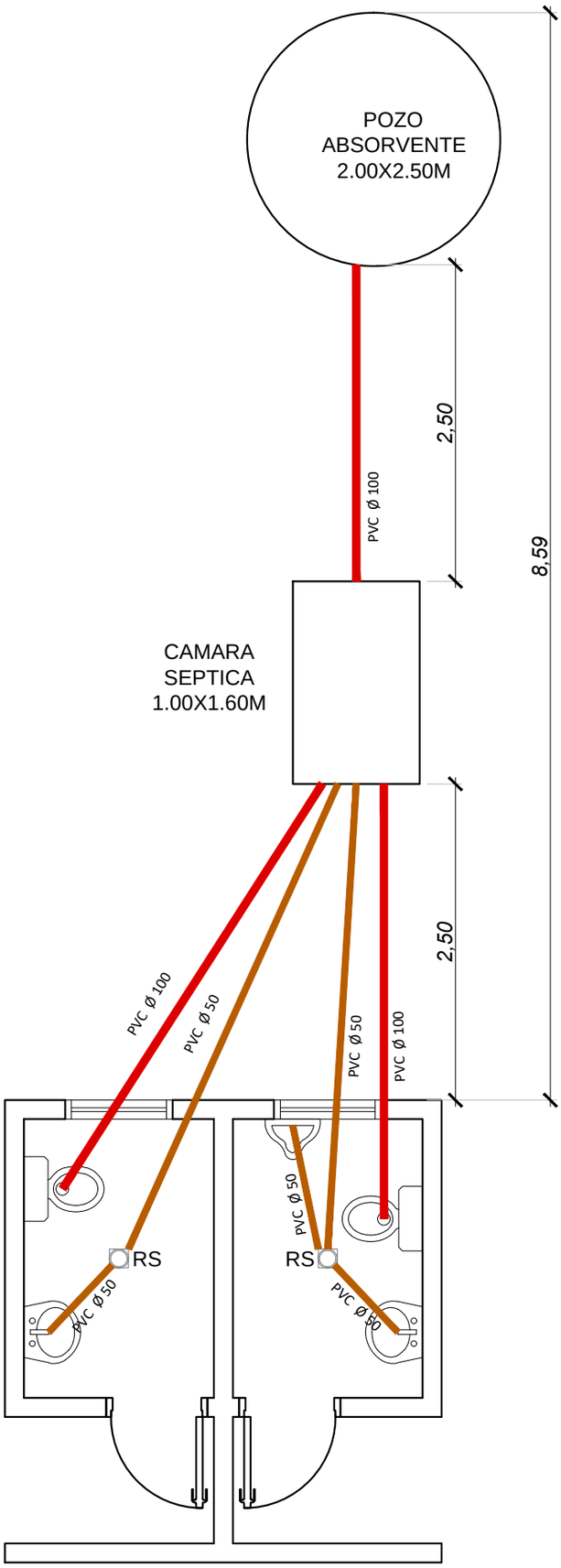

PLANTA DE INSTALACION DE DESAGUE CLOACAL

ESC.: 1:50

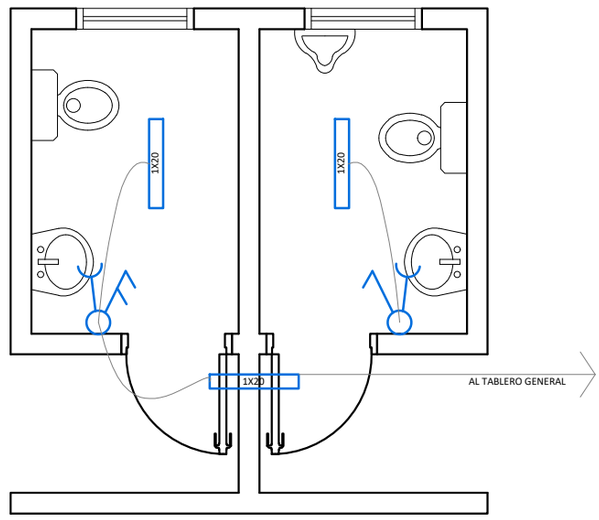

PLANTA DE INSTALACION ELECTRICA

ESC.: 1:50

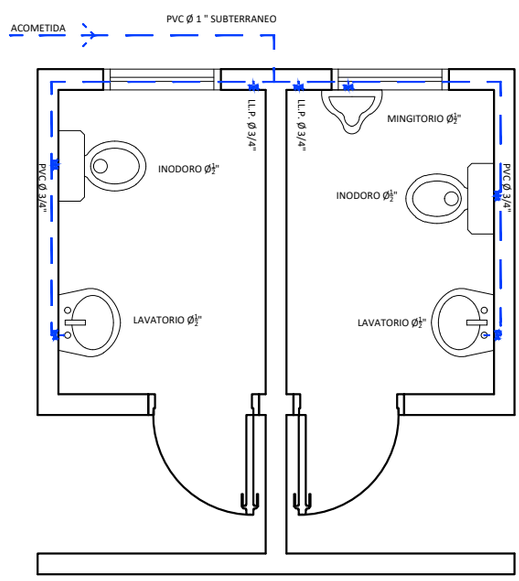

PLANTA DE INSTALACION DE AGUA CORRIENTE

ESC.: 1:50

CONSTRUCCIÓN DE CAMINEROS Y SANITARIOS
PLAZA VIRGEN DE CAACUPE

Nº PLANO
06

FECHA
AGOSTO/2017

Dpto. de Obras

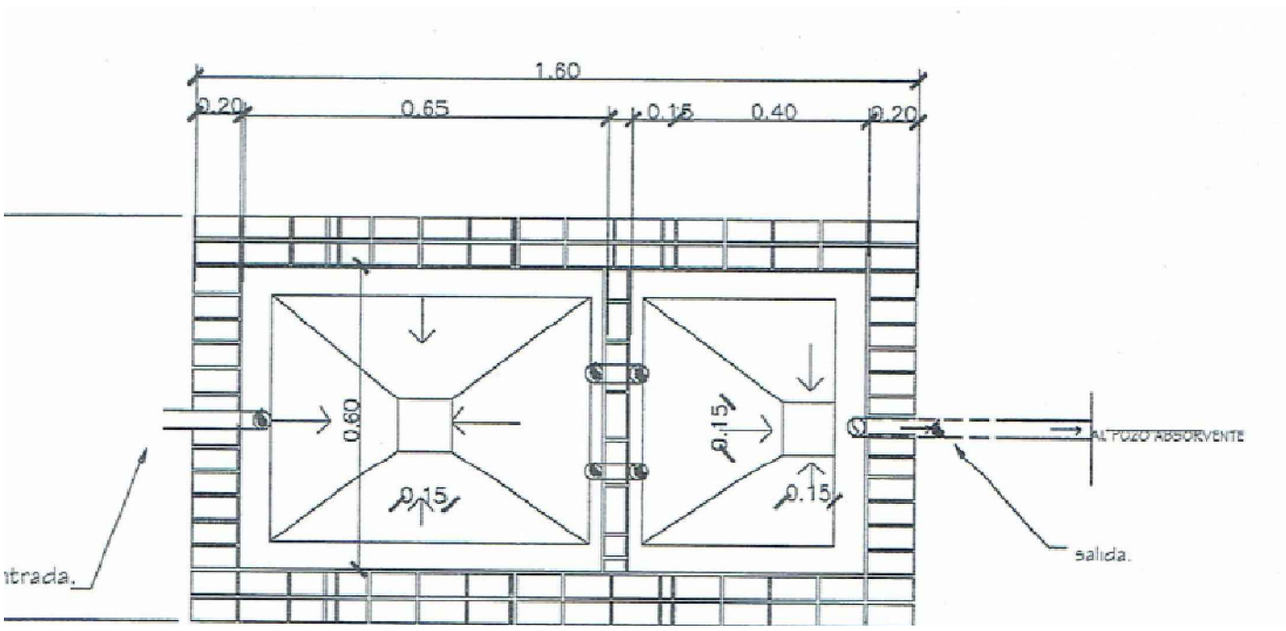

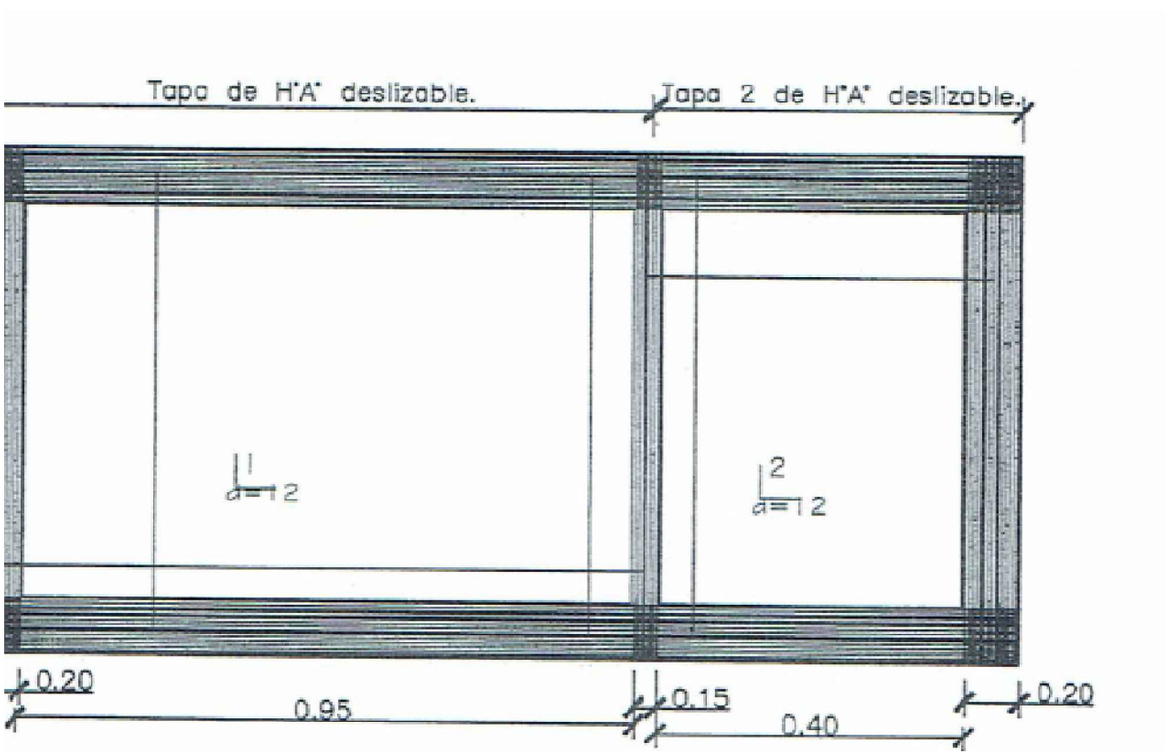

CAMARA SEPTICA

CONSTRUCCIÓN DE CAMINEROS Y SANITARIOS *PLAZA VIRGEN DE CAACUPE*	
Dpto. de Obras	Nº PLANO 07
	FECHA AGOSTO/2017

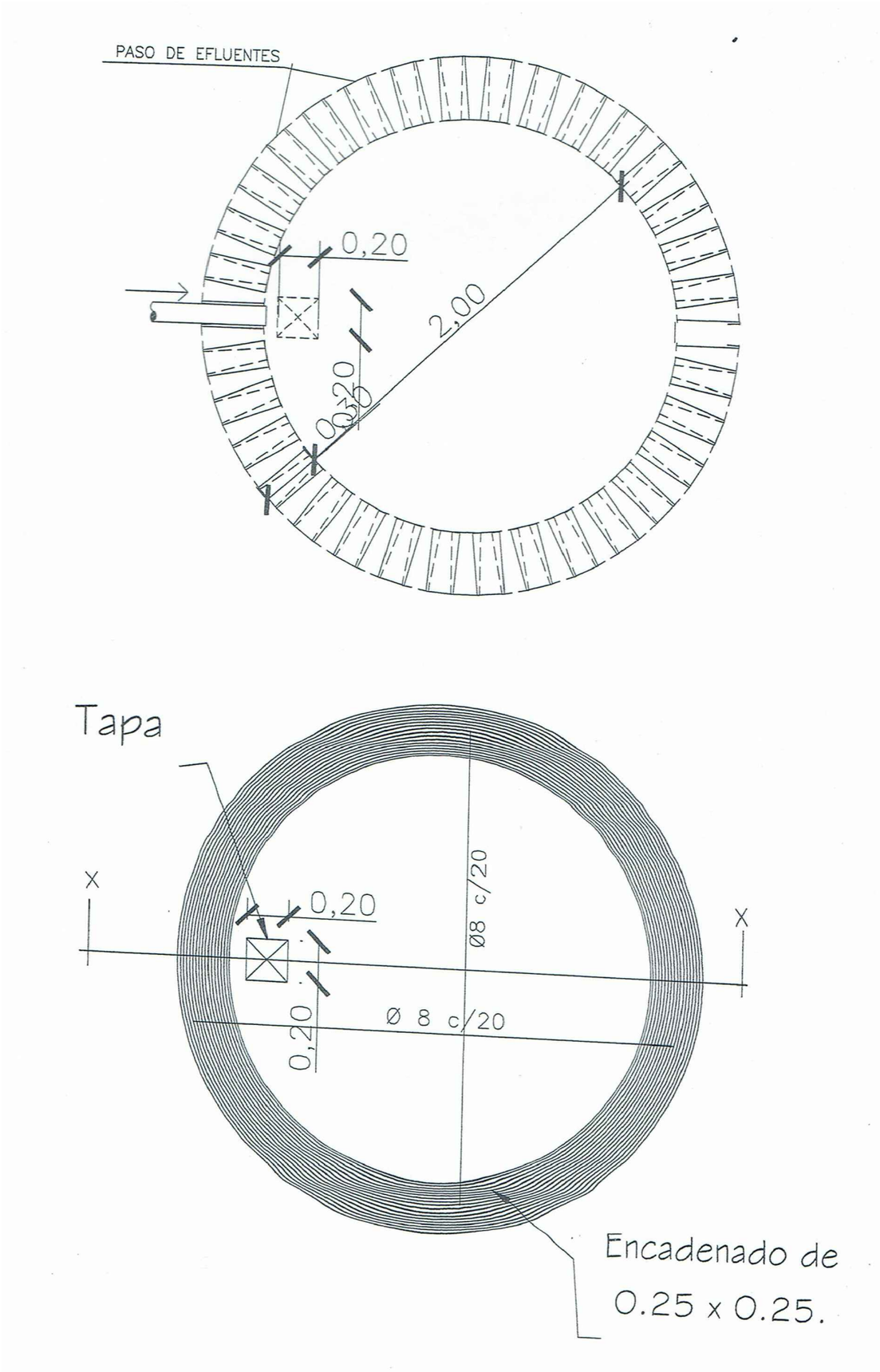

POZO ABSORVENTE

CONSTRUCCIÓN DE CAMINEROS Y SANITARIOS *PLAZA VIRGEN DE CAACUPE*	
Dpto. de Obras	Nº PLANO 08
	FECHA AGOSTO/2017