DETALLE CORDON CUNETA

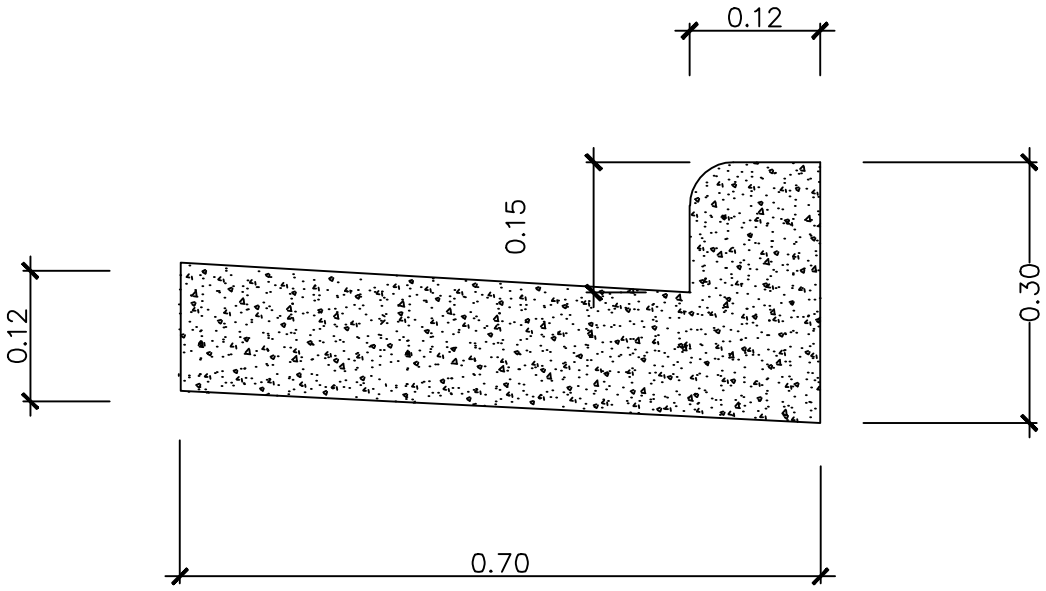

En accesos vehiculares

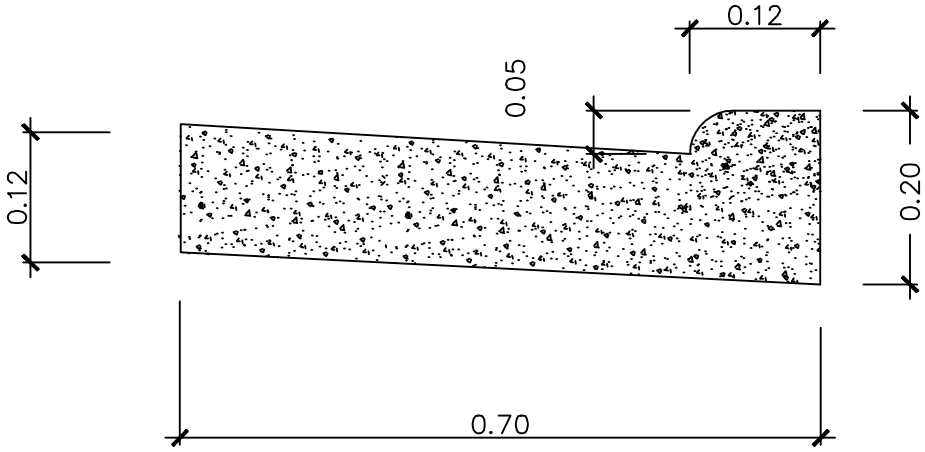

CORTES

CALLE PRIMERA PROYECTADA DESDE J.M.CUETO A RAFAEL LAGRAÑA