ARQ. MARCELO A. DUARTE
Director Proyectos
Municipalidad de Capiatá

PERFIL LONGITUDINAL
ESCALA HORIZONTAL: 1/1400
ESCALA VERTICAL: 1/140

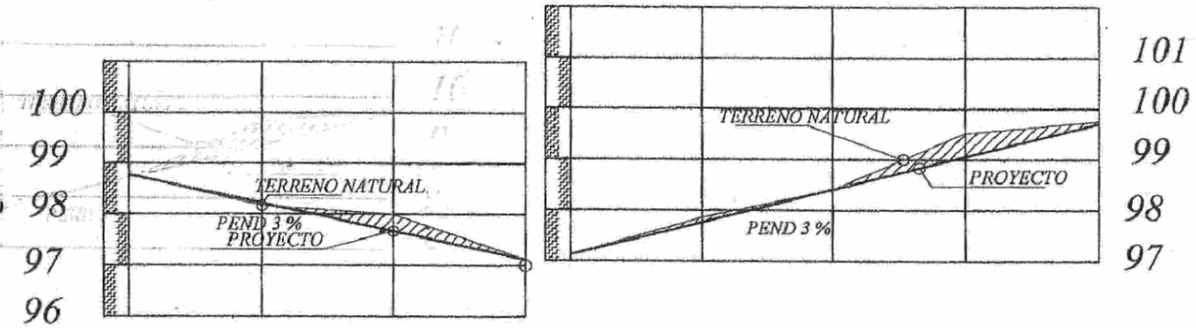

PROGRESIVA	00+000	20.00	00+025	20.00	00+050	15.00	00+055
RAZANTE DEL TERRENO	98,77		98,06		98,00		97,12
RAZANTE DEL PROYECTO	98,77		98,17		97,57		97,12

	00+000	25.00	00+025	25.00	00+050	25.00	00+075	15.00	00+090
RAZANTE DEL TERRENO	97,12		97,86		98,41		99,52		99,75
RAZANTE DEL PROYECTO	97,12		97,75		98,50		99,25		99,70

PLANIMETRIA

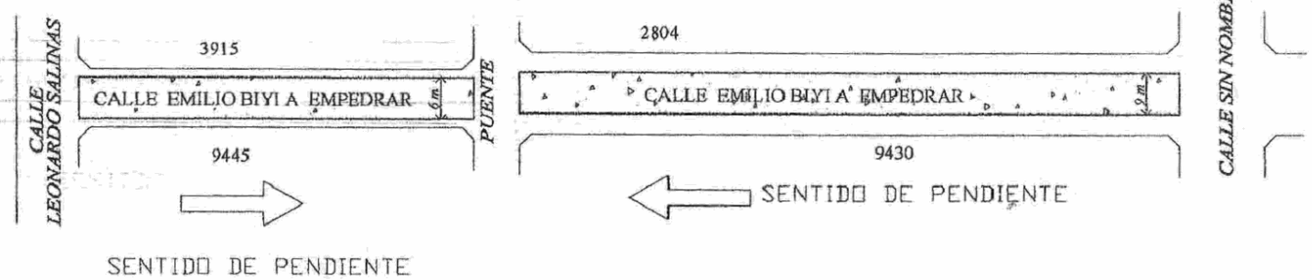

OBRA: PAVIMENTO TIPO EMPEDRADO	LUGAR: CÍA 6ª KENNEDY	DISTRITO: CAPIATA	2010
MUNICIPALIDAD DE CAPIATA	BARRIO: KENNEDY	DEPARTAMENTO DE OBRAS Y PROYECTOS	

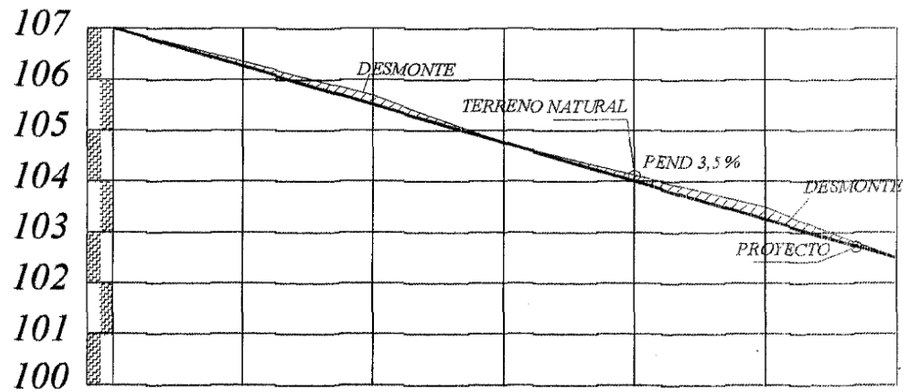

PERFIL LONGITUDINAL
ESCALA HORIZONTAL: 1/1400
ESCALA VERTICAL: 1/140

PROGRESIVA	00+000	25.00	00+025	25.00	00+050	25.00	00+075	25.00	00+100	25.00	00+125	15.00	00+140
RAZANTE DEL TERRENO	107,00		106,70		105,87		104,87		104,10		103,78		102,72
RAZANTE DEL PROYECTO	107,00		106,61		105,74		104,87		104,00		103,59		102,72

RA: PAVIMENTO TIPO EMPEDRADO	LUGAR: COMPAÑIA 6ª	DISTRITO: CAPIATA	2010	NM
MUNICIPALIDAD DE CAPIATA	TRAMO: SIN CENSAR Y 2371 BARRIO: SANTA LIBRADA	DEPARTAMENTO DE OBRAS Y PROYECTOS		

PERFIL LONGITUDINAL
ESCALA HORIZONTAL: 1/1400
ESCALA VERTICAL: 1/140

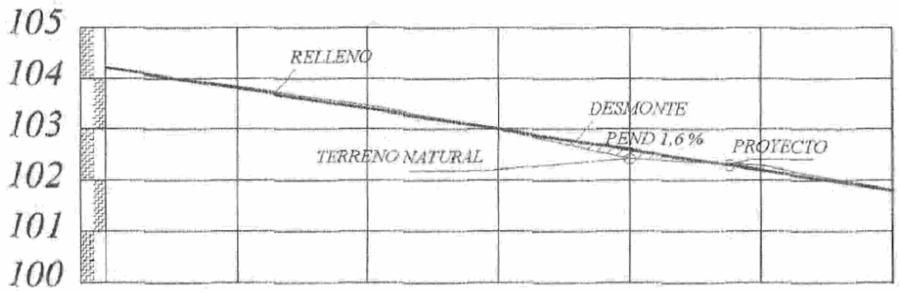

PROGRESIVA	00+000	25.00	00+025	25.00	00+050	25.00	00+075	25.00	00+100	25.00	00+125	25.00	00+150
RAZANTE DEL TERRENO	104,20		103,90		103,47		103,00		102,50		102,28		101,80
RAZANTE DEL PROYECTO	104,20		103,80		103,40		103,00		102,60		102,20		101,80

PLANIMETRIA

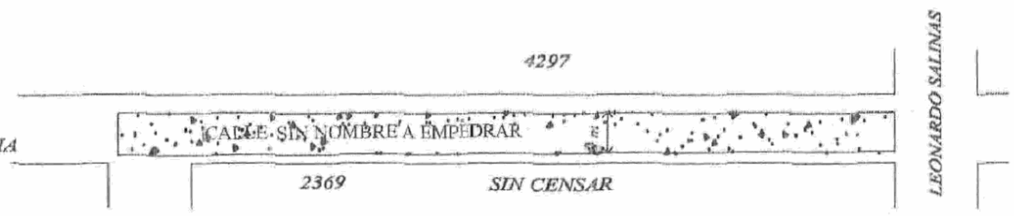

SENTIDO DE PENDIENTE

: PAVIMENTO TIPO EMPEDRADO	LUGAR: COMPAÑIA 6ª	DISTRITO: CAPIATA	2010	NM
MUNICIPALIDAD DE CAPIATA	TRAMO: SIN CENSAR Y 4297 BARRIO: SANTA LIBRADA	DEPARTAMENTO DE OBRAS Y PROYECTOS		

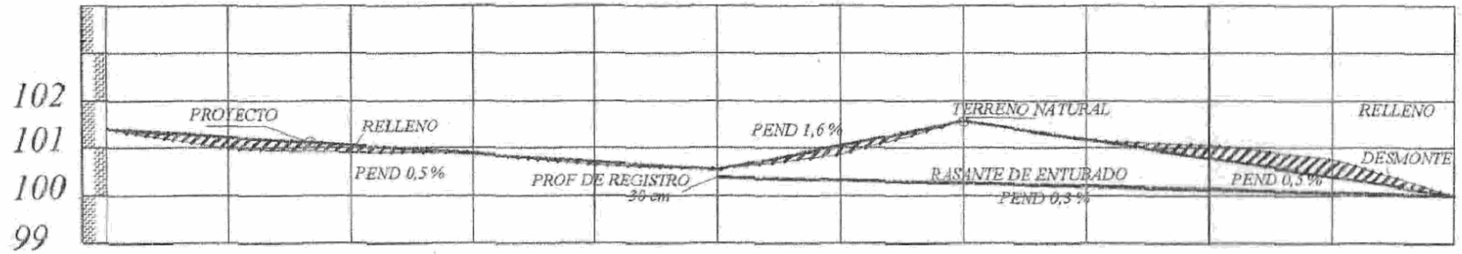

PERFIL LONGITUDINAL
ESCALA HORIZONTAL: 1/1500
ESCALA VERTICAL: 1/150

PROGRESIVA	00+000	25,00	00+025	25,00	00+050	25,00	00+075	25,00	00+100	25,00	00+125	25,00	00+150	25,00	00+175	25,00	00+200	25,00	00+225	25,00	00+250
RAZANTE DEL TERRENO	101,40		100,97		100,90		100,99		100,73		100,73		100,94		101,36		101,15		101,05		100,00
RAZANTE DEL PROYECTO	101,40		101,22		101,10		100,98		100,85		100,73		101,16		101,36		100,37		100,25		100,00

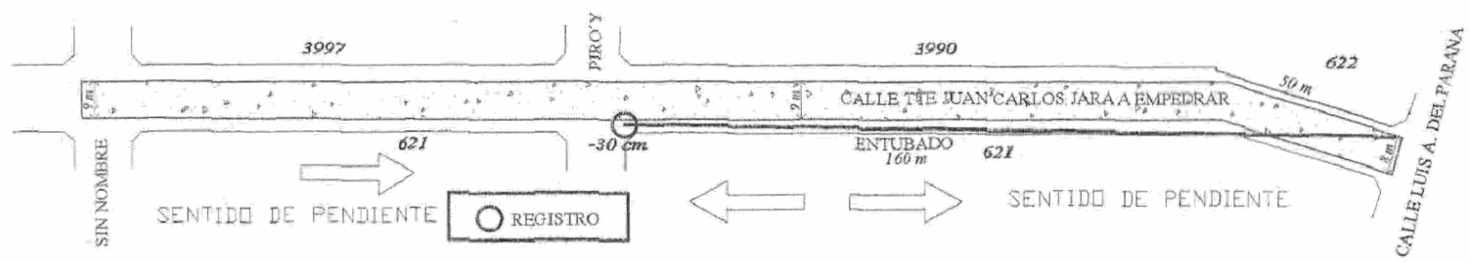

BRA: PAVIMENTO TIPO EMPEDRADO	LUGAR: COMPAÑIA 4ª COSTA SALINAS	DISTRITO: CAPIATA	2010
MUNICIPALIDAD DE CAPIATA	TRAMO: 621, 622, 3990 y 3997 BARRIO: SANTA ROSA	DEPARTAMENTO DE OBRAS	

PROYECTO DE CANALIZACION

LUGAR: CÑIA 4ª COSTA SALINAS

BARRIO: SANTA ROSA

CALLE: JUAN CARLOS JARA

DETALLE DE REGISTRO

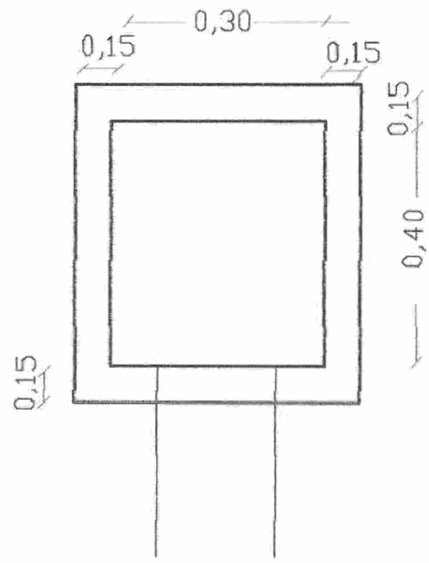

PLANTA

esc: 1/30

Lic. en Ciencias Geográficas
Reg. M.O.P.C. Nº 20

ARQ. MANUEL A. DUARTE
Director Obras y Proyectos
Municipalidad de Capiatá

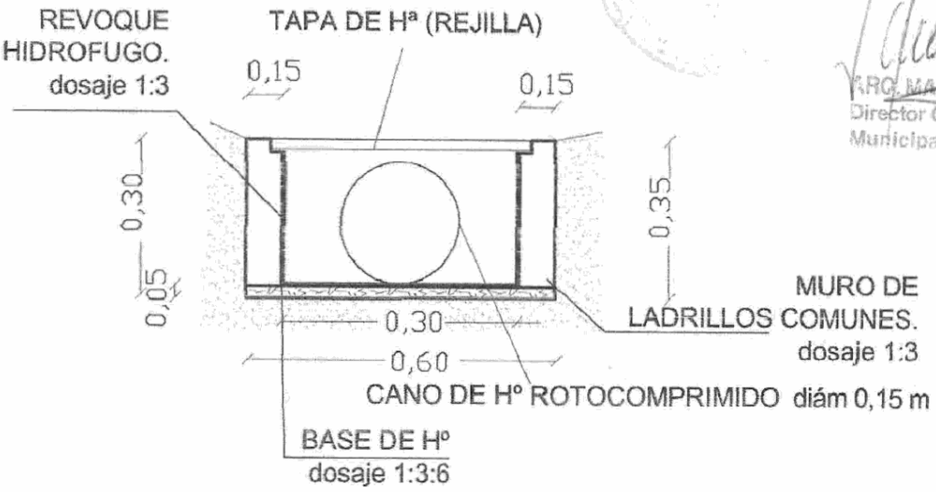

CORTE TRANSVERSAL

esc: 1/30

PERFIL LONGITUDINAL
ESCALA HORIZONTAL: 1/1000
ESCALA VERTICAL: 1/100

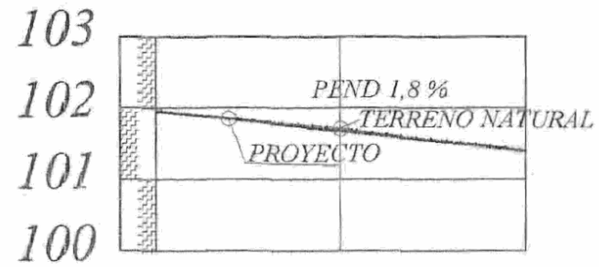

PROGRESIVA	00+000	15.00	00+025	15.00	00+030
RAZANTE DEL TERRENO	101,96		101,71		101,40
RAZANTE DEL PROYECTO	101,96		101,67		101,40

PLANIMETRIA

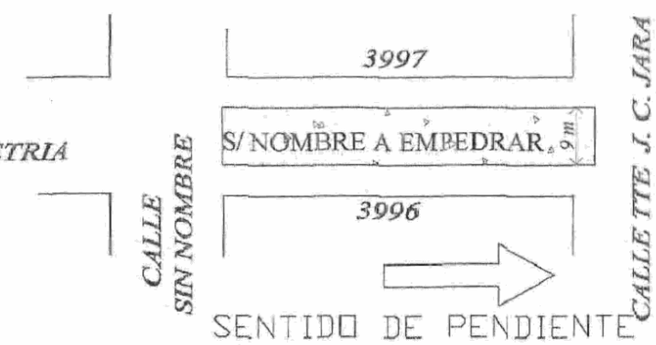

BRA: PAVIMENTO TIPO EMPEDRADO	LUGAR: COMPAÑIA 4ª COSTA SALINARES	DISTRITO: CAPIATA	2010
MUNICIPALIDAD DE CAPIATA	TRAMO: 3996 y 3997 BARRIO: SANTA ROSA	DEPARTAMENTO DE OBRAS Y PROYECTOS	

NM

PERFIL LONGITUDINAL
ESCALA HORIZONTAL: 1/1000
ESCALA VERTICAL: 1/100

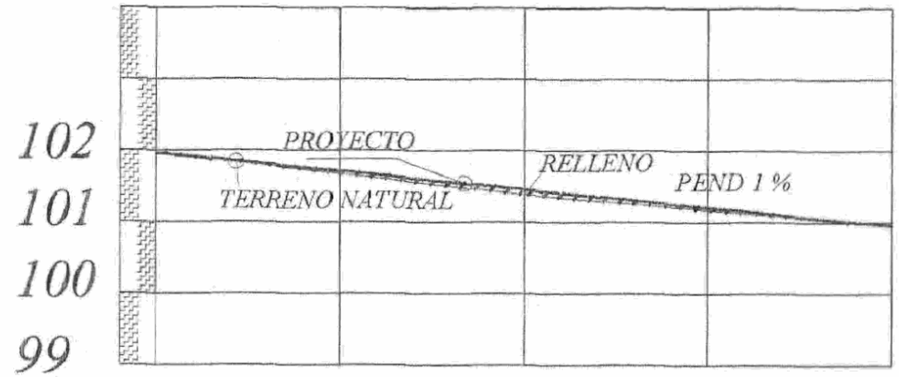

PROGRESIVA	*00+000*	*25.00*	*00+025*	*25.00*	*00+050*	*25.00*	*00+075*	*25.00*	*00+100*
RAZANTE DEL TERRENO	*101,96*		*101,47*		*101,40*		*101,09*		*100,95*
RAZANTE DEL PROYECTO	*101,96*		*101,70*		*101,45*		*101,20*		*100,95*

PLANIMETRIA

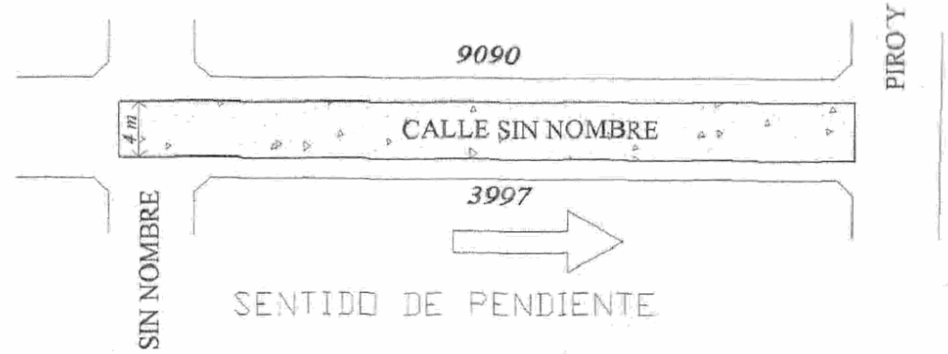

OBRA: PAVIMENTO TIPO EMPEDRADO	LUGAR: COMPAÑIA 4ª COSTA SALINARES	DISTRITO: CAPIATA	2010
MUNICIPALIDAD DE CAPIATA	TRAMO: 9090 y 3997 BARRIO: SANTA ROSA	DEPARTAMENTO DE OBRAS Y PROYECTOS	

MUNICIPALIDAD DE CAPIATA · Dpto. de Obras y Proyectos

ARQ. MANOLO DUARTE
Director Obras y Proyectos
Municipalidad de Capiatá

PERFIL LONGITUDINAL
ESCALA HORIZONTAL: 1/1000
ESCALA VERTICAL: 1/100

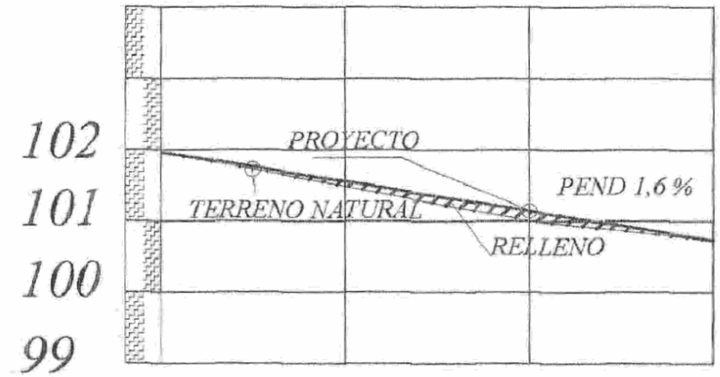

PROGRESIVA	00+000	25.00	00+025	25.00	00+050	25.00	00+075
RAZANTE DEL TERRENO	102,00		101,67		100,99		100,73
RAZANTE DEL PROYECTO	102,00		101,60		101,22		100,85

PLANIMETRIA

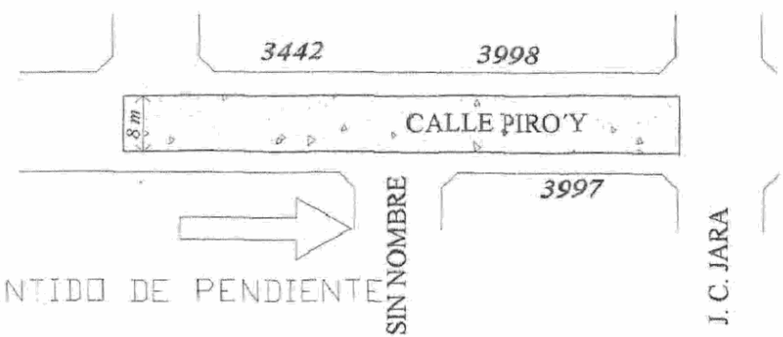

BRA: PAVIMENTO TIPO EMPEDRADO	LUGAR: COMPAÑIA 4ª COSTA SALINARES	DISTRITO: CAPIATA	2010
MUNICIPALIDAD DE CAPIATA	TRAMO: 3442, 3997 y 3998 BARRIO: SANTA ROSA	DEPARTAMENTO DE OBRAS Y PROYECTOS	

MUNICIPALIDAD DE CAPIATA · Dirección de Obras y Proyectos

ARQ. MANOLO ABDLART
Director Obras y Proyectos
Municipalidad de Capiatá

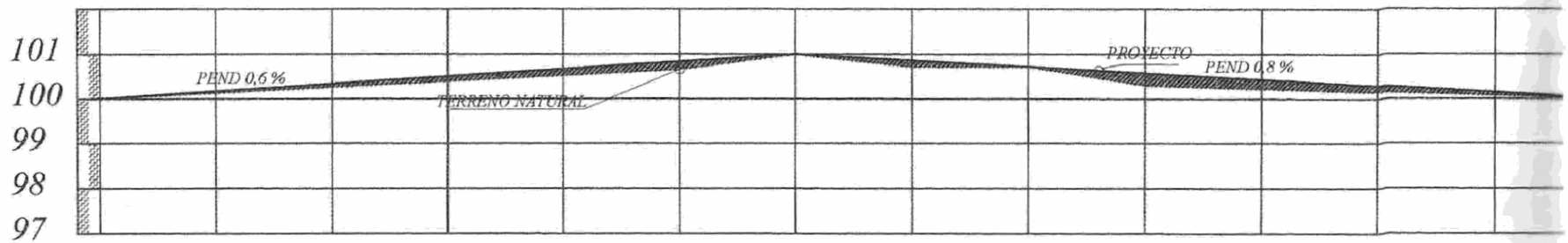

ERFIL LONGITUDINAL
SCALA HORIZONTAL: 1/1400
SCALA VERTICAL: 1/40

PROGRESIVA	00+000	25.00	00+025	25.00	00+050	25.00	00+075	25.00	00+100	25.00	00+125	25.00	00+150	25.00	00+175	25.00	00+200	25.00	00+225	25.00	00+250	25.00	00+275	25.00
RAZANTE DEL TERRENO	100,00		100,09		100,30		100,35		100,50		100,71		101,00		100,89		100,70		100,75		100,45		100,35		100,15
RAZANTE DEL PROYECTO	100,00		100,15		100,30		100,45		100,60		103,80		101,00		100,85		100,70		100,55		100,40		100,25		100,10

PLANIMETRIA

RA: PAVIMENTO TIPO EMPEDRADO	LUGAR: COMPAÑIA 17° YATAITY	DISTRITO: CAPIATA	2010
MUNICIPALIDAD DE CAPIATA	TRAMO : 315, 317 y 9236 BARRIO : PANCHITO LOPEZ	DEPARTAMENTO DE OBRAS	

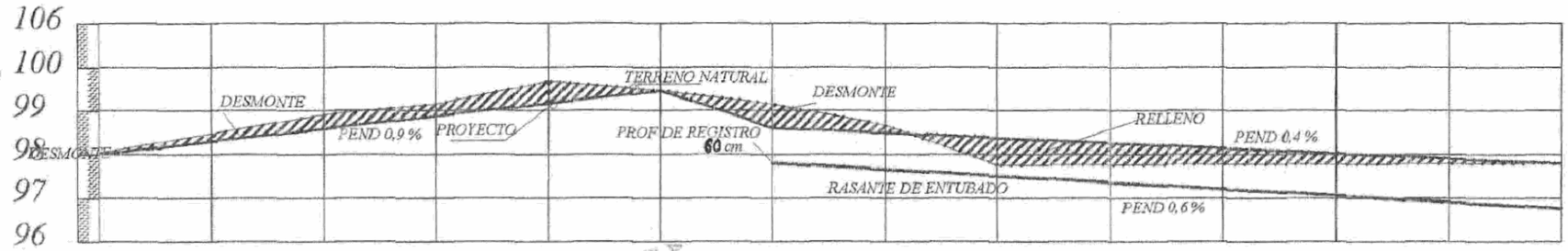

PERFIL LONGITUDINAL
ESCALA HORIZONTAL: 1/1500
ESCALA VERTICAL: 1/150

PROGRESIVA	00+000	25.00	00+025	25.00	00+050	25.00	00+075	25.00	00+100	25.00	00+125	25.00	00+150	25.00	00+175	25.00	00+200	25.00	00+225	25.00	00+250	25.00	00+275	25.00	00+300	25.00	00+325
RAZANTE DEL TERRENO	98,04		98,47		98,90		99,14		99,66		99,45		99,14		98,66		97,75		97,76		97,74		97,77		97,78		97,79
RAZANTE DEL PROYECTO	98,04		98,55		98,75		99,00		99,23		99,45		98,60		98,69		98,54		98,39		98,24		98,09		97,94		97,79

PLANIMETRIA

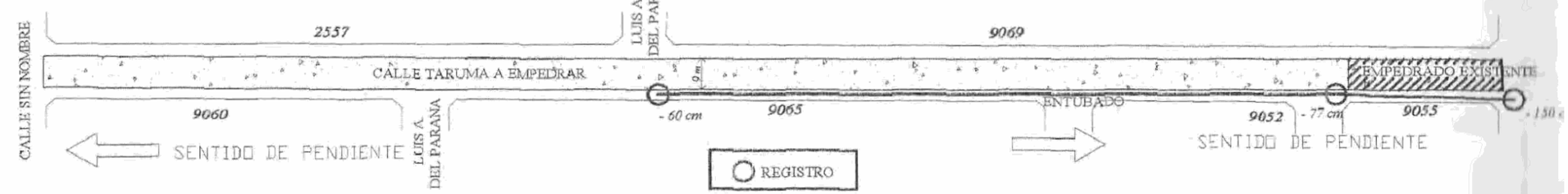

BRA: PAVIMENTO TIPO EMPEDRADO	LUGAR: COMPAÑIA 4ª COSTA SALINARES	DISTRITO: CAPIATA	2010
MUNICIPALIDAD DE CAPIATA	TRAMO: 2557, 9052, 9053, 9060, 9065 y 9069 BARRIO: VIRGEN DEL ROSARIO	DEPARTAMENTO DE OBRAS	

CROQUIS DE UBICACION

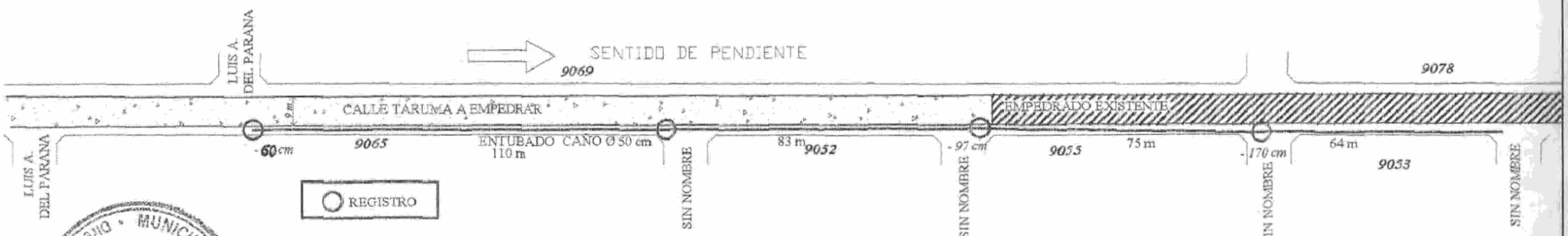

BRA: PAVIMENTO TIPO EMPEDRADO MUNICIPALIDAD DE CAPIATA	LUGAR: COMPAÑIA 4ª COSTA SALINARES TRAMO: 9052, 9053, 9055, 9065 y 9069 BARRIO: VIRGEN DEL ROSARIO	DISTRITO: CAPIATA DEPARTAMENTO DE OBRAS	2010	NM

PERFIL LONGITUDINAL
ESCALA HORIZONTAL: 1/1000
ESCALA VERTICAL: 1/100

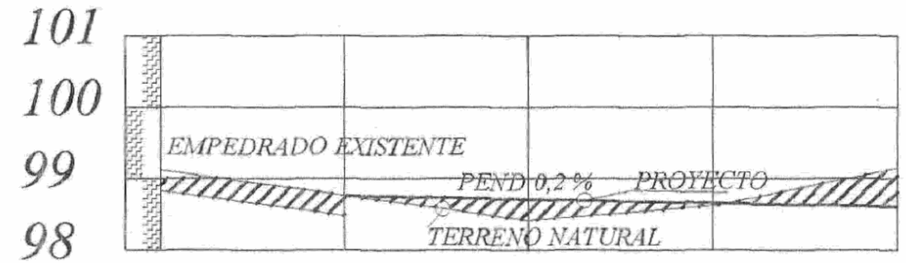

PROGRESIVA	00+000	25.00	00+025	25.00	00+050	30.00	00+080
RAZANTE DEL TERRENO	98,76		98,41		98,61		99,14
RAZANTE DEL PROYECTO	98,76		98,71		98,66		98,60

PLANIMETRIA

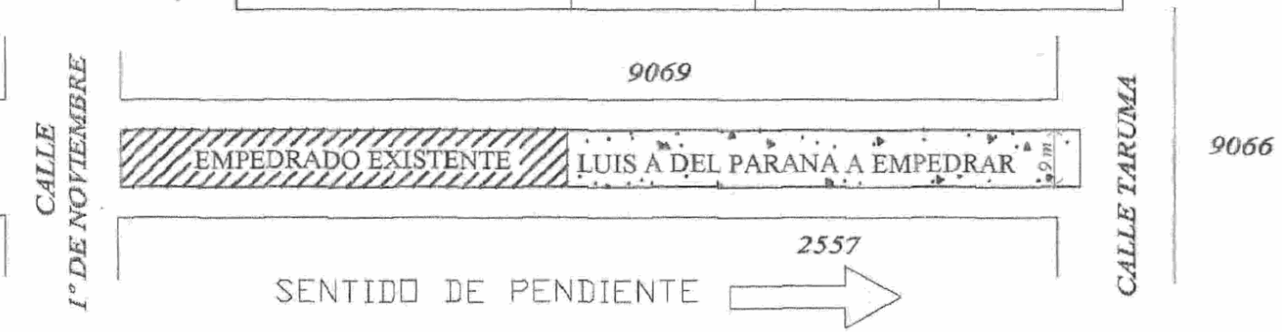

BRA: PAVIMENTO TIPO EMPEDRADO	LUGAR: COMPAÑIA 4ª COSTA SALINARES	DISTRITO: CAPIATA	2010
MUNICIPALIDAD DE CAPIATA	TRAMO: 9069 y 2557 BARRIO: VIRGEN DEL ROSARIO	DEPARTAMENTO DE OBRAS Y PROYECTOS	

PROYECTO DE CANALIZACION

LUGAR: CÑIA 4ª COSTA SALINARES

BARRIO: VIRGEN DEL ROSARIO

CALLE: TARUMA

DETALLE DE REGISTRO

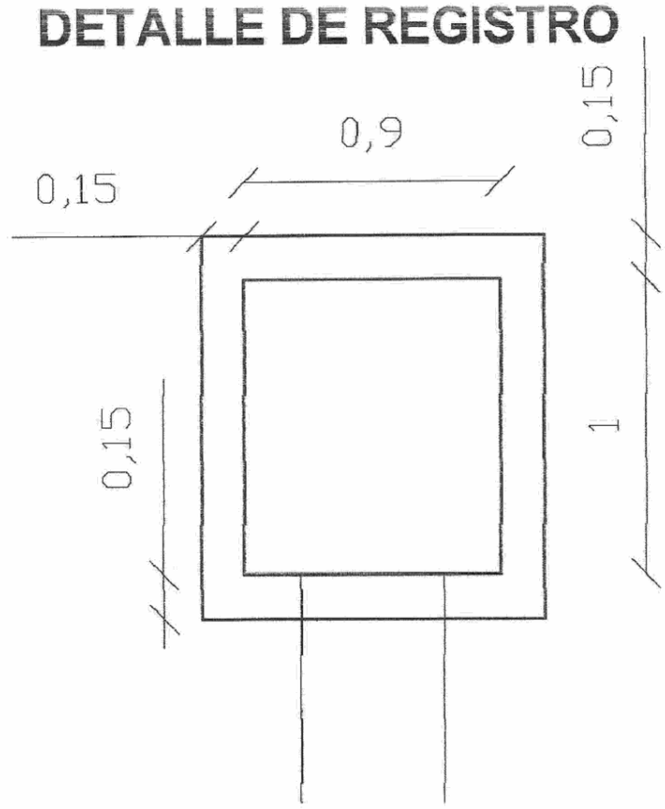

PLANTA

esc: 1/25

Jenny Rocío Dávalos
Licenciada en Ciencias Geográficas
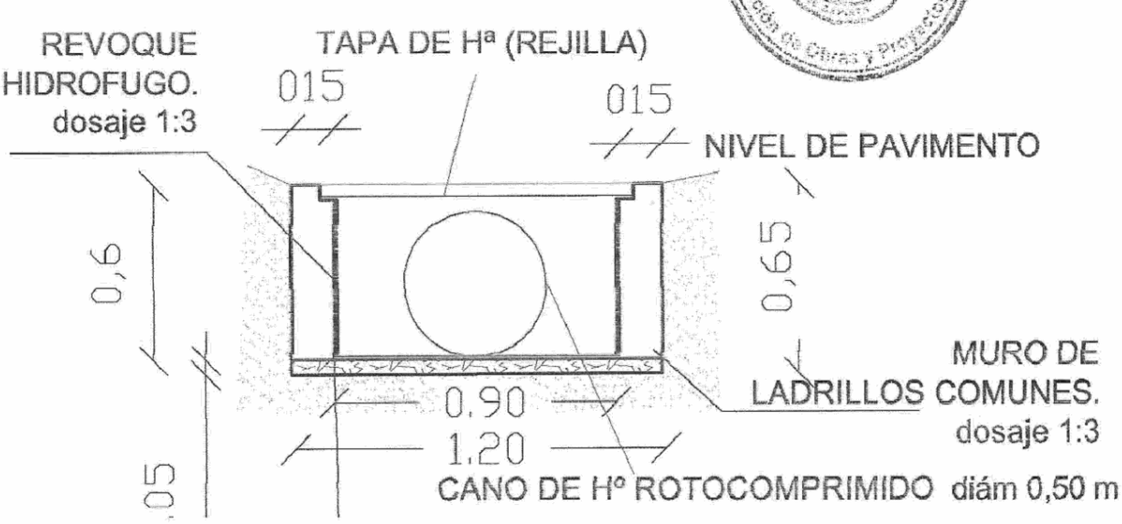
MUNICIPALIDAD DE CAPIATA
Dirección de Obras y Proyectos