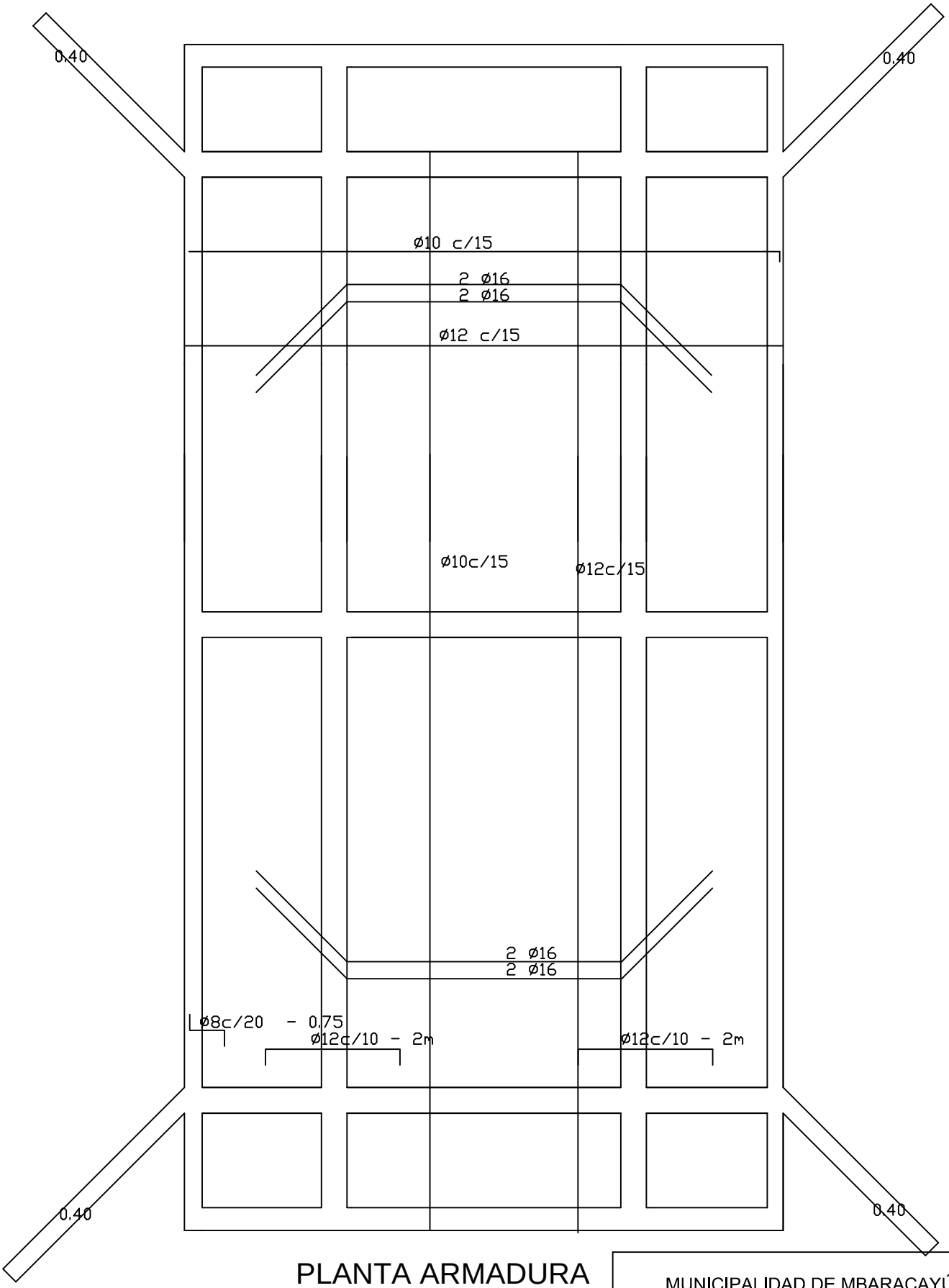

PLANTA ARMADURA

MUNICIPALIDAD DE MBARACAYÚ
INTENDENTE: Edir Eduar Lermen
OBRA: Construcción de Puente de HºAº
UBICACIÓN: Gleba 3 Oeste
ELABORACIÓN: Arq. Ana Nidia Ortiz
AÑO: 2.016