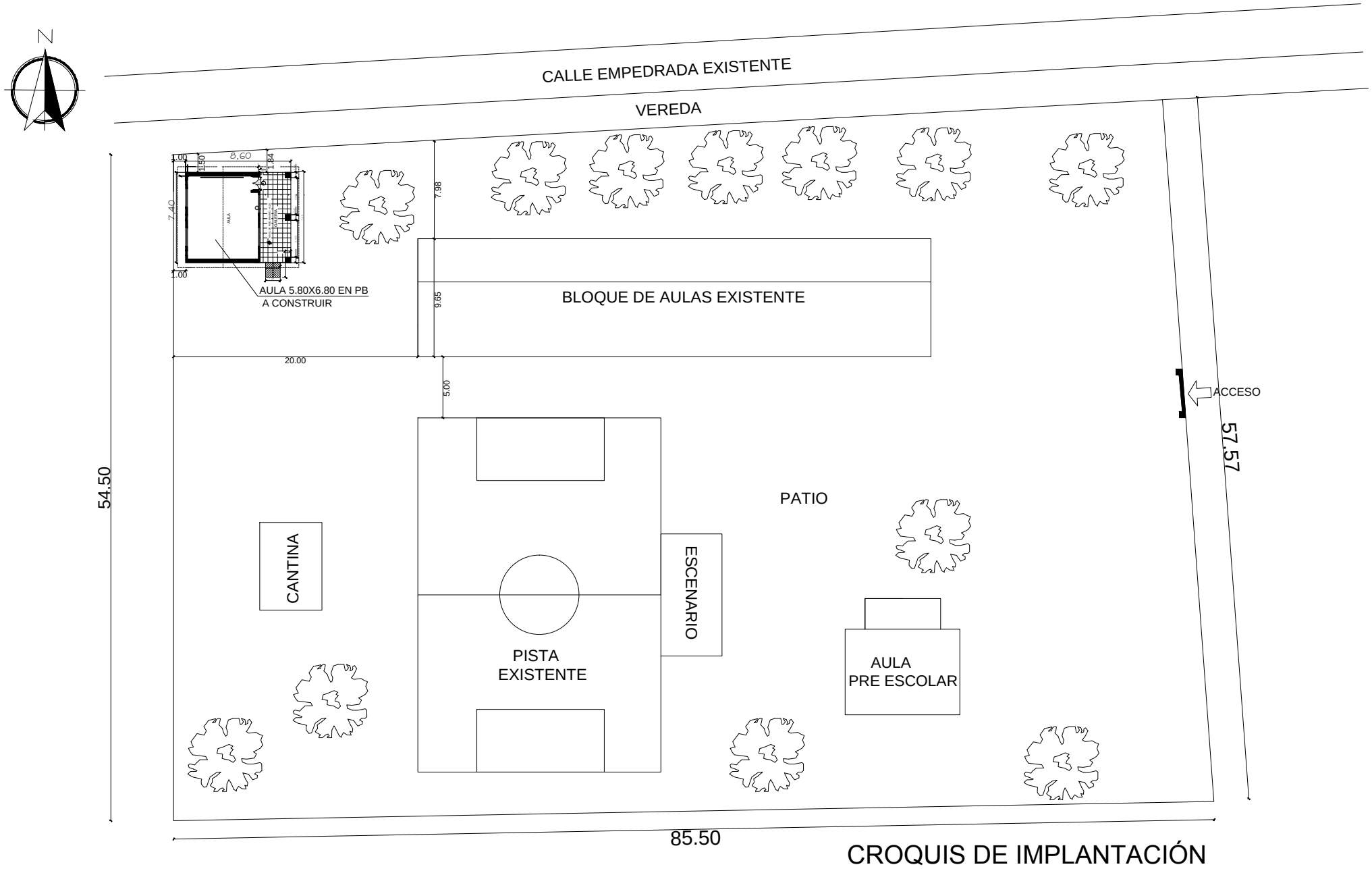

CROQUIS DE IMPLANTACIÓN

PROYECTO DE CONSTRUCCIÓN DE UN AULA 5.80X6.80 CON TECHO DE TEJAS EN PLANTA BAJA
ESC.BAS. N°7288 KUARAHY RESE-CÑIA AVEIRO-DISTRITO DE ITÁ

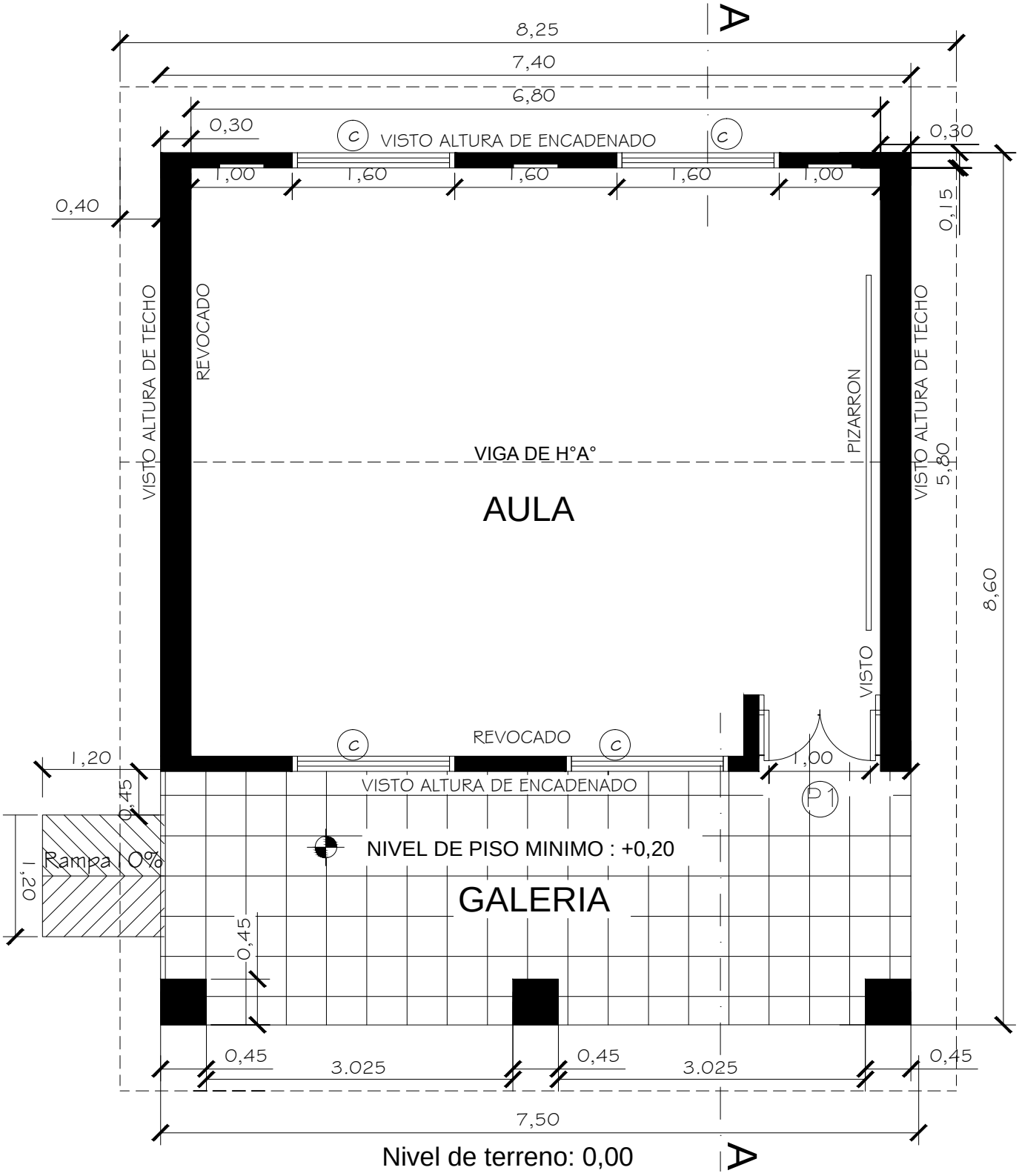

Nivel de terreno: 0,00

PLANTA CONSTRUCTIVA
ESC_____1/50

PROYECTO DE CONSTRUCCIÓN DE UN AULA 5.80X6.80 CON TECHO DE TEJAS EN PLANTA BAJA
ESC.BAS. N°7288 KUARAHY RESE-CÑIA AVEIRO-DISTRITO DE ITÁ

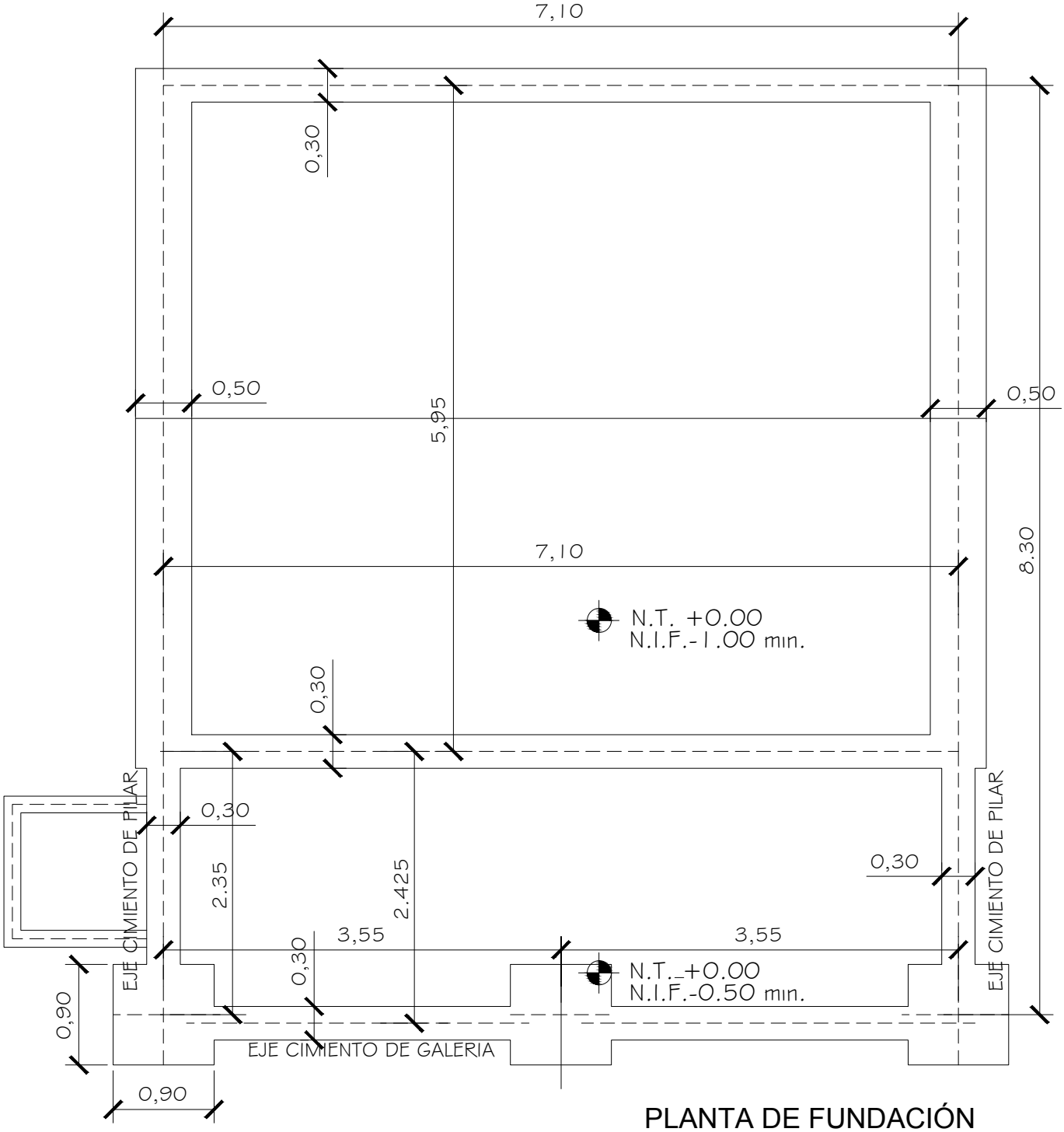

PLANTA DE FUNDACIÓN
ESC_____1/50

PROYECTO DE CONSTRUCCIÓN DE UN AULA 5.80X6.80 CON TECHO DE TEJAS EN PLANTA BAJA
ESC.BAS. N°7288 KUARAHY RESE-CÑIA AVEIRO-DISTRITO DE ITÁ

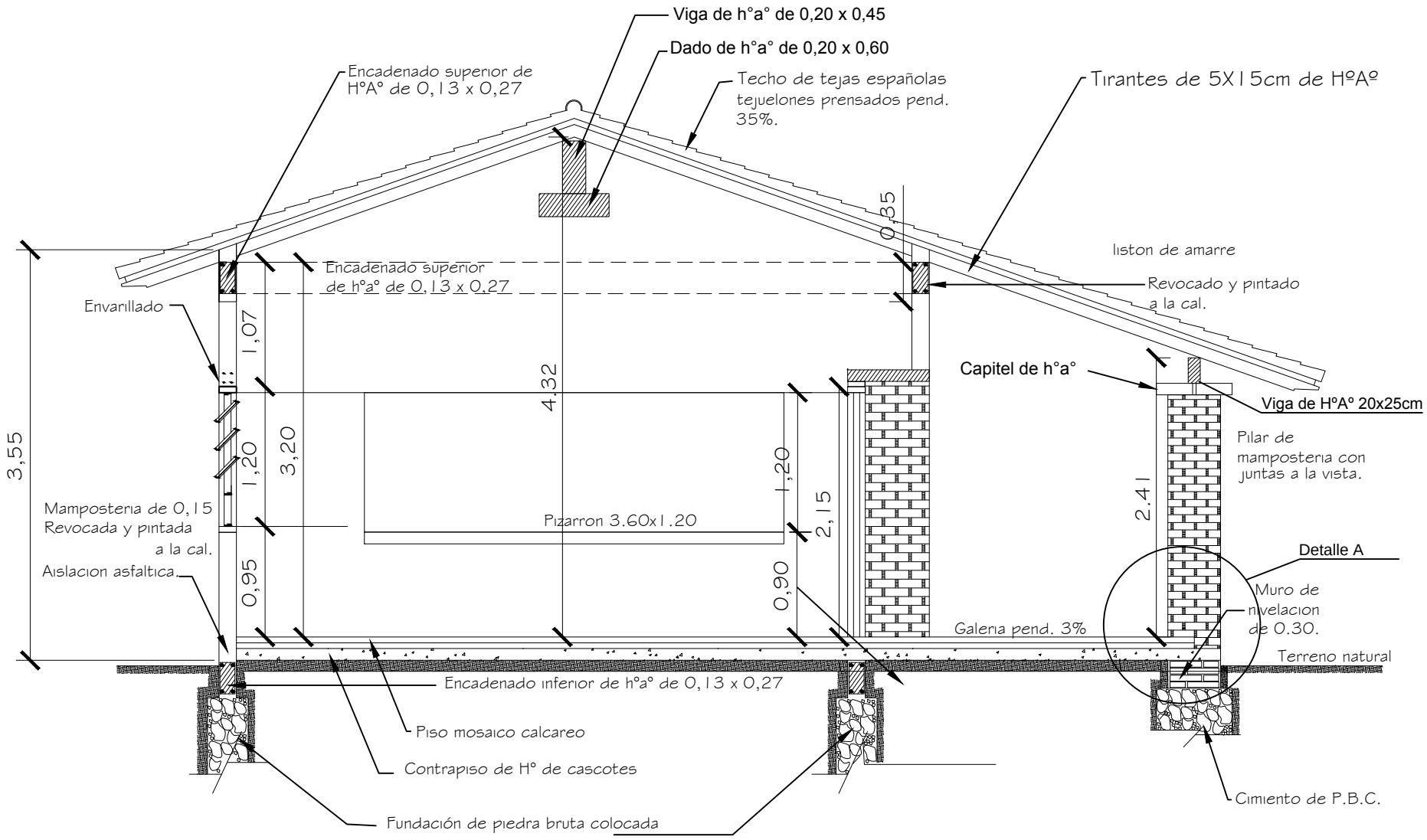

OBS:encadenado superior en las paredes de 0.30 y en las paredes de 0.15

CORTE A - A

PROYECTO DE CONSTRUCCIÓN DE UN AULA 5.80X6.80 CON TECHO DE TEJAS EN PLANTA BAJA
ESC.BAS. N°7288 KUARAHY RESE-CÑIA AVEIRO-DISTRITO DE ITÁ

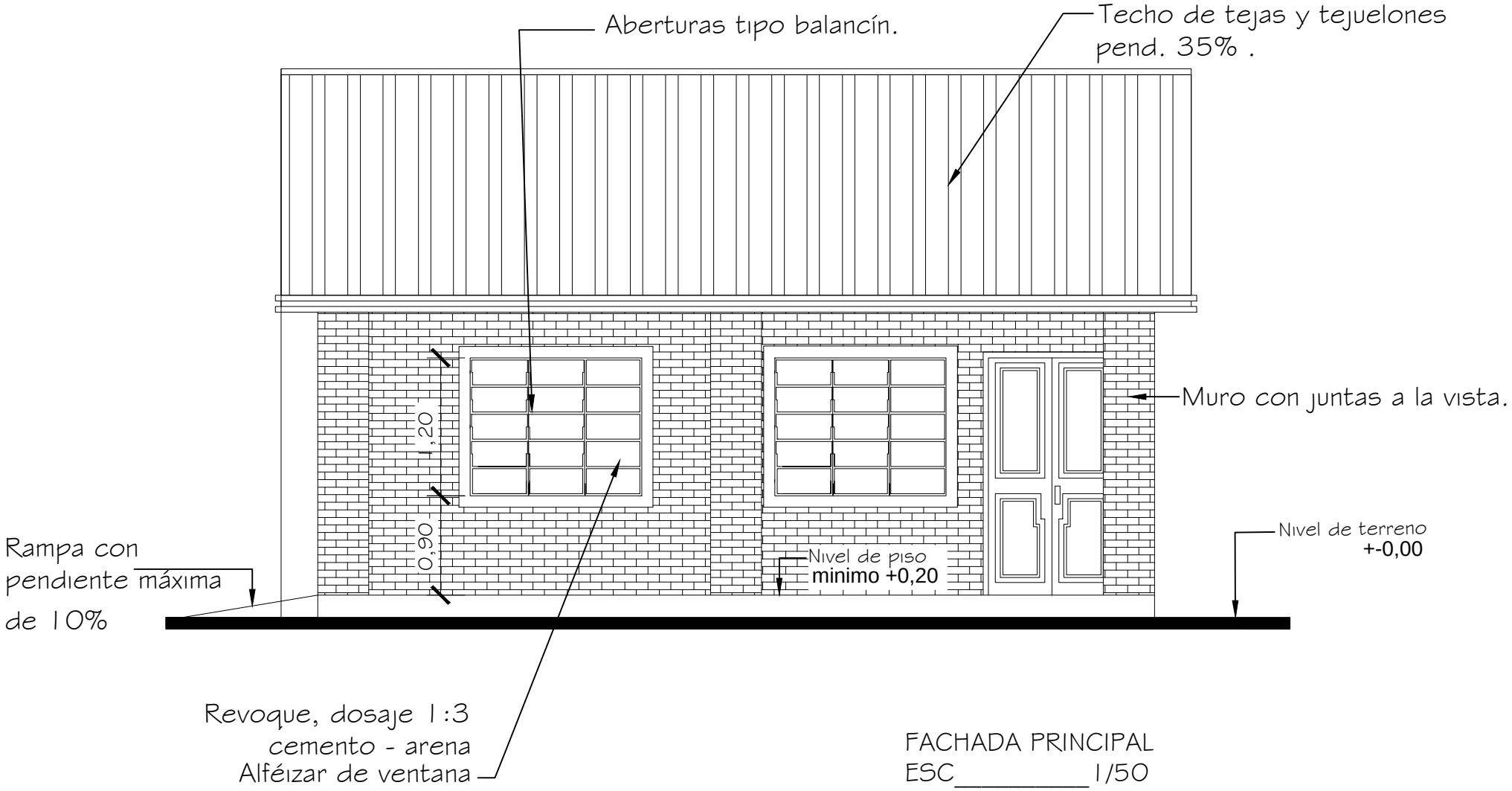

FACHADA PRINCIPAL
ESC_____1/50

PROYECTO DE CONSTRUCCIÓN DE UN AULA 5.80X6.80 CON TECHO DE TEJAS EN PLANTA BAJA
ESC.BAS. N°7288 KUARAHY RESE-CÑIA AVEIRO-DISTRITO DE ITÁ

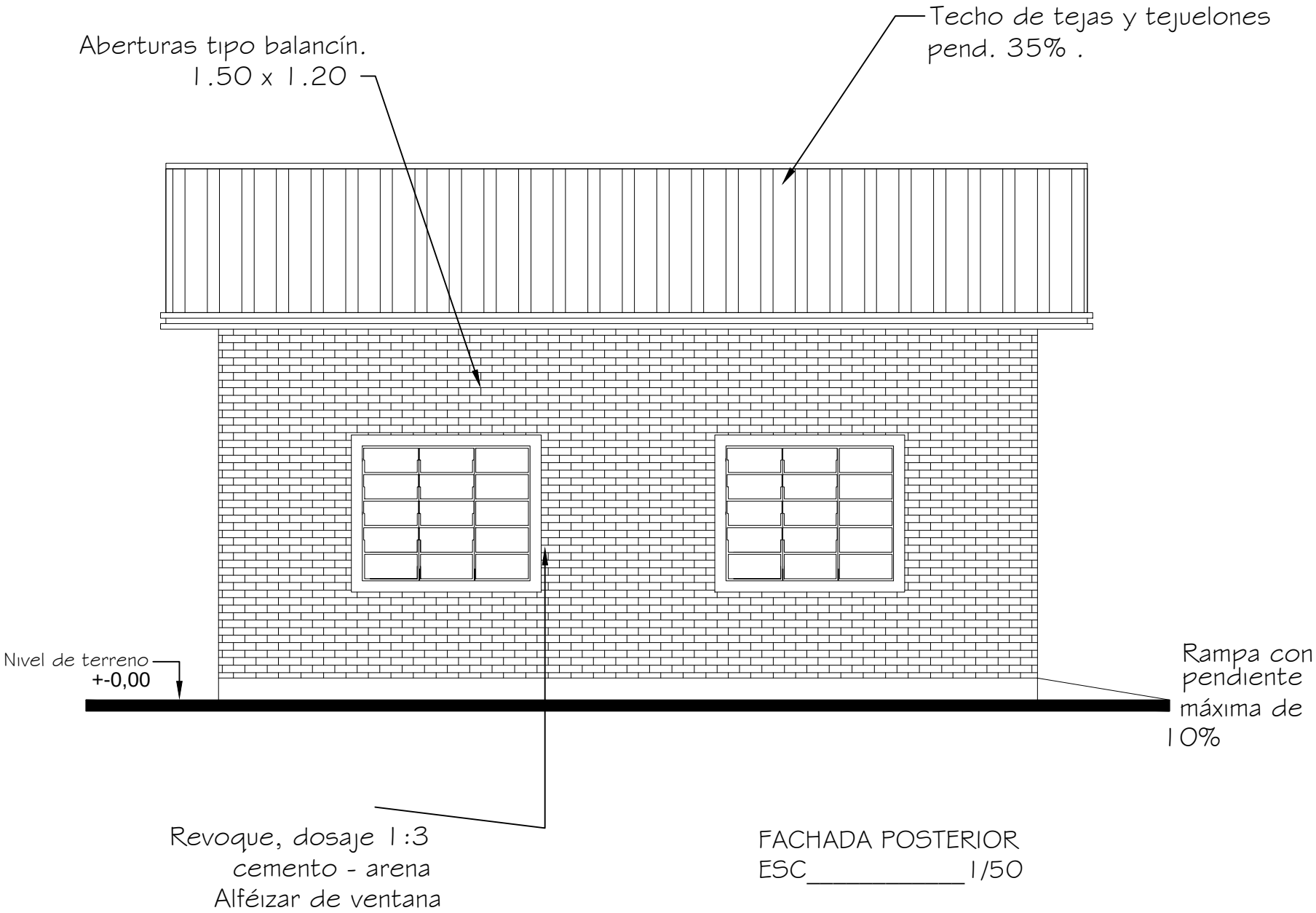

FACHADA POSTERIOR
ESC_____1/50

PROYECTO DE CONSTRUCCIÓN DE UN AULA 5.80X6.80 CON TECHO DE TEJAS EN PLANTA BAJA
ESC.BAS. N°7288 KUARAHY RESE-CÑIA AVEIRO-DISTRITO DE ITÁ

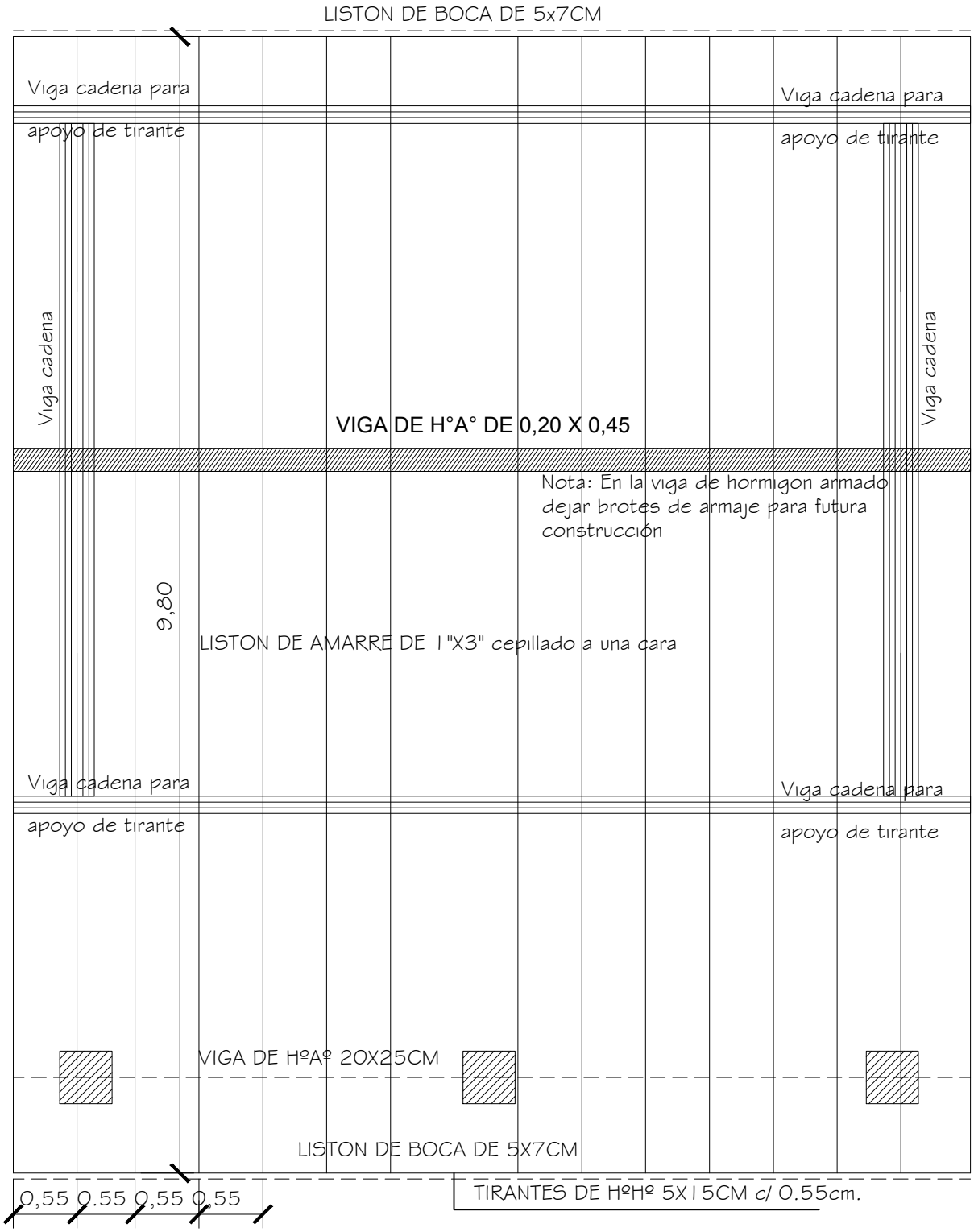

Obs: Los alerosextremos del bloque seran de 0,40 y los aleros longitudinales seran de 0,70 m contados del lado de la galeria apartir de la viga de apoyo
del tirante, y en el opuesto apartir del muro.

PLANTA DE TECHO
ESC_____1/50

PROYECTO DE CONSTRUCCIÓN DE UN AULA 5.80X6.80 CON TECHO DE TEJAS EN PLANTA BAJA
ESC.BAS. N°7288 KUARAHY RESE-CÑIA AVEIRO-DISTRITO DE ITÁ

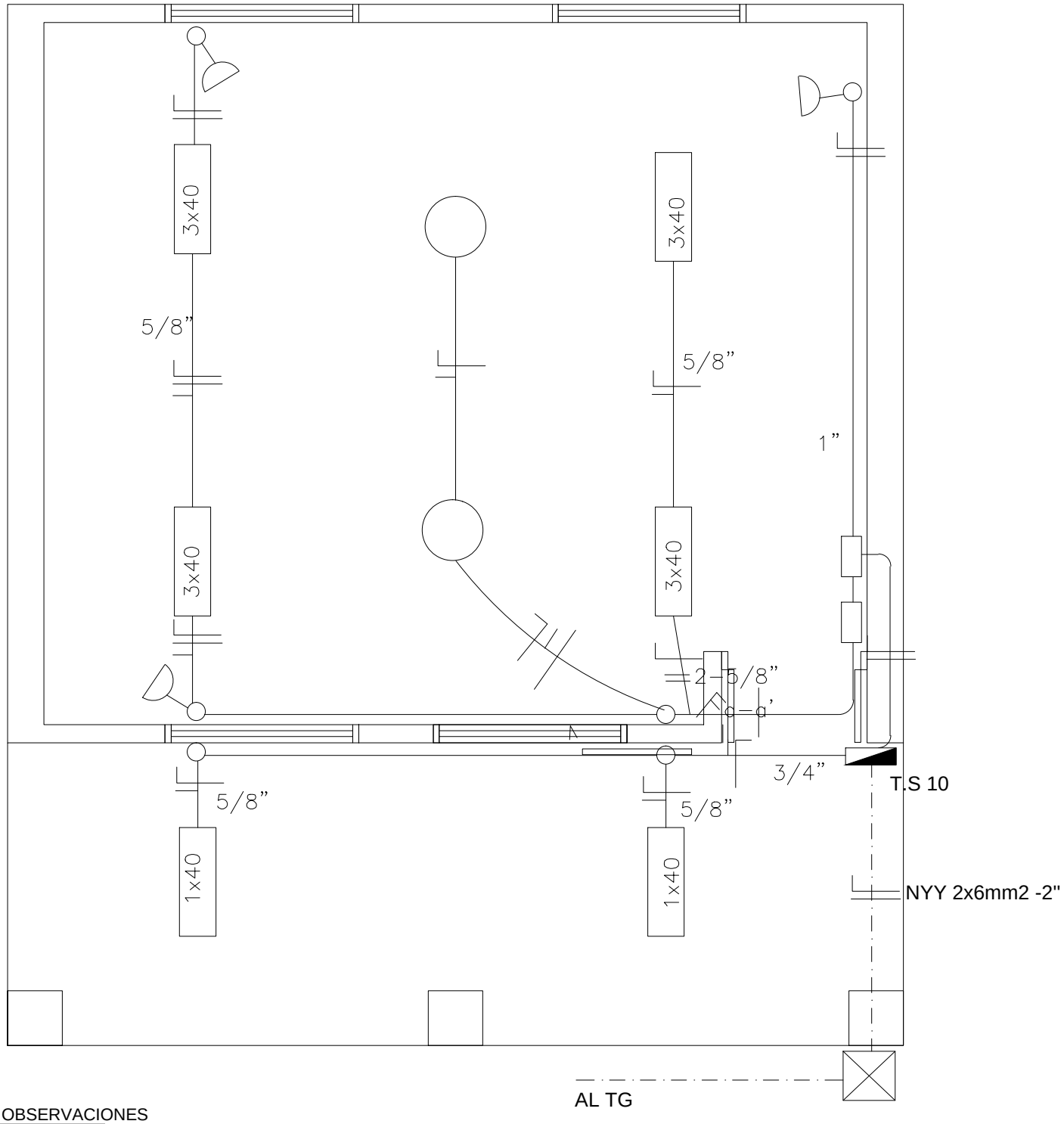

OBSERVACIONES

LOS ARTEFACTOS FLUORESCENTES SON DE 3X40W
LOS ARTEFACTOS FLUORESCENTES DEBEN IR COLGADOS
LOS CONDUCTORES NO ACOTADOS SON DE 2MM
LOS FLUORESCENTES DEBEN TENER CAPACITORES
LOS TC SON TABLEROS DE COMANDO DE LUCES Y TOMAS
LOS TCV SON TABLEROS DE COMANDO DE VENTILADORES

PLANTA DE INST ELECTRICA
ESC_____1/50

PROYECTO DE CONSTRUCCIÓN DE UN AULA 5.80X6.80 CON TECHO DE TEJAS EN PLANTA BAJA
ESC.BAS. N°7288 KUARAHY RESE-CÑIA AVEIRO-DISTRITO DE ITÁ

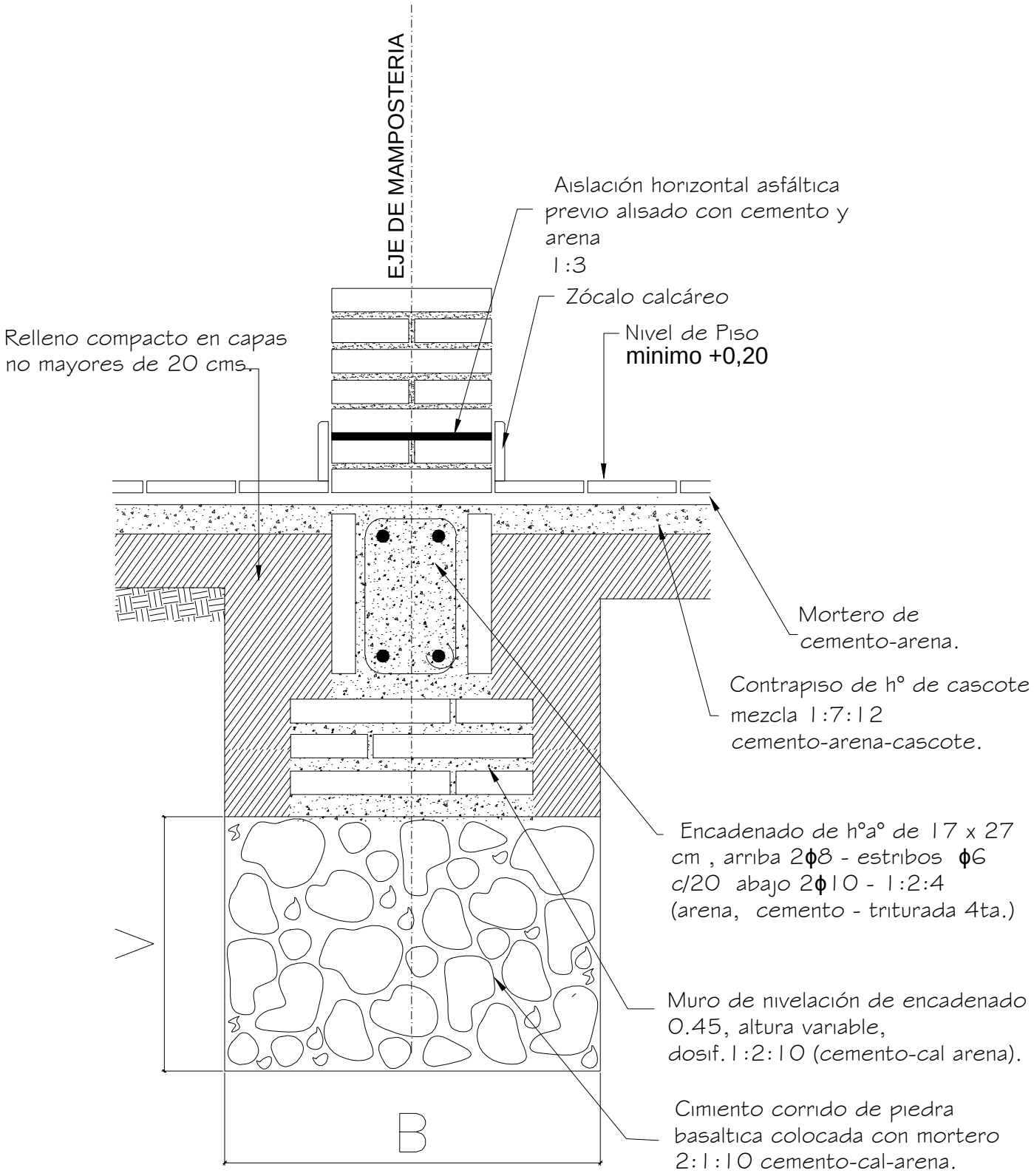

Obs.:

V = variable

B = ancho de cimentación

PROYECTO DE CONSTRUCCIÓN DE UN AULA 5.80X6.80 CON TECHO DE TEJAS EN PLANTA BAJA
ESC.BAS. N°7288 KUARAHY RESE-CÑIA AVEIRO-DISTRITO DE ITÁ

Viga h°a° 0,20 x 0,45

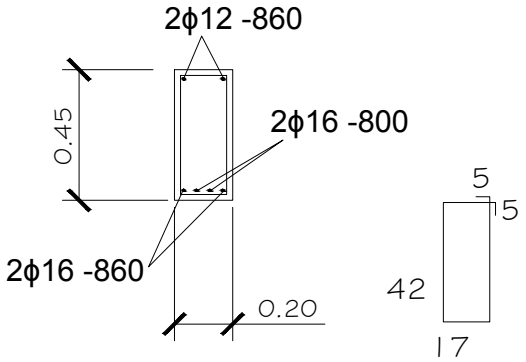

Viga h°a° 0,20 x 0,45

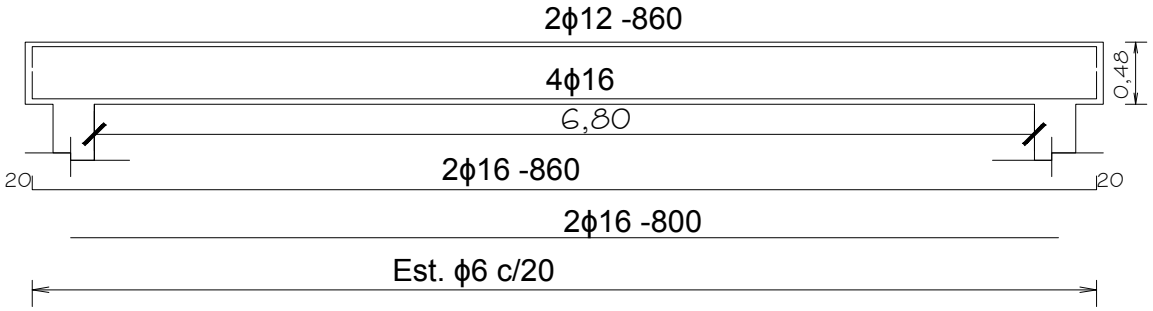

Viga de galeria h°a° 0,20 x 0,25

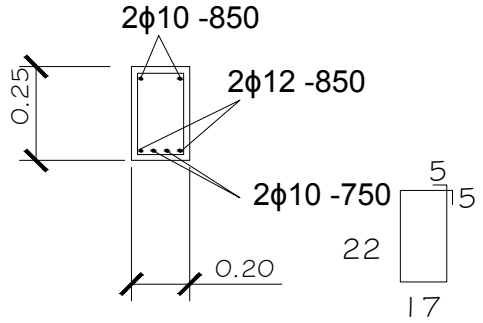

Viga h°a° 0,20 x 0,25

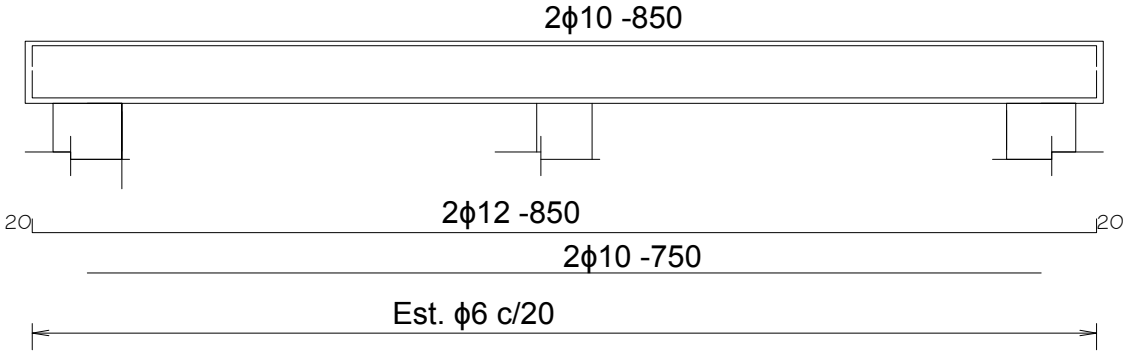

PROYECTO DE CONSTRUCCIÓN DE UN AULA 5.80X6.80 CON TECHO DE TEJAS EN PLANTA BAJA
ESC.BAS. N°7288 KUARAHY RESE-CÑIA AVEIRO-DISTRITO DE ITÁ

Encadenado supeior e
inferior para muro de 0,15

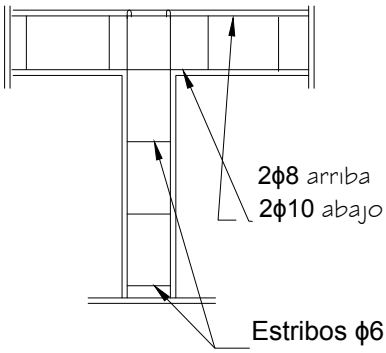

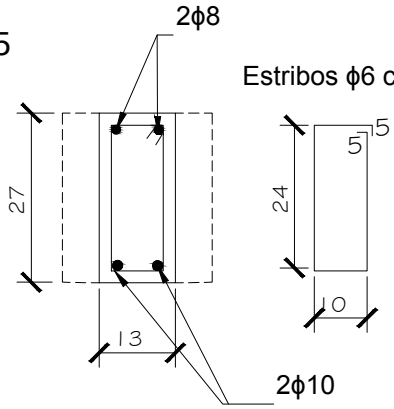

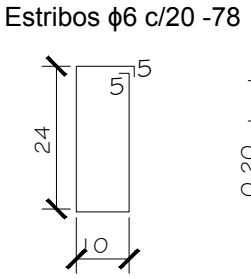

Dado de h°a° 0,20 x 0,60

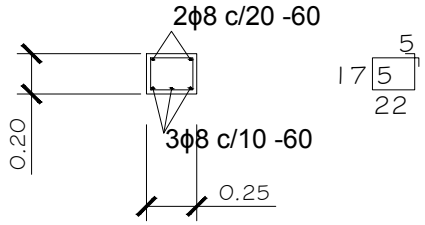

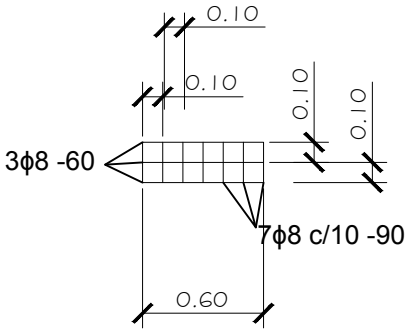

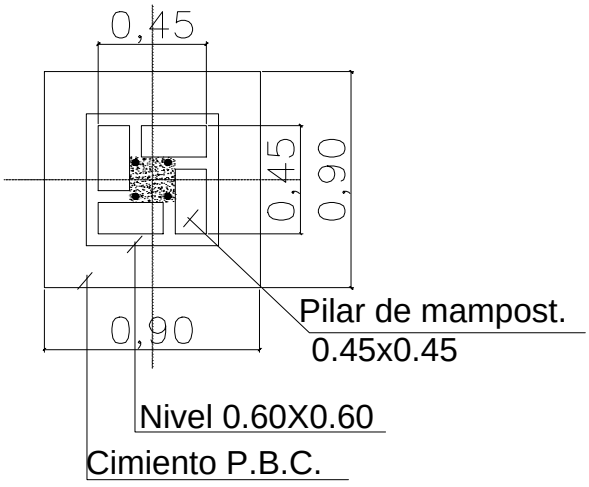

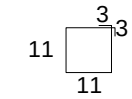

Est. 10ϕ-c/40cm. - 50cm.

Total 8

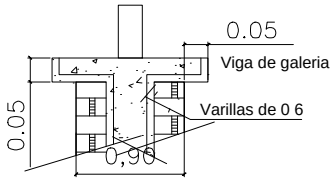

DETALLE CAPITEL

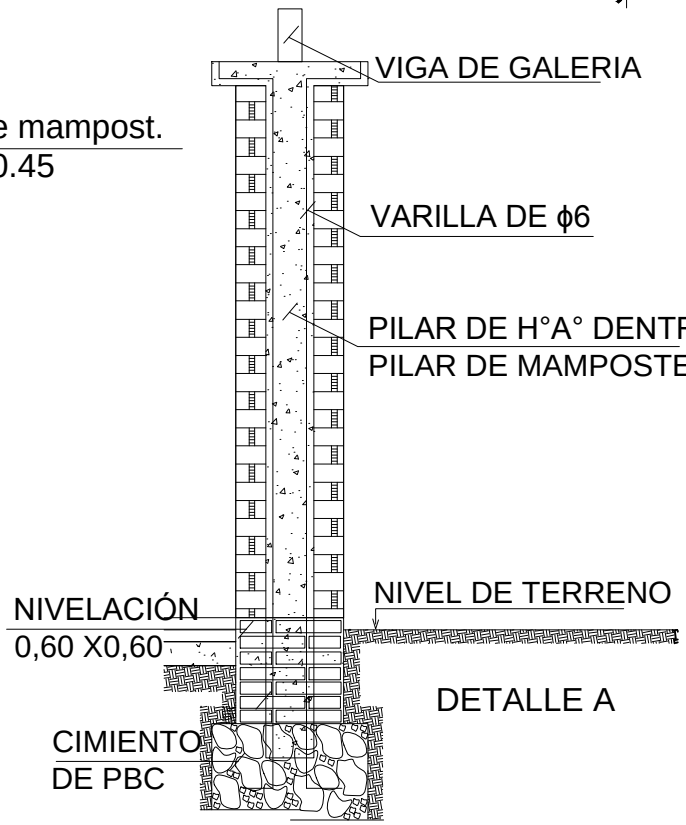

DETALLE A

PROYECTO DE CONSTRUCCIÓN DE UN AULA 5.80X6.80 CON TECHO DE TEJAS EN PLANTA BAJA
ESC.BAS. N°7288 KUARAHY RESE-CÑIA AVEIRO-DISTRITO DE ITÁ

DETALLE DADO DE Ho. Ao

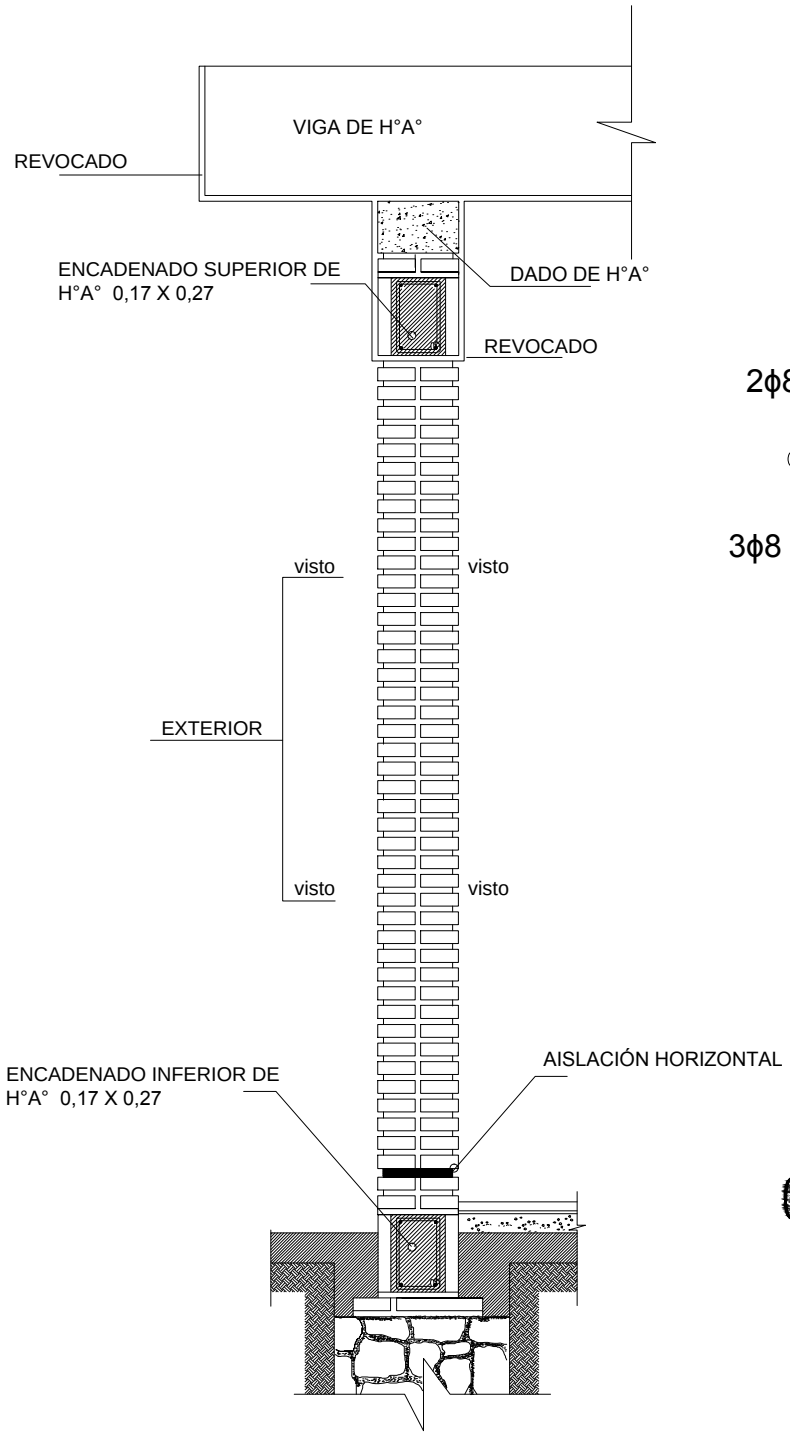

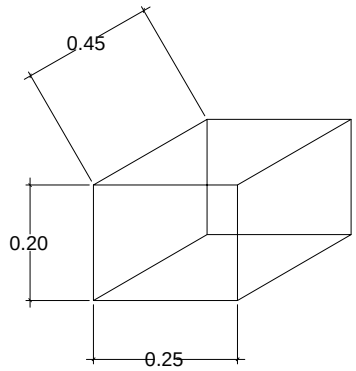

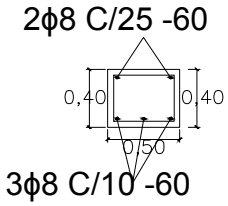

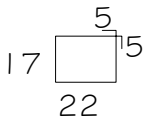

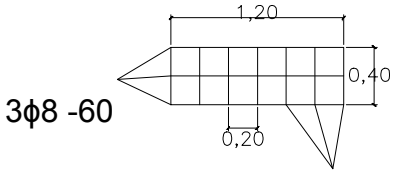

OBS.:

EN LOS CASOS DE QUE EL AULA SEA CONSTRUIDA COMO ULTIMA DEL BLOQUE LA PARED EXTERIOR LLEVARA LOS LADRILLOS CON JUNTAS A LA VISTA HASTA LA ALTURA DE RECHO LA VIGA Y EL DADO DE H°A° SERAN REVOCADOS SI EL AULA A COSTRUIR ES ANEXA, LA PARED TRANSVERSAL SERA CON JUNTAS A LA VISTA A AMBOS LADOS HASTA EL ENCADENADO SUPERIOR Y RECOVADO HASTA EL ECHO, TAMBIEN LA VIGA Y EL DADO

PROYECTO DE CONSTRUCCIÓN DE UN AULA 5.80X6.80 CON TECHO DE TEJAS EN PLANTA BAJA
ESC.BAS. N°7288 KUARAHY RESE-CÑIA AVEIRO-DISTRITO DE ITÁ

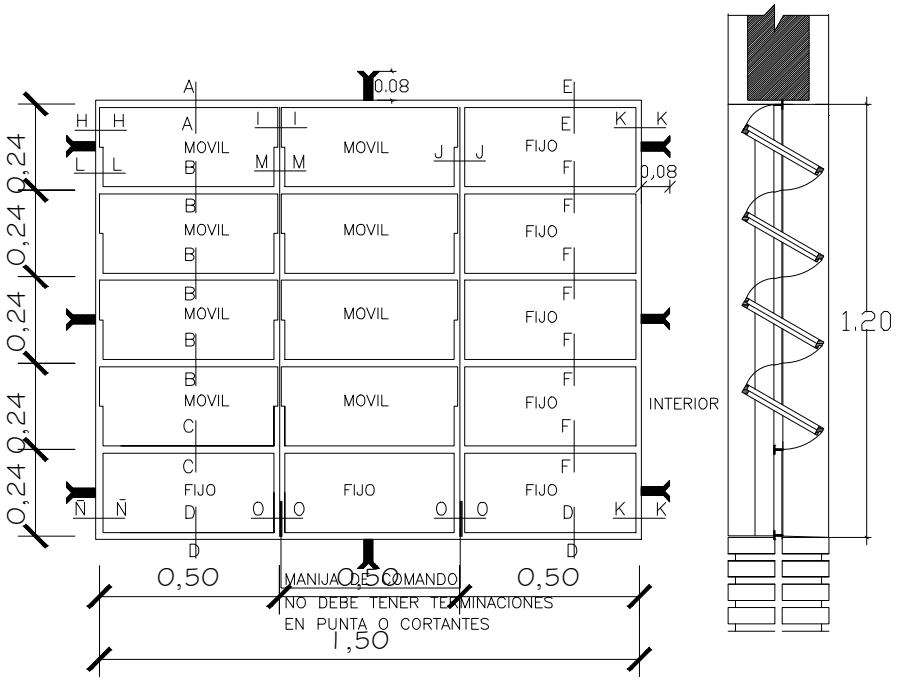

VENTANA BALANCIN

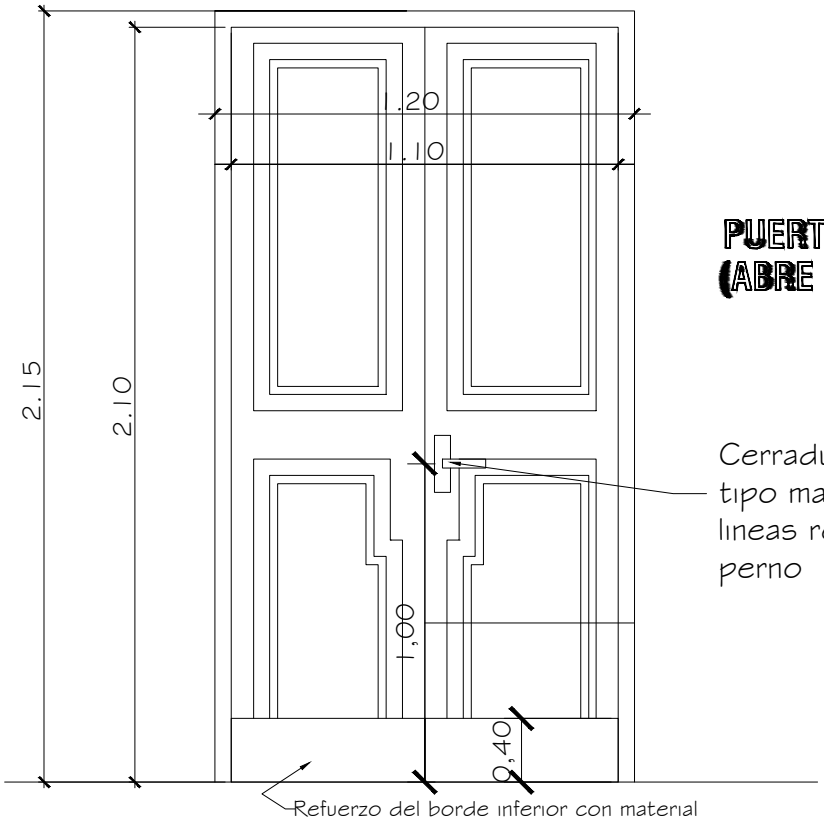

PUERTA DE ACCESO - TABLERO (ABRE HACIA AFUERA)

Cerradura con picaporte tipo manija en diseño de lineas rectas con doble perno

Observaciones:
* El modelo de la puerta tablero puede variar, lo importante es respetar las medidas indicadas.
* Se debe eliminar el uso del sistema tambor circular en las cerraduras.

PROYECTO DE CONSTRUCCIÓN DE UN AULA 5.80X6.80 CON TECHO DE TEJAS EN PLANTA BAJA
ESC.BAS. N°7288 KUARAHY RESE-CÑIA AVEIRO-DISTRITO DE ITÁ

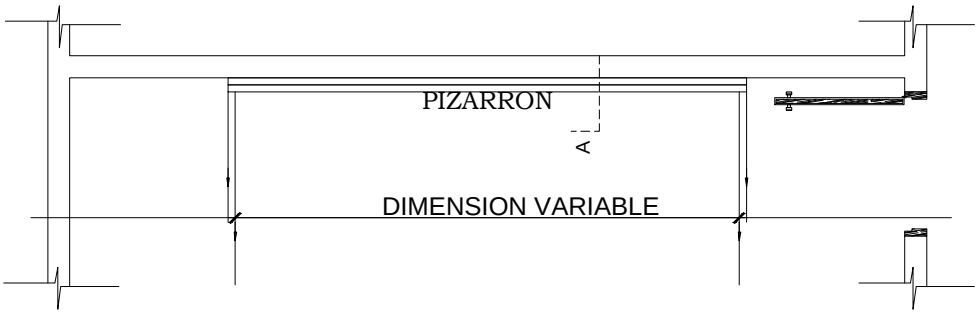

UBICACION DEL PIZARRON

Esc.: 1/50

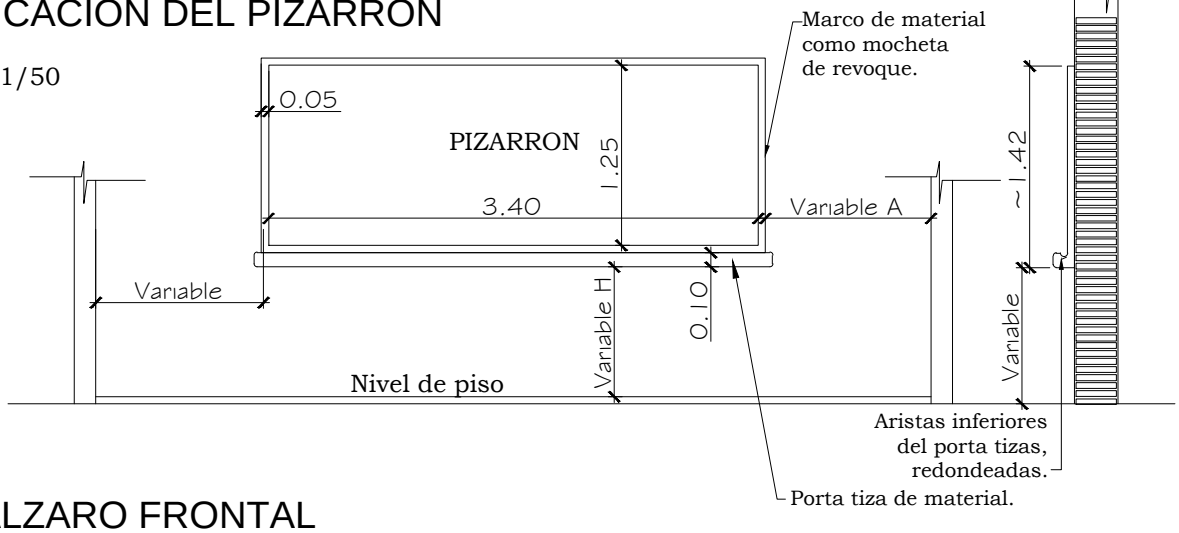

ALZARO FRONTAL

Esc.: 1/50

CORTE A

Esc.: 1/50

CONSTRUCCION DE PIZARRON EMPOTRADO EN MURO

ESPECIFICACIONES TECNICAS

Sobre el muro de ladrillo nuevo marcar las dimensiones recomendadas, preparar el marco de material y porta tiza con ladrillos empotrados , revocados posteriormente con morterio (cemento - arena 1:3) dandole una terminacion redondeada en las aristas interiores.

En la zona de pizaron aplicar una azotada con hidrofugo (ceresita), posteriormente realizar la terminacion luego de la cantidad de alisados necesarios

Aplicar fijador o sellador plastico, posteriormente aplicas tres manos de pintura sintetica para pizarron color verde pizarra, en el marco y portatiza luego del mismo proeo pintura sintetica color gris.

OBSERVACION

PARA ESCUELA	PARA COLEGIO
(A) 1.15 M	(A) 1,70 M
(H) 0.70 M	(H) 0.80 M

PROYECTO DE CONSTRUCCIÓN DE UN AULA 5.80X6.80 CON TECHO DE TEJAS EN PLANTA BAJA
ESC.BAS. N°7288 KUARAHY RESE-CÑIA AVEIRO-DISTRITO DE ITÁ