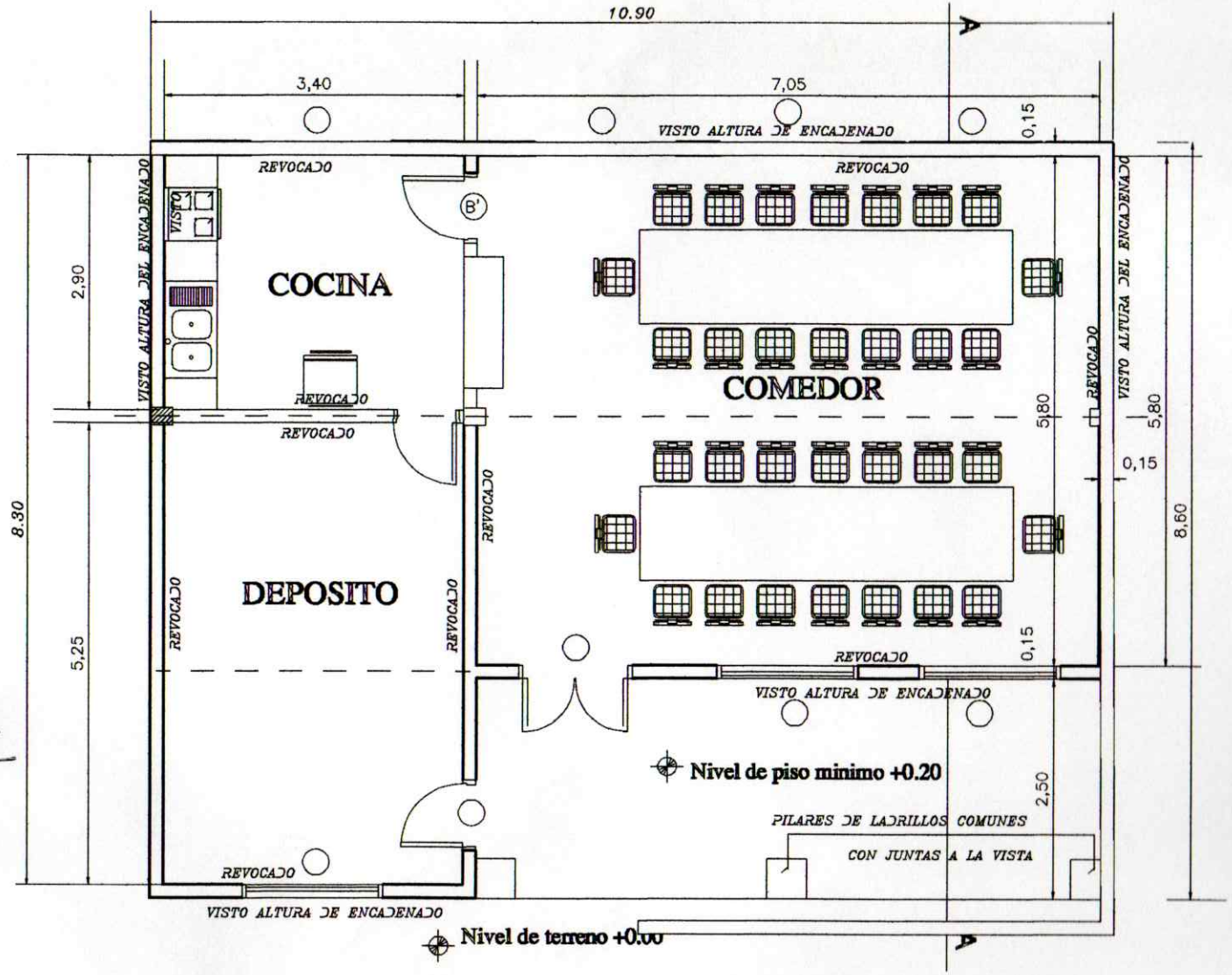

Miguel Almada
Arquitecto
Director de Obras
Municipalidad Cnel. Bogado

PLANTA ---------- ESC. 1/75

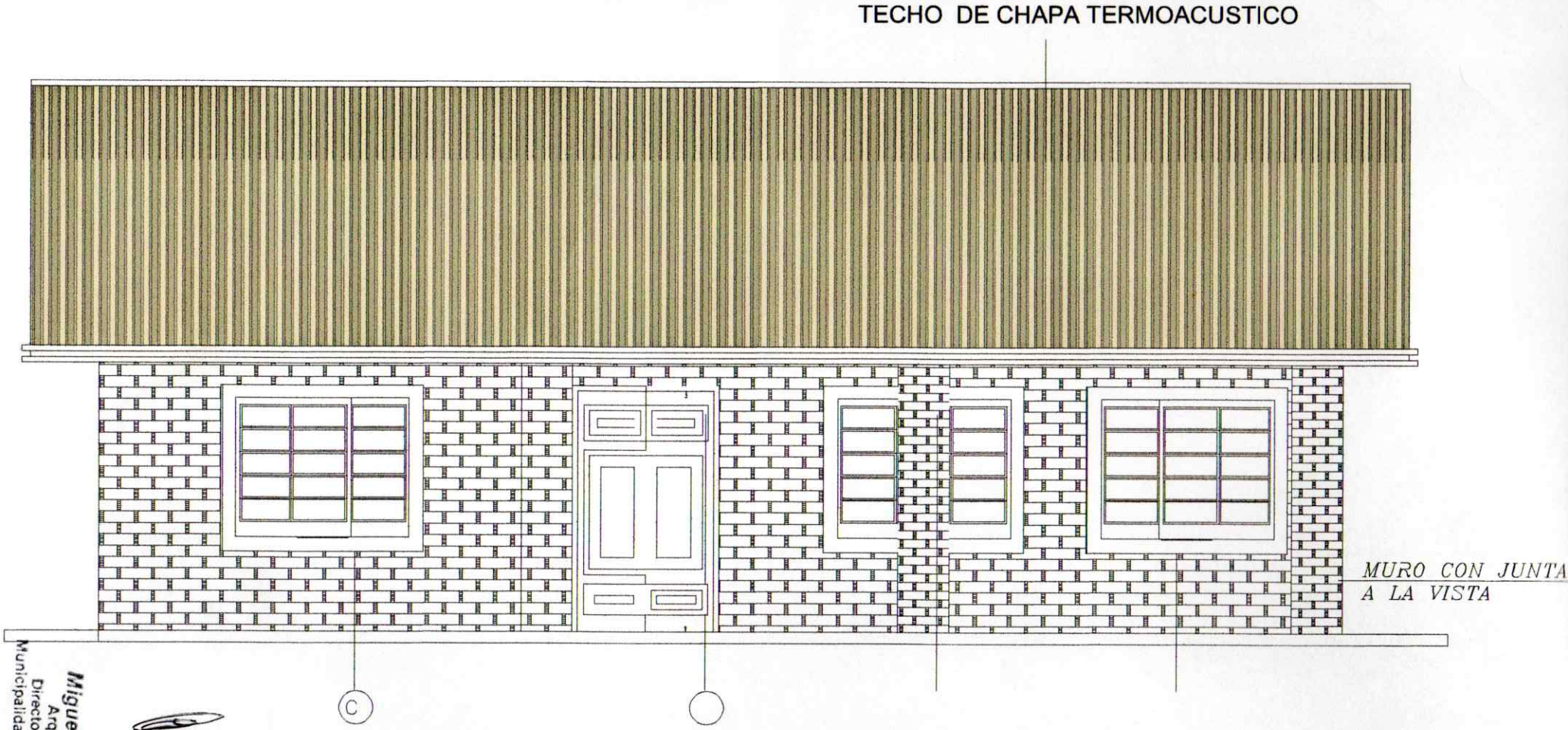

FACHADA

Miguel Almada
Arquitecto
Director de Obras
Municipalidad Cnel. Bogado

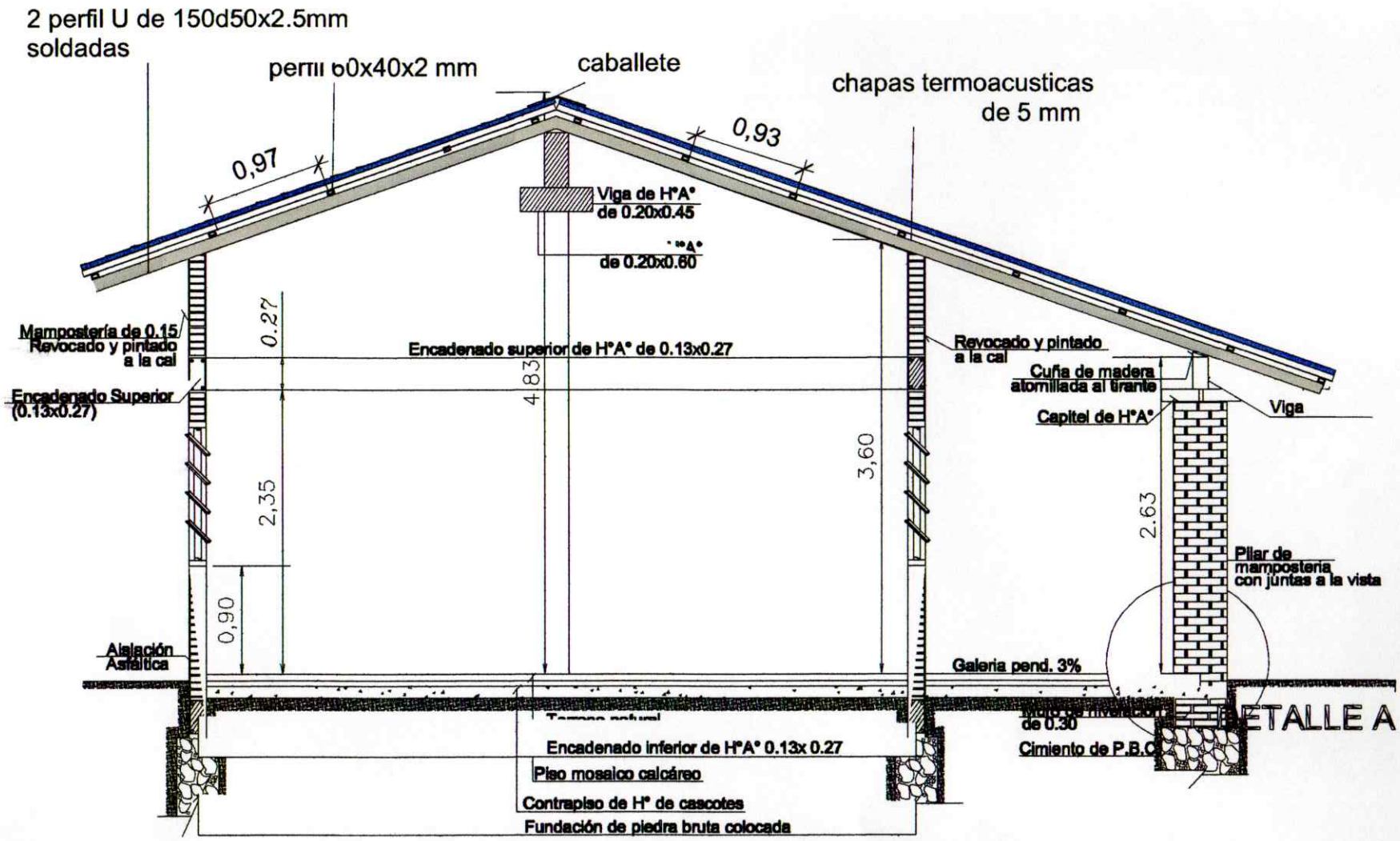

CORTE A - A

Esc. 1 / 50

Miguel Almada
Arquitecto
Director de Obras
Municipalidad Cnel. Bogado

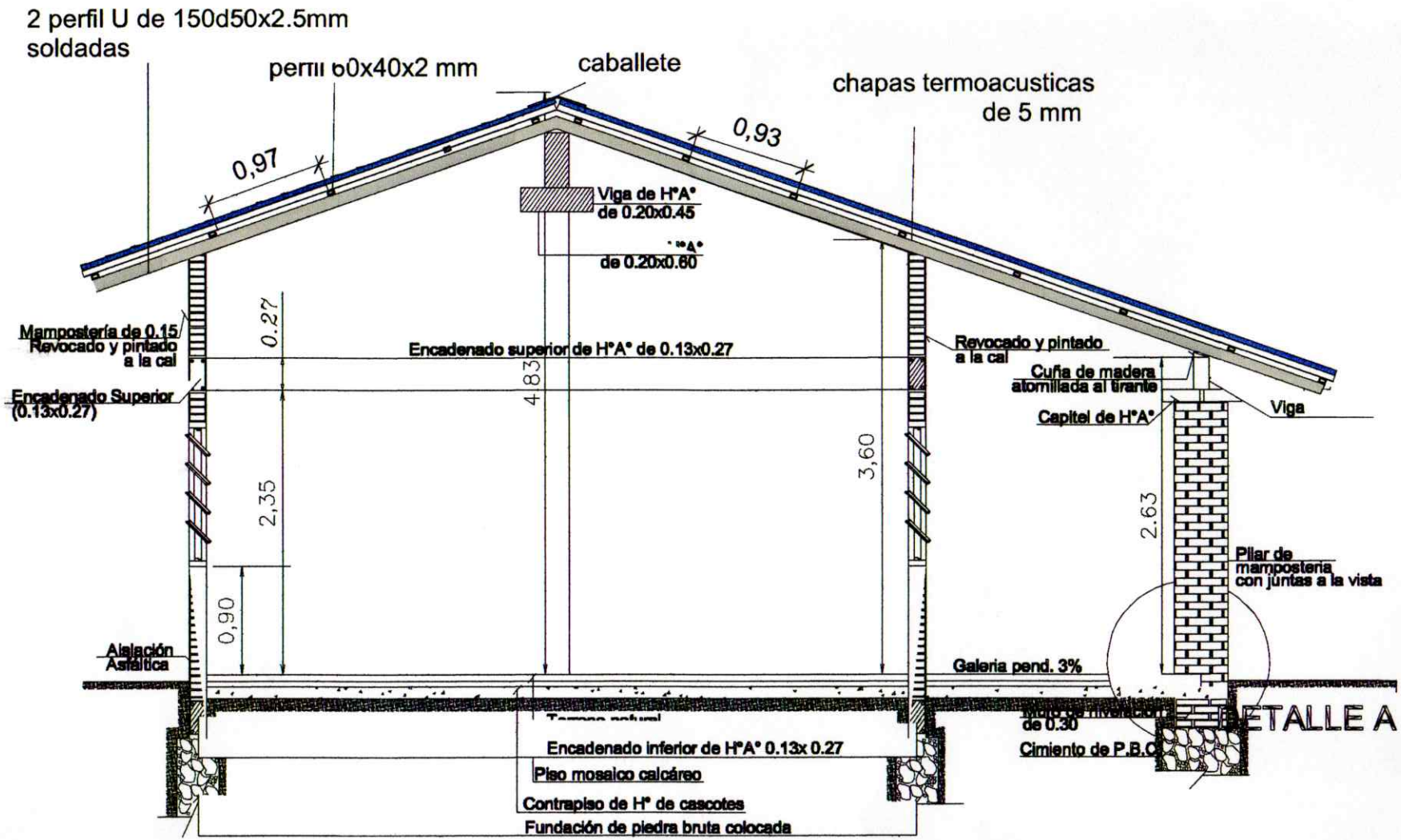

CORTE A - A

Esc. 1 / 50

Miguel Almada
Arquitecto
Director de Obras
Municipalidad Cnel. Bogado

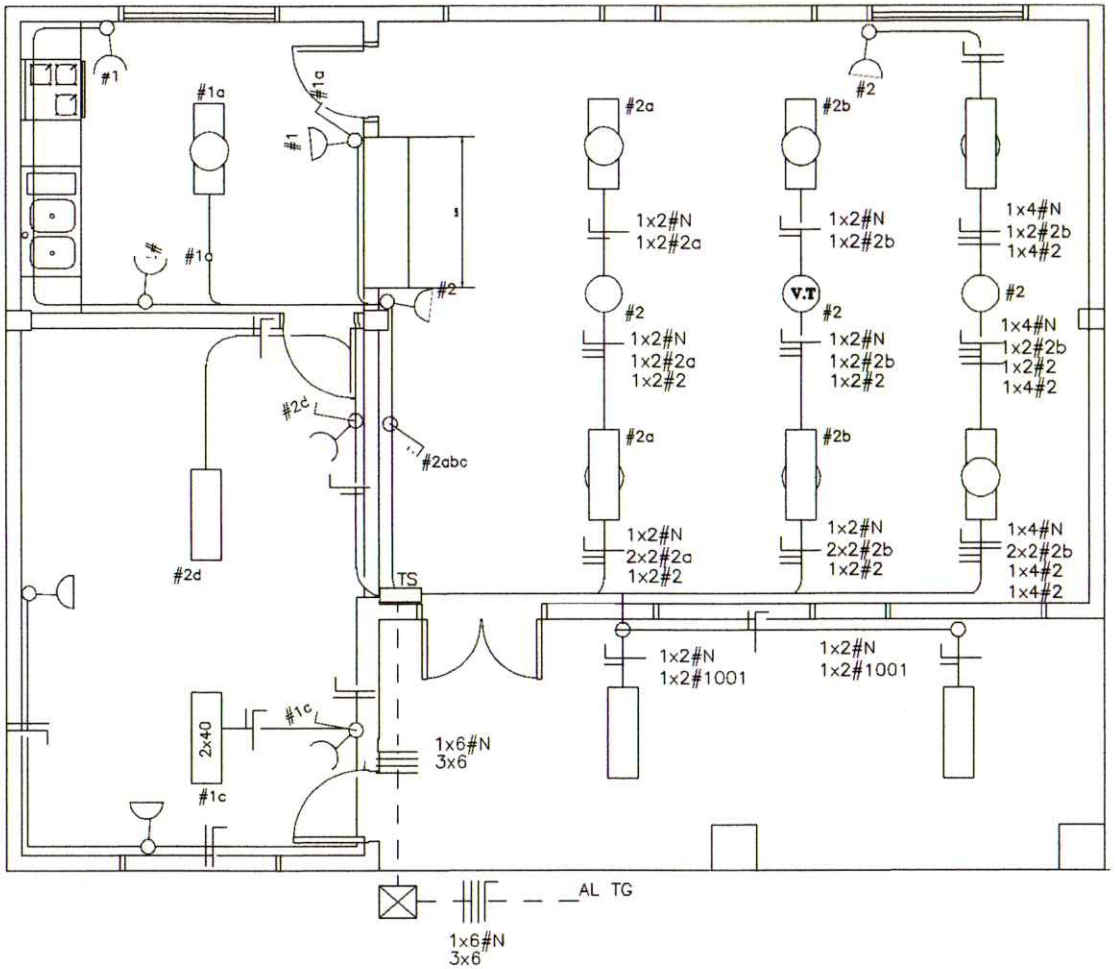

ESQUEMA ELECTRICO

PLANTA ---------- ESC. 1/75

Miguel Almada
Arquitecto
Director de Obras
Municipalidad Cnel. Bogado

ENCADENADO SUPERIOR E INFERIOR PARA MURO DE 0.15

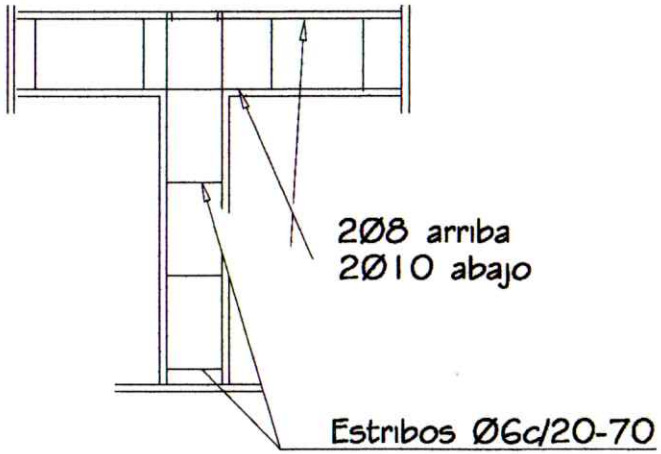

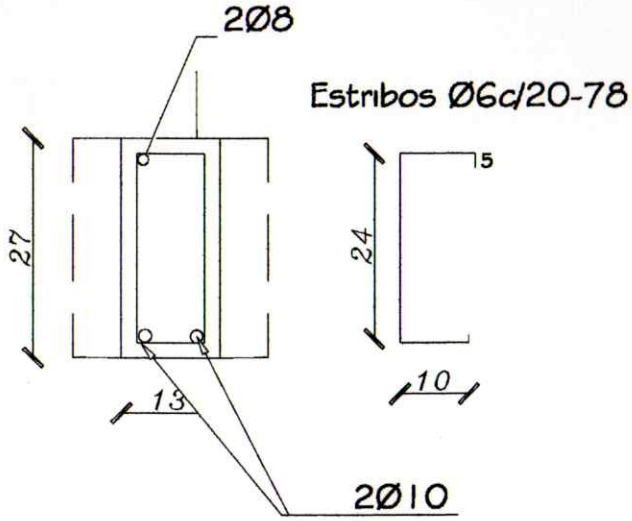

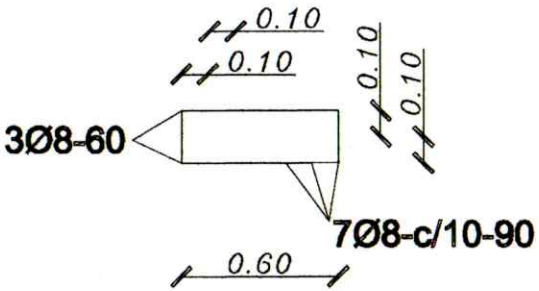

Dado de H°0.20x0.60

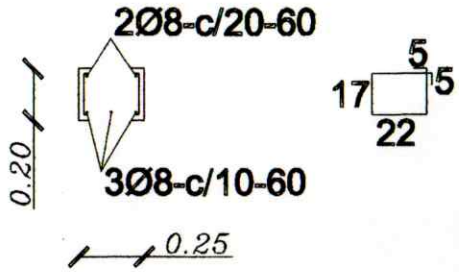

Viga H°A° 0.20x0.45

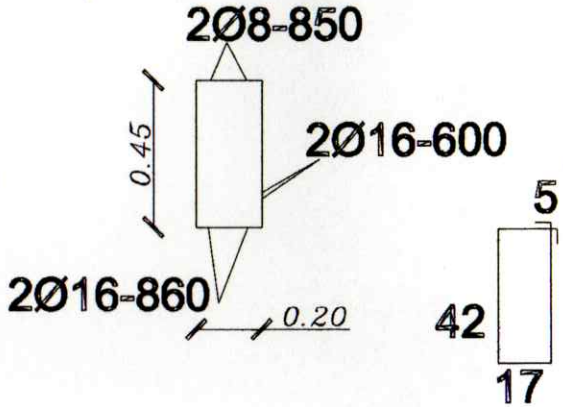

Miguel Almada
Arquitecto
Director de Obras
Municipalidad Cnel. Bogado

PLANTA DE CIMENTACIÓN

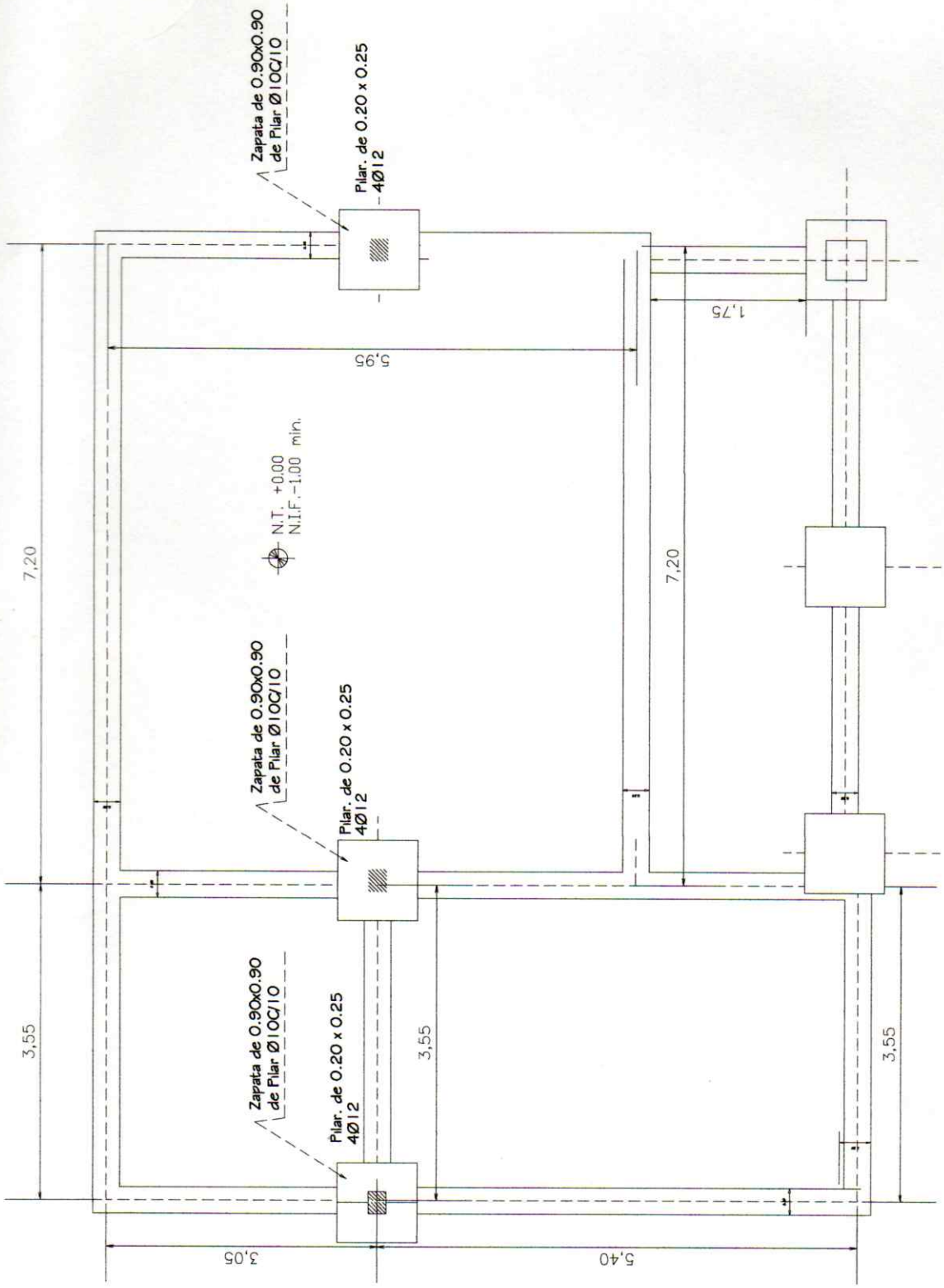

Miguel Almada
Arquitecto
Director de Obras
Municipalidad Cnel. Bogado

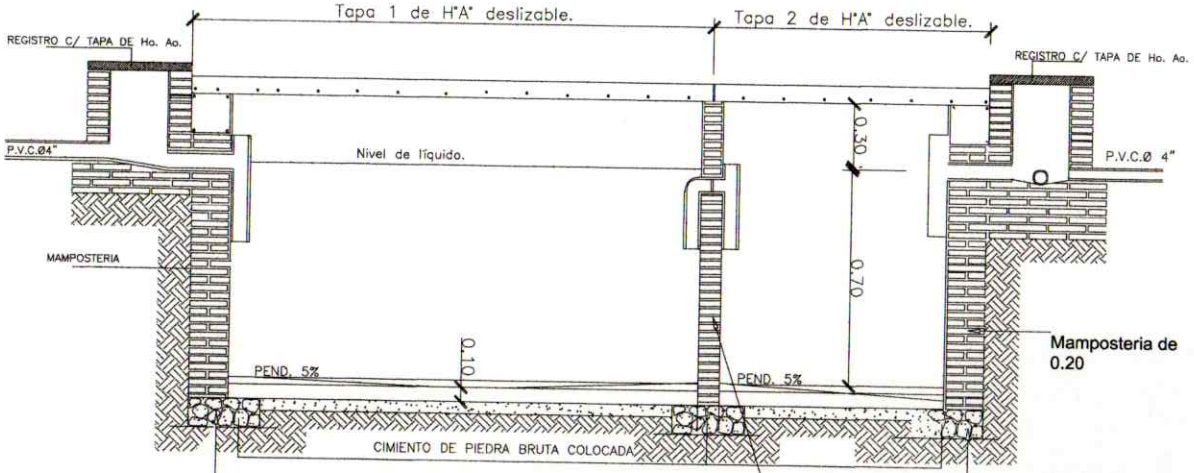

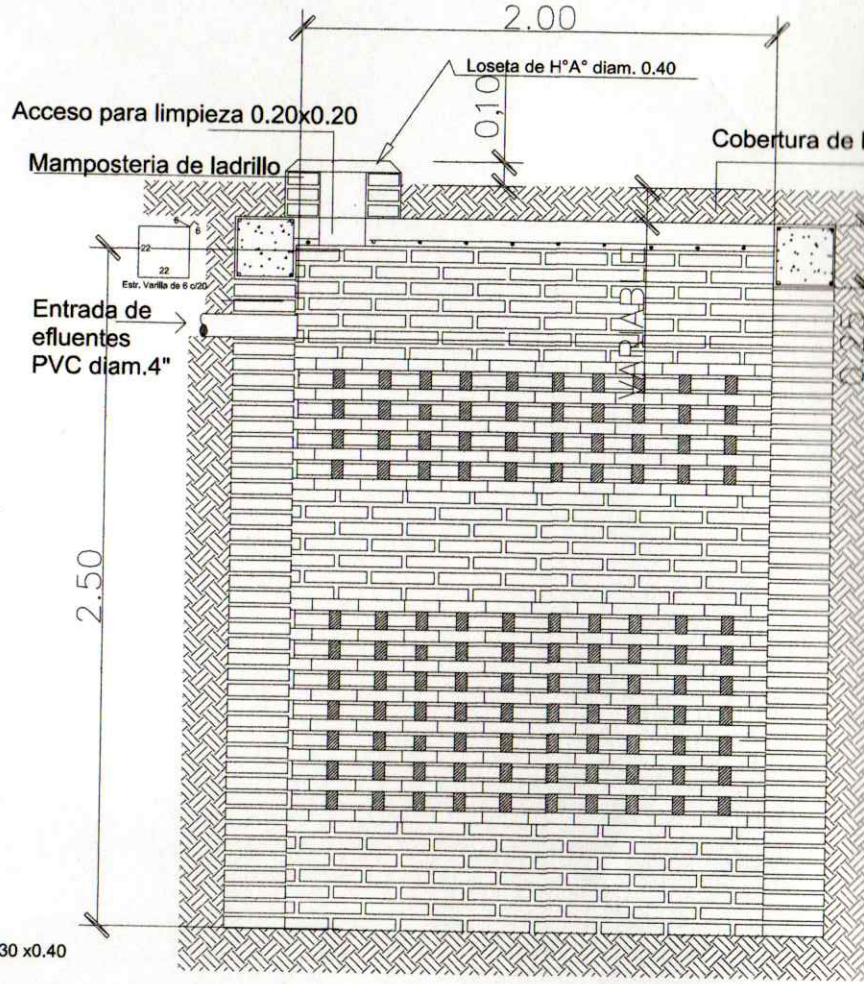

Miguel Almada
Arquitecto
Director de Obras
Municipalidad Cnel. Bogado

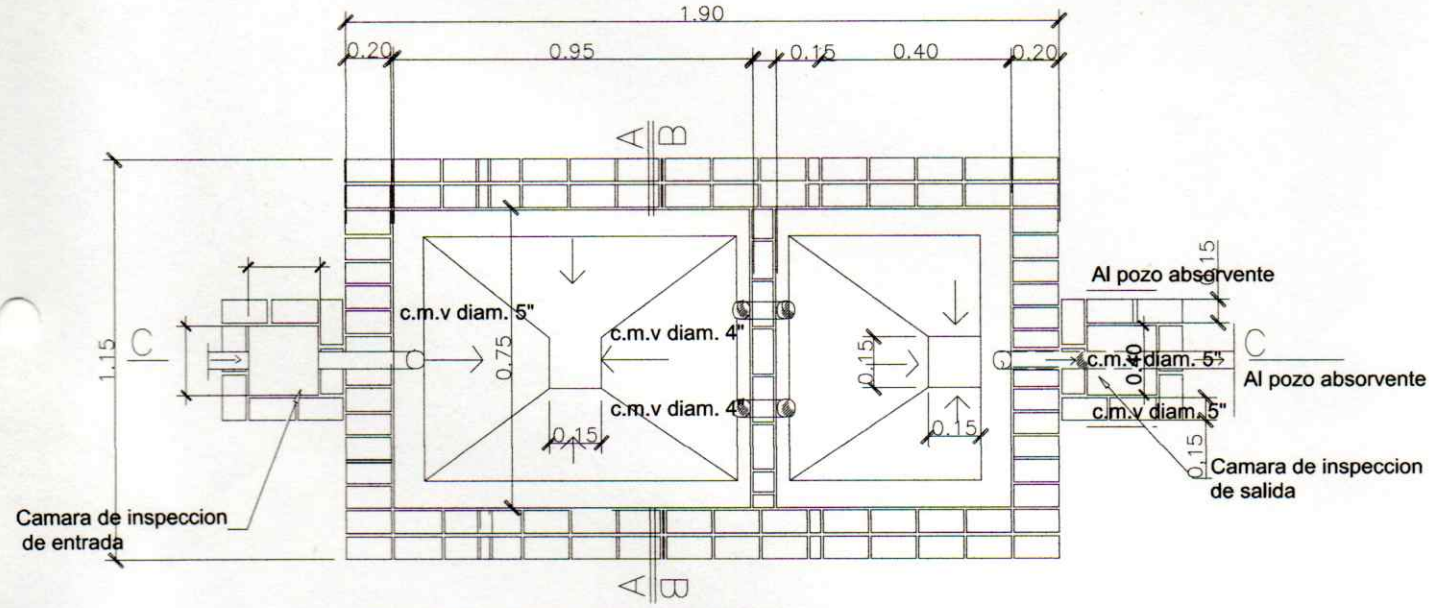

PLANTA CAMARA SEPTICA

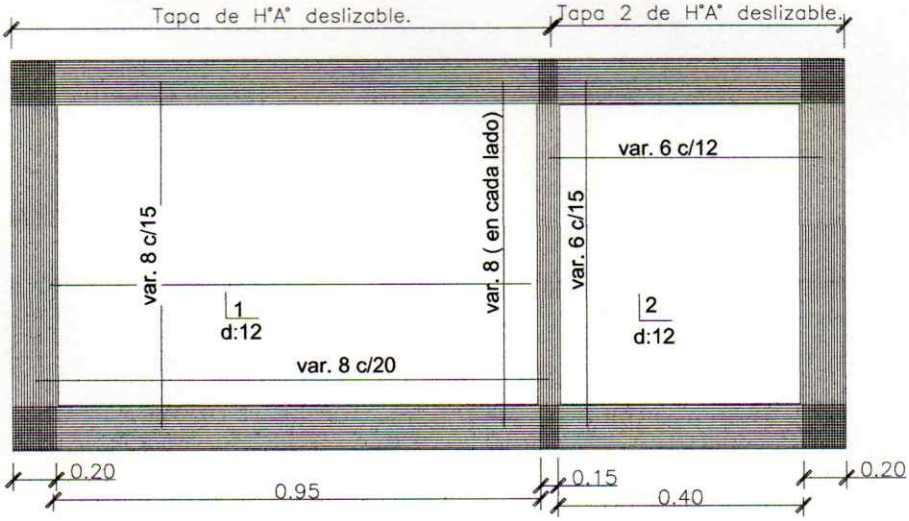

DETALLE DE LOSA TAPA CAMARA SEPTICA

Miguel Almada
Arquitecto
Director de Obras
Municipalidad Cnel. Bogado

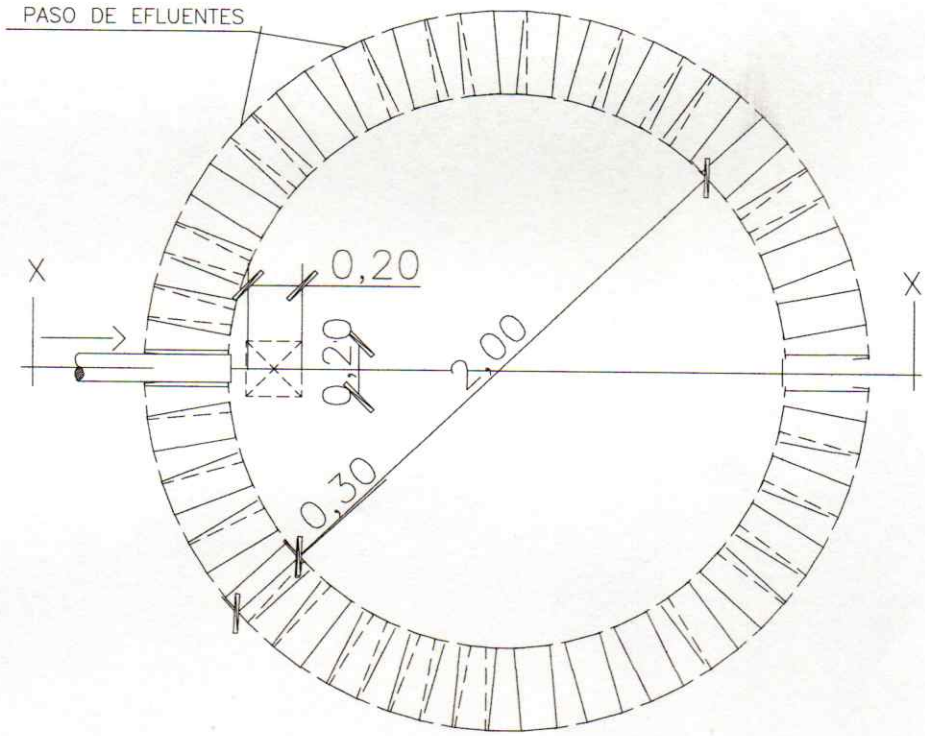

PLANTA POZO ABSORVENTE

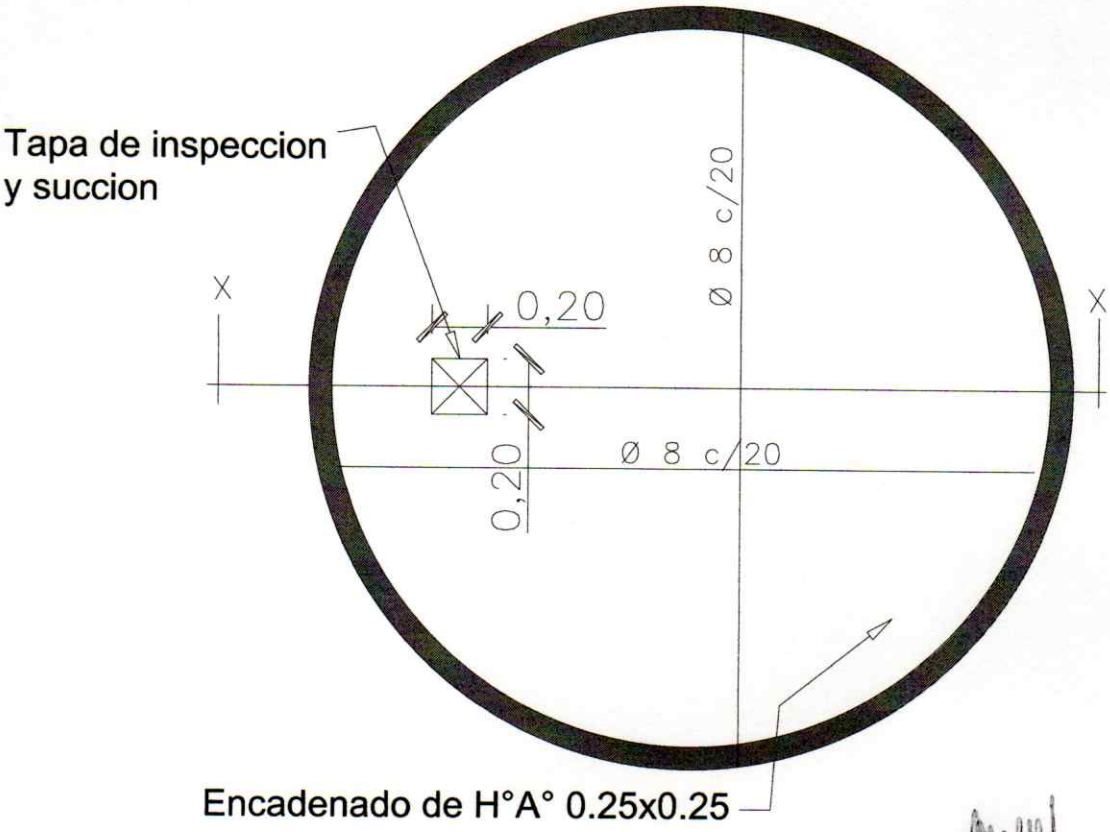

Miguel Almada
Arquitecto
Director de Obras
Municipalidad Cnel. Bogado

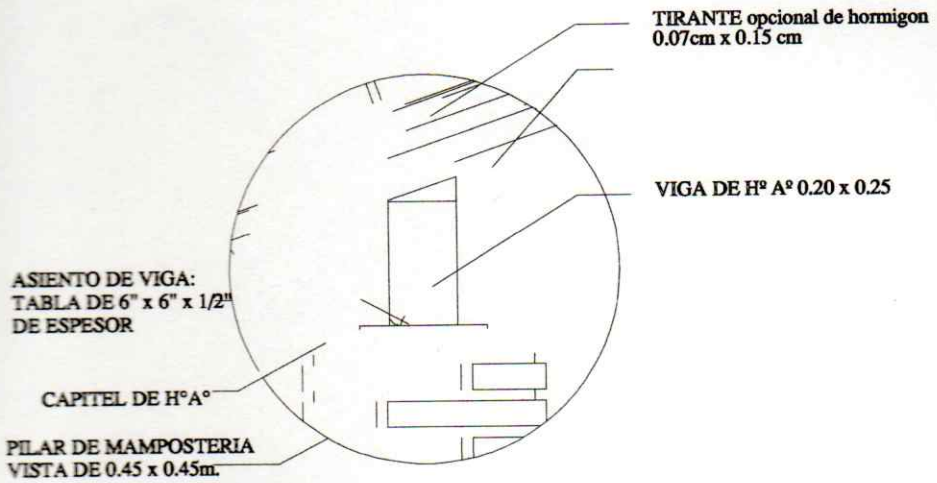

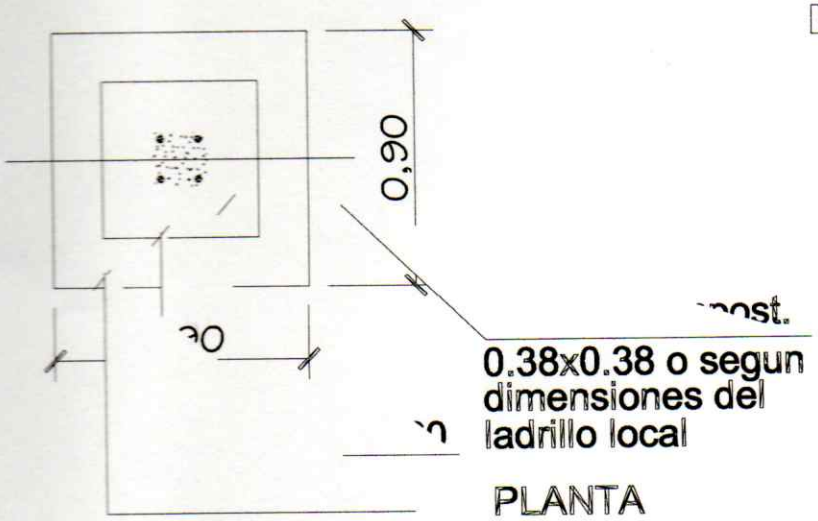

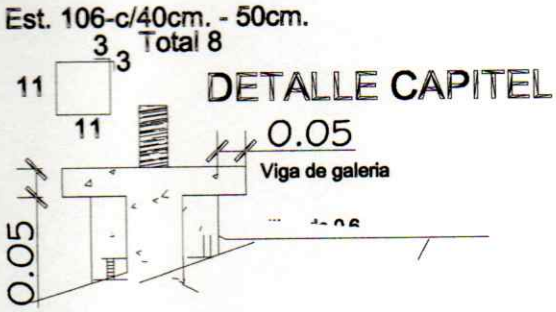

Miguel Almada
Arquitecto
Director de Obras
Municipalidad Cnel. Bogado

ESC. 1/ 10

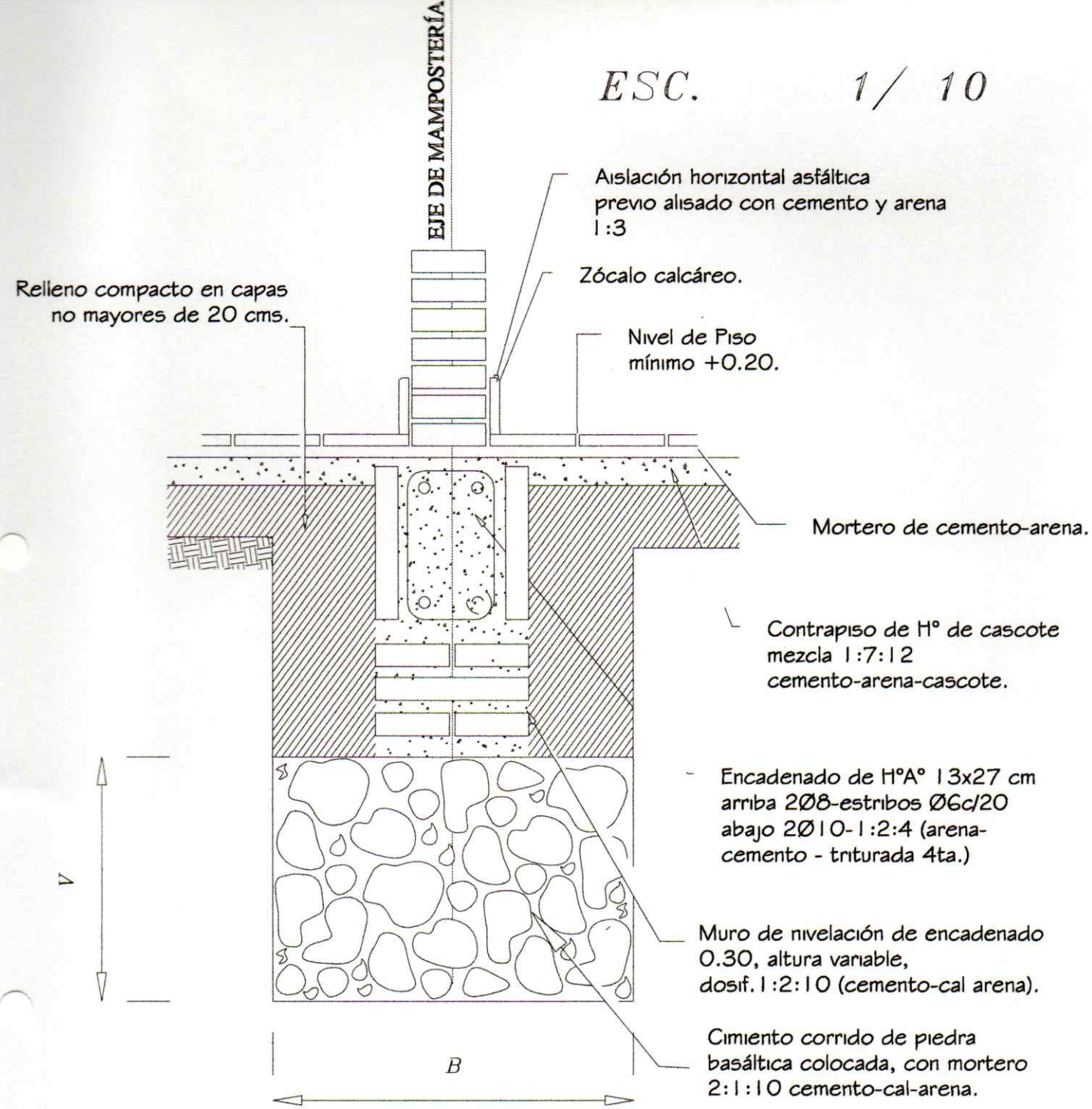

Obs.:
V = variable
B = ancho de cimentación

Miguel Almada
Arquitecto
Director de Obras
Municipalidad Cnel. Bogado

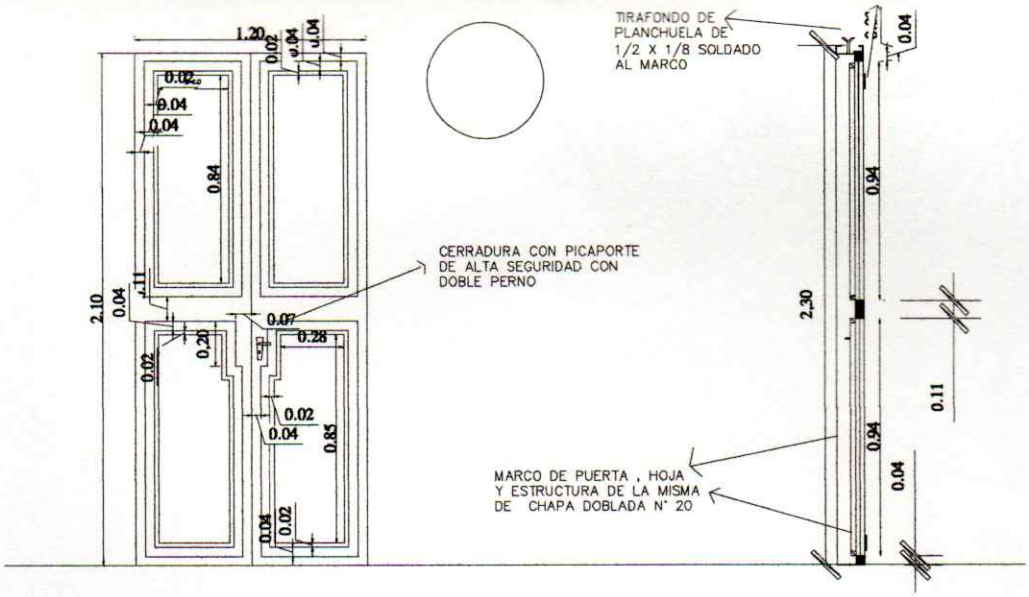

HOJA METÁLICA
1.20 x 2.10

CORTE A

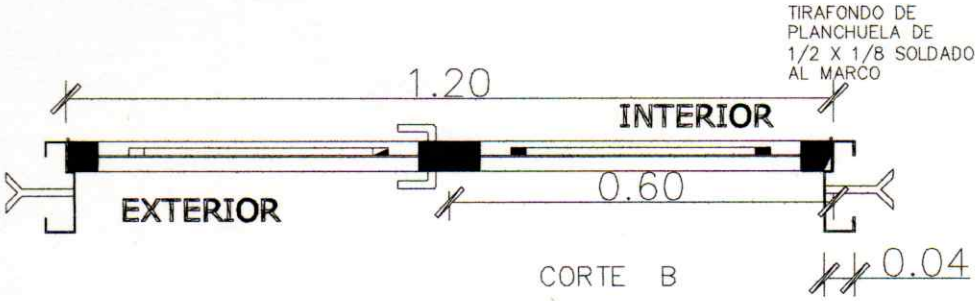

CORTE B

METALICA 2 HOJAS

DETALLE DE PUERTA DE ACCESO

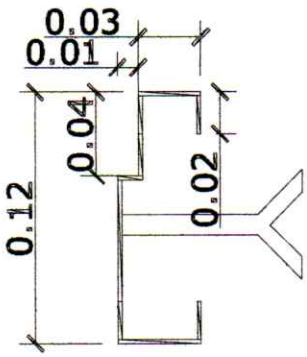

DETALLE DE MARCO

Miguel Almada
Arquitecto
Director de Obras
Municipalidad Cnel. Bogado

ventana balancin tipo

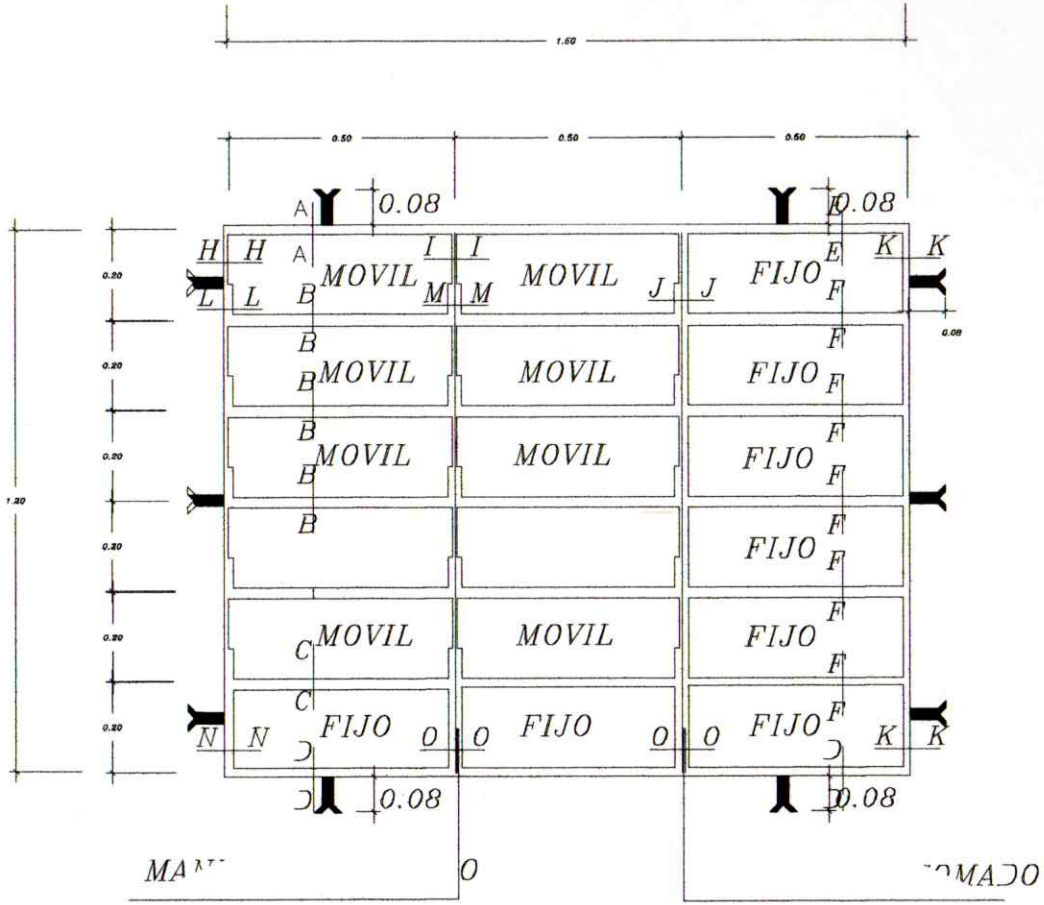

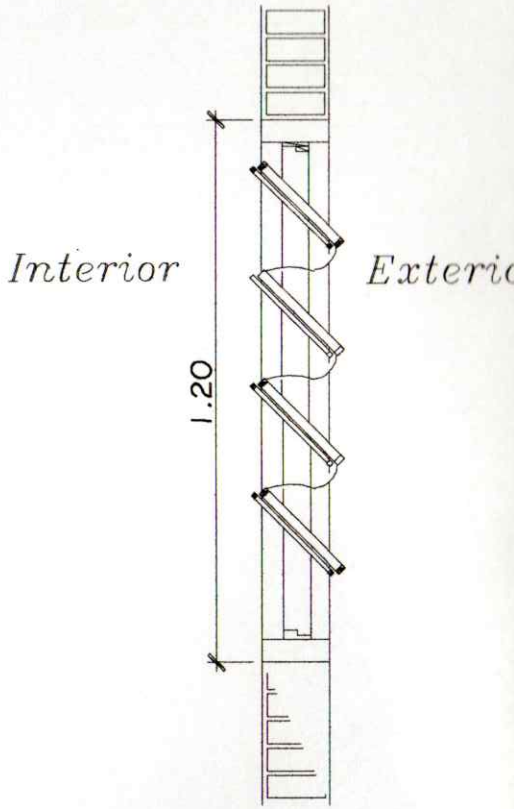

OBSERVACION :

NO DEBE TENER TERMINACIONES EN PUNTAS O CORTANTES

OBS.: COLOCAR LOS BALANCINE
EN LA PARTE INTERNA DE LOS
MUROS DE MAMPOSTERÍA, PARA
EVITAR QUE LOS COMANDOS
TOPEN CON LOS MISMOS.

Miguel Armada
Arquitecto
Director de Obras
Municipalidad Cnel. Bogado

DETALLE DE BALANCINES

ventana balancin tipo

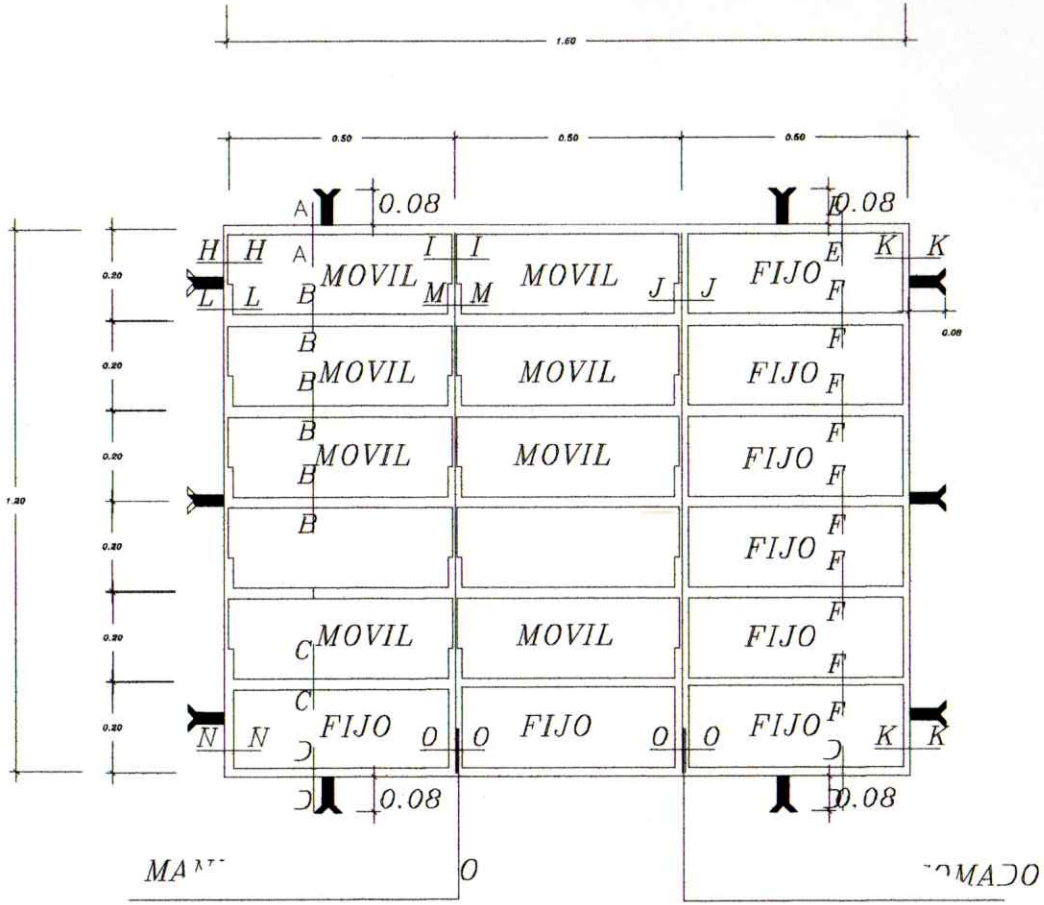

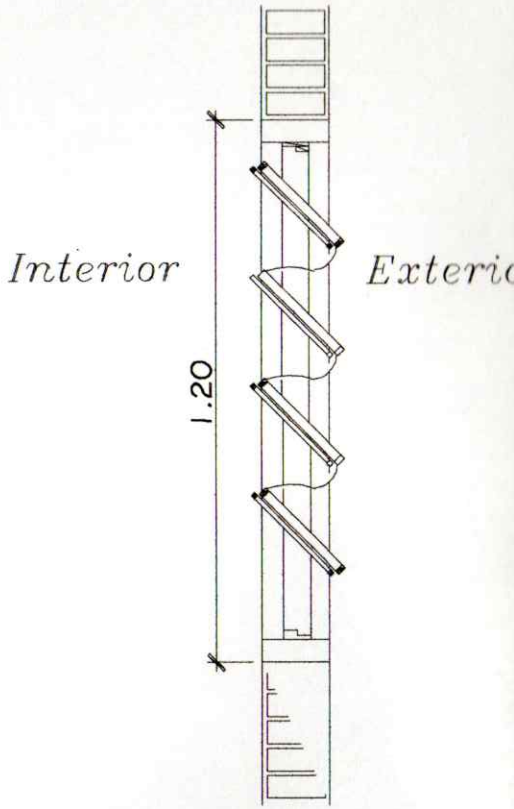

OBSERVACION :

NO DEBE TENER TERMINACIONES EN PUNTAS O CORTANTES

OBS.: COLOCAR LOS BALANCINE
EN LA PARTE INTERNA DE LOS
MUROS DE MAMPOSTERÍA, PARA
EVITAR QUE LOS COMANDOS
TOPEN CON LOS MISMOS.

Miguel Armada
Arquitecto
Director de Obras
Municipalidad Cnel. Bogado

DETALLE DE BALANCINES

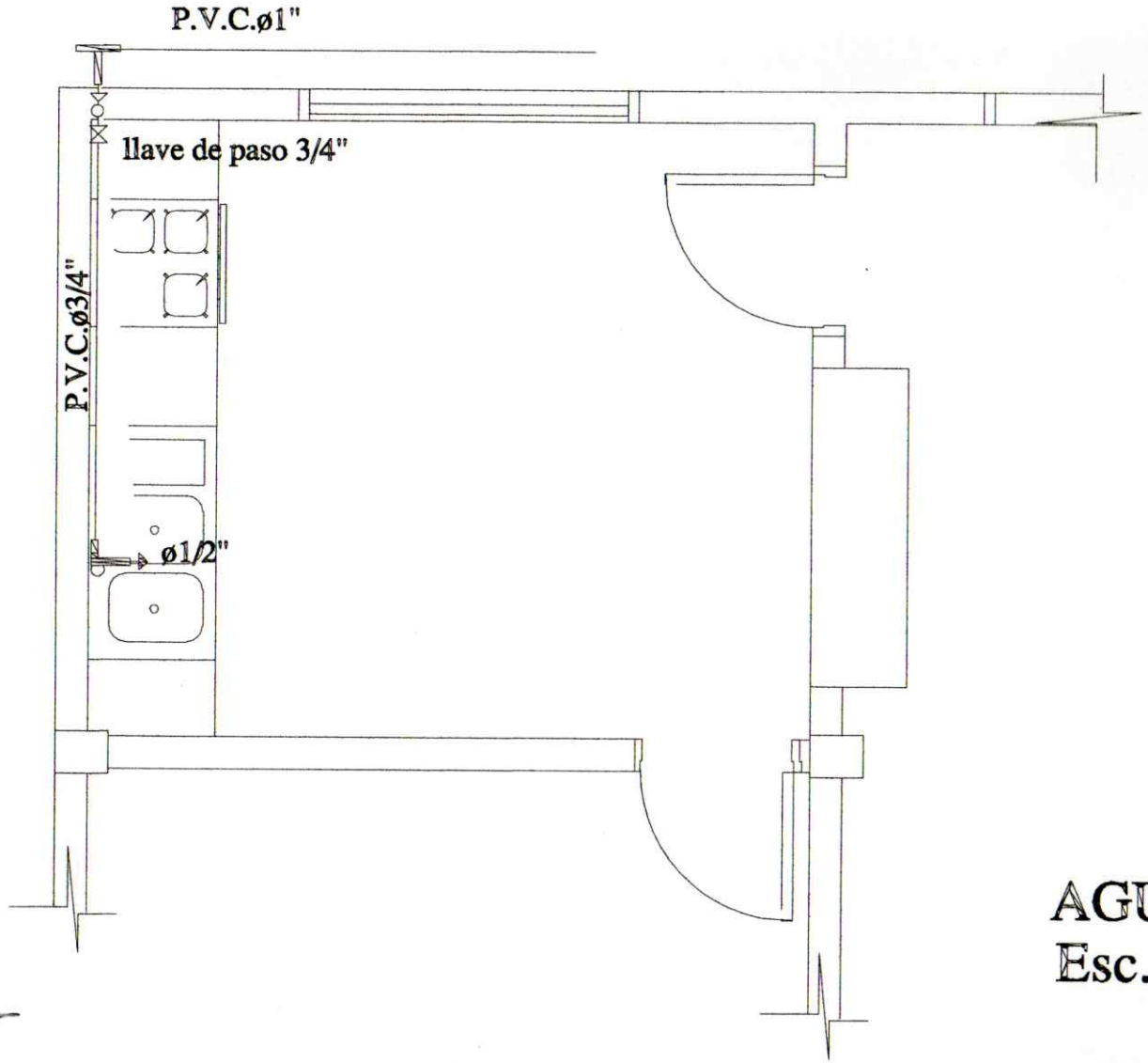

AGUA CORRIENTE
Esc. 1/75

Miguel Almada
Arquitecto
Director de Obras
Municipalidad Cnel. Bogado

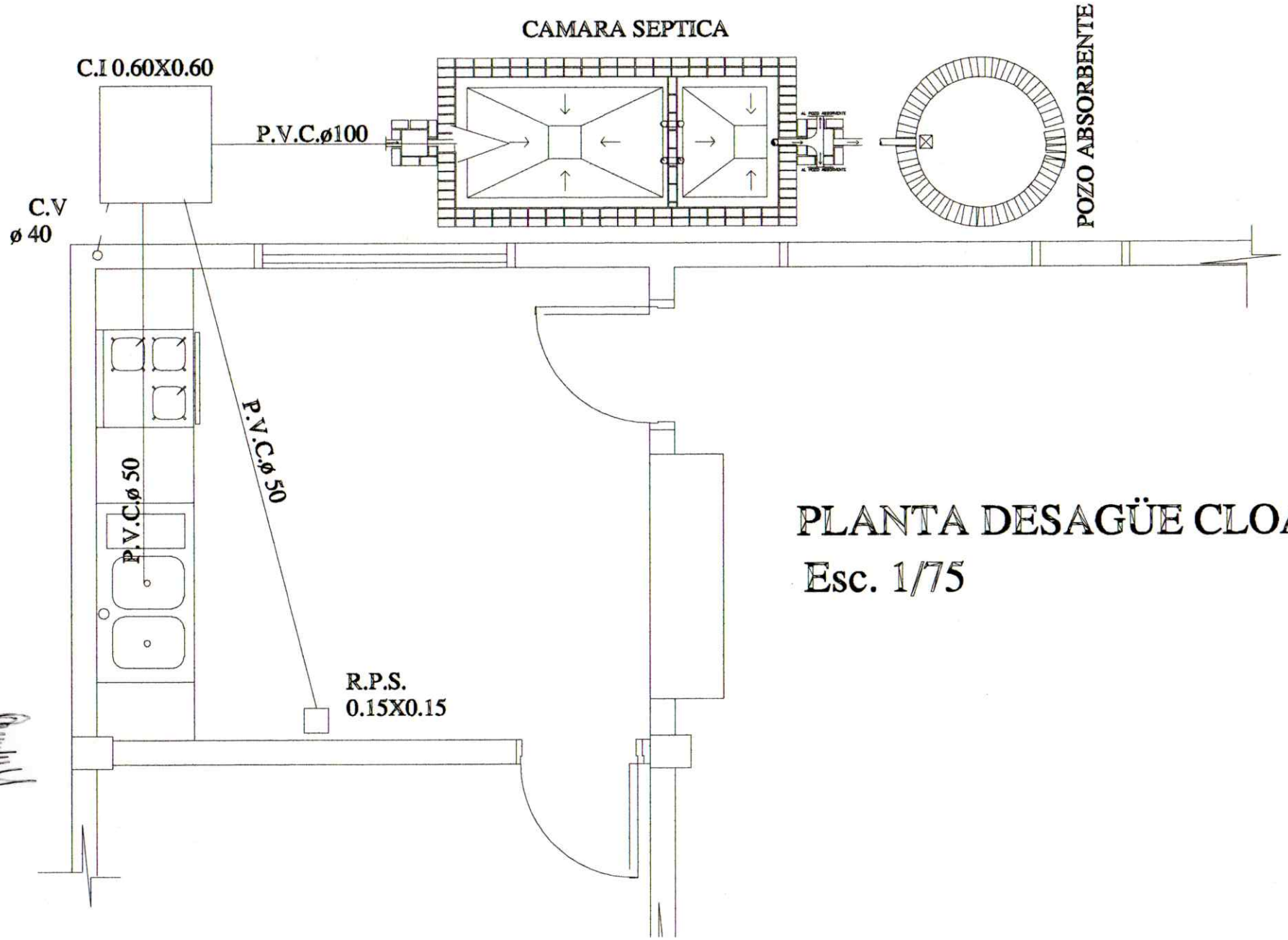

PLANTA DESAGÜE CLOACAL

Esc. 1/75

Miguel Almada
Arquitecto
Director de Obras
Municipalidad Cnel. Bogado