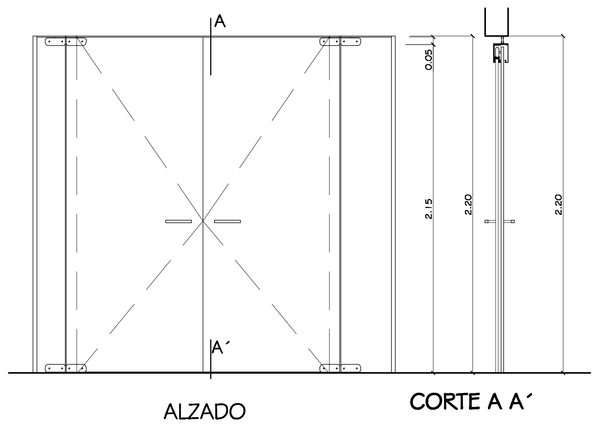

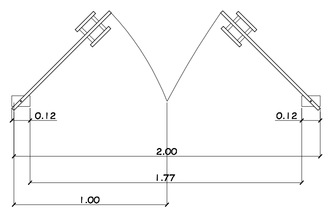

PLANTA

DIMENSION	:	1.80 x 2.10
TIPO	:	REBATIBLE
HOJA	:	DOS HOJAS DE ABRIR
MARCO	:	ALUMINIO ANONIZADO
TERMINACION	:	ALUMINIO ANONIZADO COLOR HUMO
HERRAJES	:	CERRADURA Y FRENO (BUNDIDO)
VIDRIO	:	CRISTAL TEMPLADO GRIS 10 mm
CANTIDAD	:	2 unidades
UBICACION	:	ACCESO A SALA DE COORDINACIÓN Y DIRECCIÓN GENERAL PB

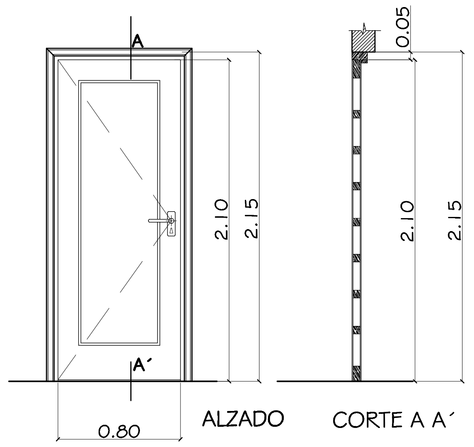

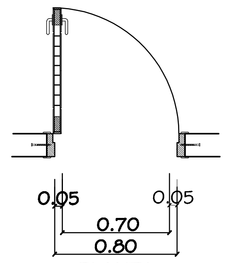

PLANTA

DIMENSION	:	0.80 x 2.10
TIPO	:	REVATIBLE
HOJA	:	PLACA DE MADERA
MARCO	:	LAPACHO 2"x6"
TERMINACION	:	LUSTRE OPACO
CANTIDAD	:	4 unidades
UBICACION	:	EN BAÑOS DE PB
CONTRAMARCO	:	CEDRO DE 4.5 CM

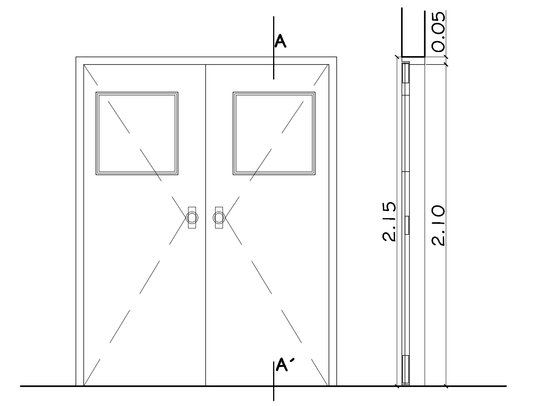

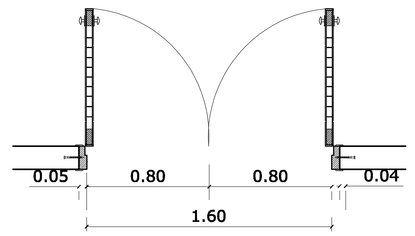

PLANTA

DIMENSION	:	1.60 x 2.10
TIPO	:	REBATIBLE
HOJA	:	PLACA DE MADERA CON PAÑO DE VIDRIO FIJO
MARCO	:	LAPACHO 2"x6"
TERMINACION	:	LUSTRE OPACO
CANTIDAD	:	4 unidades
UBICACION	:	BIBLIOTECA Y SALA DE INFORMÁTICA EN PB
CONTRAMARCO	:	CEDRO

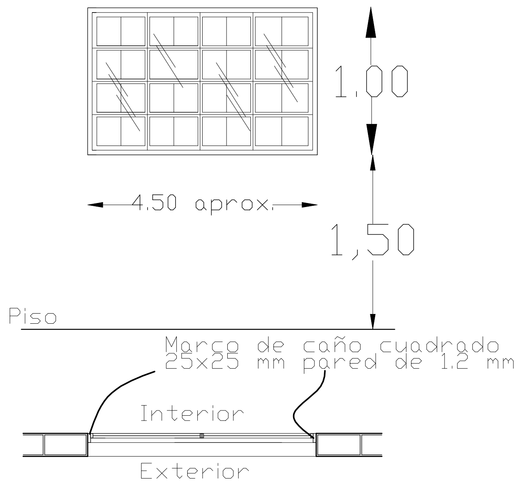

DIMENSION	:	4.70 aprox. x 1.00
TIPO	:	BALANCÍN CON VIDRIO
HOJA	:	HOJAS DE ABRIR
MARCO	:	DE CAÑO CUADRADO 25 x 25 MM
TERMINACION	:	ESMALTE SINTÉTICO COLOR NEGRO (PREVIO ANTIÓXIDO)
VIDRIO	:	COLOR NATURAL
CANTIDAD	:	6 unidades
UBICACION	:	OFIC, BIBLIOTECA Y SALA DE INFORMÁTICA PB

OBSERVACIÓN: LA LONGITUD FINAL DE ÉSTA ABERTURA ESTARÁ DETERMINADA POR LA SEPARCIÓN FINAL EXISTENTE ENTRE LOS PILARES (VER PLANO DE ENCOFRADO Y DISTRIBUCIÓN DE PILARES LA LONGITUD APROXIMADA SERÍA DE 4.70 MTS. PUDIENDO VARIAR SÓLO EN CENTÍMETROS

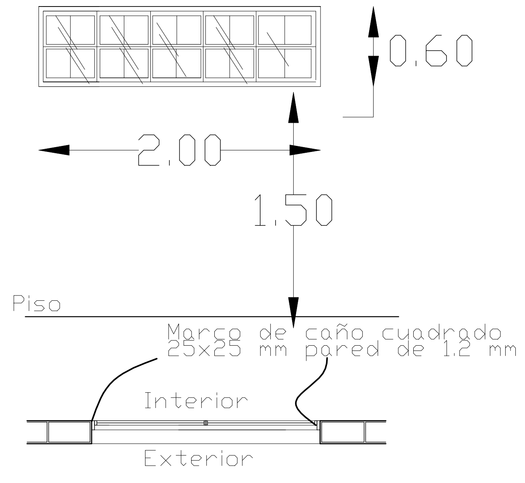

DIMENSION	:	2.00 X 0.60
TIPO	:	BALANCÍN CON VIDRIO
HOJA	:	HOJAS DE ABRIR
MARCO	:	DE CAÑO CUADRADO 25 x 25 MM
TERMINACION	:	ESMALTE SINTÉTICO COLOR NEGRO (PREVIO ANTIÓXIDO)
VIDRIO	:	COLOR NATURAL
CANTIDAD	:	2 unidades
UBICACION	:	BAÑOS PÚBLICOS DE PB

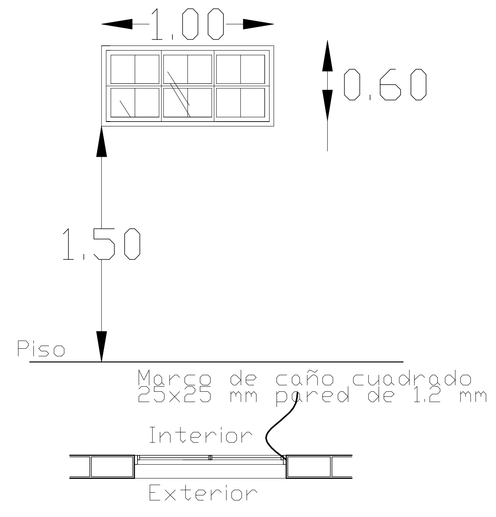

DIMENSION	:	1.00 X 0.60
TIPO	:	BALANCÍN CON VIDRIO
HOJA	:	HOJAS DE ABRIR
MARCO	:	DE CAÑO CUADRADO 25 x 25 MM
TERMINACION	:	ESMALTE SINTÉTICO COLOR NEGRO (PREVIO ANTIÓXIDO)
VIDRIO	:	COLOR NATURAL
CANTIDAD	:	2 unidades
UBICACION	:	BAÑOS PARA FUNCIONARIOS - PB

PROYECTO:	
UBICACION:	
PROPIETARIO:	
DOMICILIO:	
PROFESIONAL:	PAT. No.:
DOMICILIO:	
CTA.CTE.CTRAL.:	SUP.TERRENO:
SUP. CONSTRUIDA:	
PROPIETARIO	PROFESIONAL