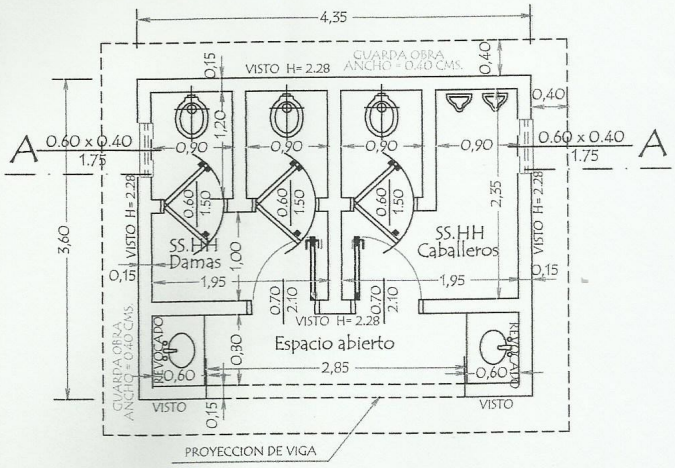

PLANTA CONSTRUCTIVA

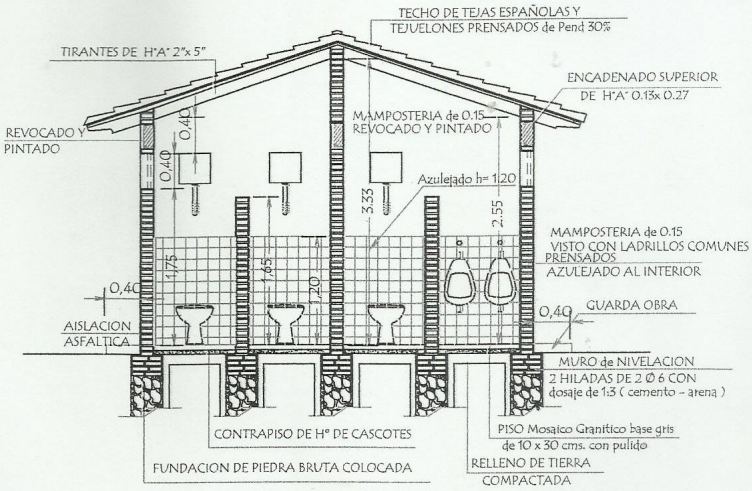

CORTE A A

MINISTERIO DE EDUCACION Y CULTURA DIRECCION DE INFRAESTRUCTURA		
PROYECTO	SS.HH Tipo de 3,60 x 4,35	01
Planta Constructiva y Corte AA	escala 1 / 50	

PLANTA DE CIMENTACION

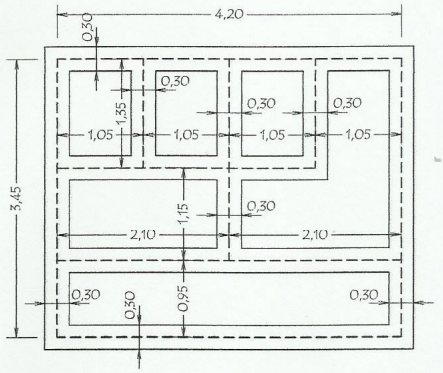

NIVEL DE TERRENO + 0.00
NIVEL INFERIOR DE FUNDACION EN PAREDES EXTERNAS Y CUMBRERA - 1.00 m.-
NIVEL INFERIOR DE FUNDACION EN PAREDES INTERNAS - 0.50 m.-

PLANTA DE TECHO

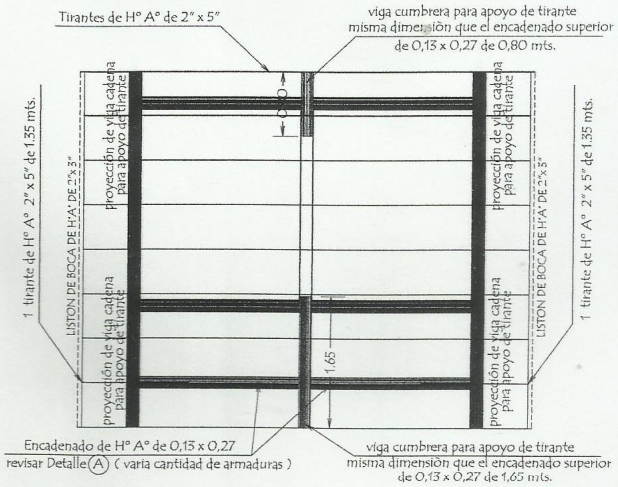

MINISTERIO DE EDUCACION Y CULTURA DIRECCION DE INFRAESTRUCTURA		
PROYECTO	SS.HH Tipo de 3,60 x 4,35	02
Planta de Cimentaciòn y Techo	escala 1 / 50	

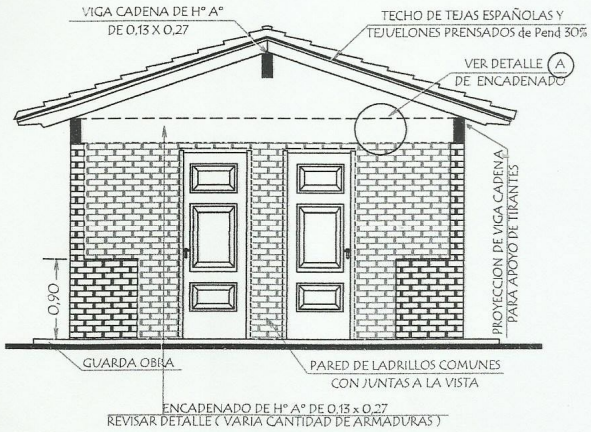

FACHADA FRONTAL

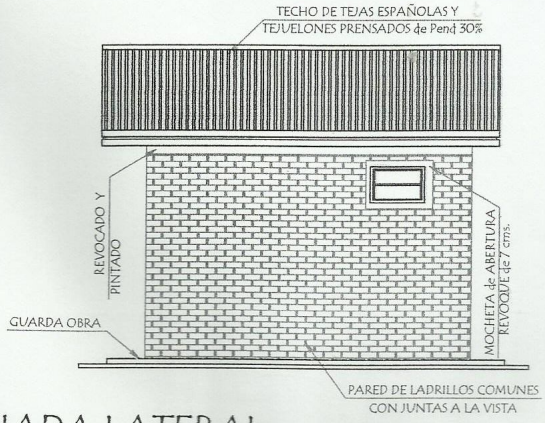

FACHADA LATERAL

MINISTERIO DE EDUCACION Y CULTURA DIRECCION DE INFRAESTRUCTURA		
PROYECTO	SS.HH Tipo de 3,60 x 4,35	03
	Fachadas escala 1 / 50	

PLANTA de DESAGUE CLOACAL

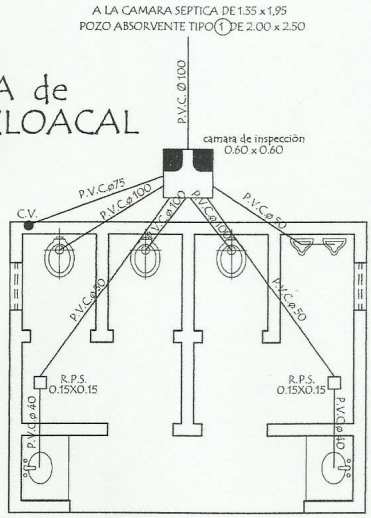

Observaciònes :

1 .- Las pendientes de las cañerias deberan ser del 0,5 %

PLANTA de AGUA CORRIENTE

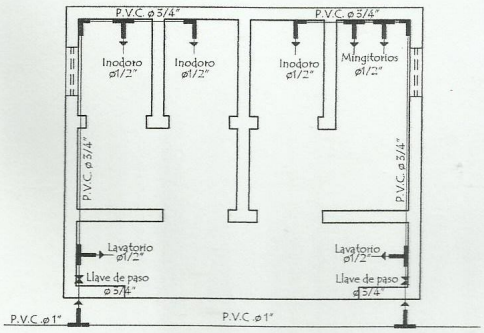

MINISTERIO DE EDUCACION Y CULTURA DIRECCION DE INFRAESTRUCTURA		
PROYECTO	SS.HH Tipo de 3,60 x 4,35	04
Planta de Desague y Agua Corriente escala 1 / 50		

Instalaciòn Electrica

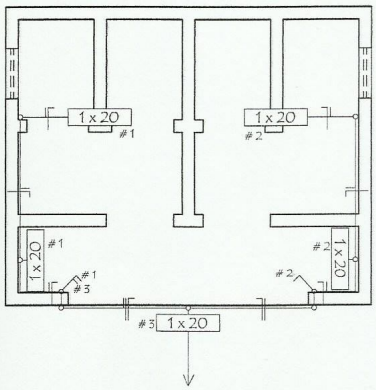

Detalle de Ventana Balancin

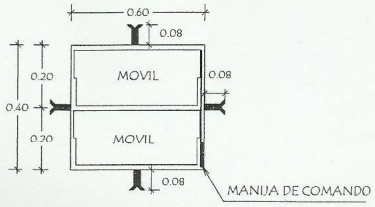

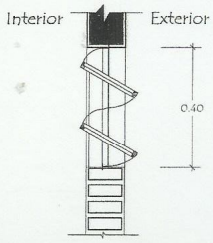

OBSERVACION :

NO DEBE TENER TERMINACIONES
EN PUNTAS O CORTANTES

Detalle de Tirante de H° A° de 2" x 5"

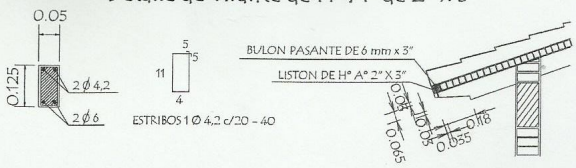

MINISTERIO DE EDUCACION Y CULTURA DIRECCION DE INFRAESTRUCTURA		
PROYECTO	SS.HH Tipo de 3,60 x 4,35	05
Instalaciòn Elèctrica y Detalle Varios	sin escala	

Detalle de Corte de Cimentaciòn

OBSERVACIONES :

1.- LA ALTURA DEL MURO DE NIVELACIÓN SERA VARIABLE EN TODOS LOS CASOS DEPENDIENDO DE LA SITUACION DEL TERRENO

2.- CIMENTACION A = 1,00 o 0,50 mts. DEPENDIENDO DE LA UBICACIÒN
B = 0,50 o 0,30 mts. DEPENDIENDO DE LA UBICACIÒN

Para paredes de 0,15

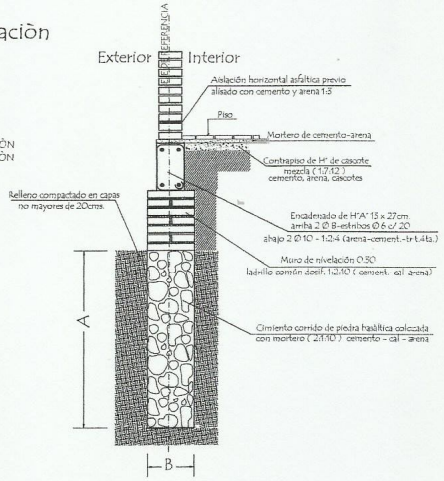

Detalle (A)
Encadenado de H° A° de 13 x 27

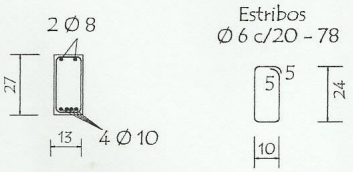

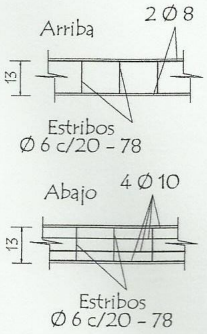

Detalle Encadenado de H° A° de 13 x 27

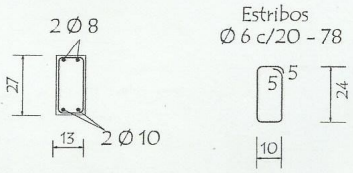

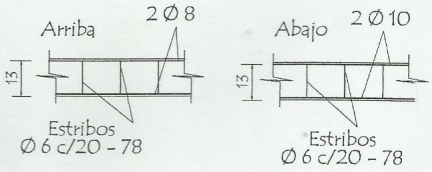

MINISTERIO DE EDUCACION Y CULTURA DIRECCION DE INFRAESTRUCTURA		
PROYECTO	SS.HH Tipo de 3,60 x 4,35	06
Detalle de Cimiento y Encadenado	sin escala	

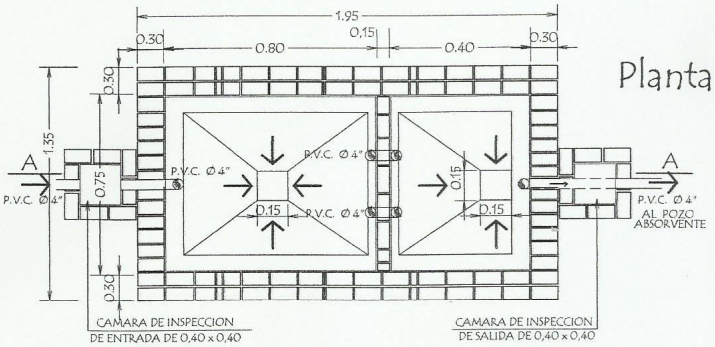

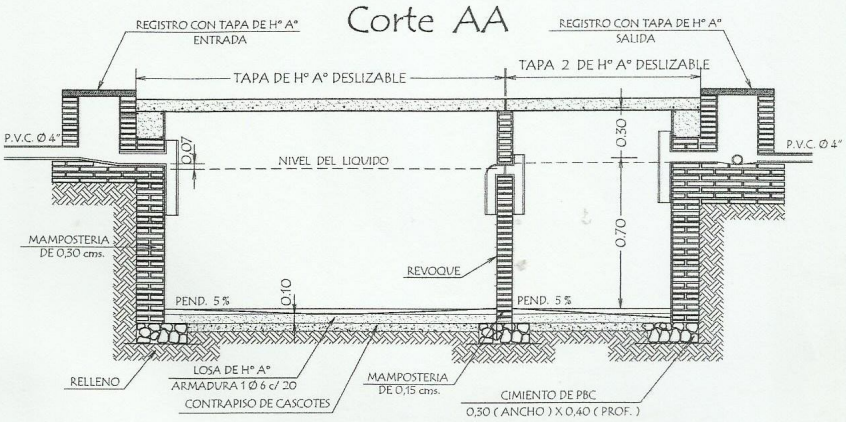

Detalle de losa tapa

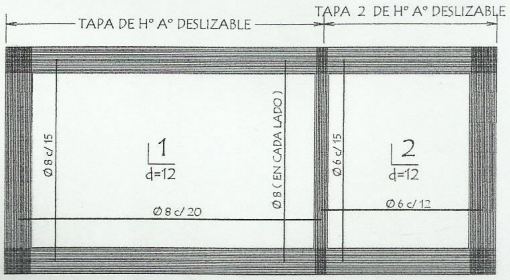

MINISTERIO DE EDUCACION Y CULTURA DIRECCION DE INFRAESTRUCTURA		
PROYECTO	SS.HH Tipo de 3,60 x 4,35	07
	Detalle de Camara Sèptica sin escala	

Detalle de losa tapa del pozo absorbente

detalle Ⓐ

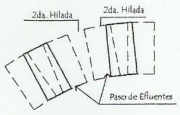

detalle Ⓐ

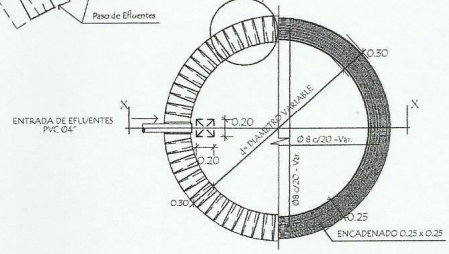

corte xx

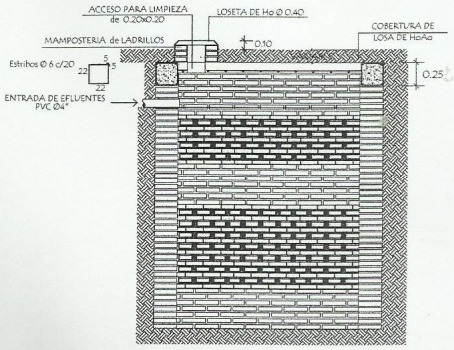

POZO ABSORBENTE MEDIDAS		
TIPO	d	h
1	2.00mts.	2.50mts.
2	2.50mts.	3.00mts.
3	3.00mts.	3.00mts.

MINISTERIO DE EDUCACION Y CULTURA

DIRECCION DE INFRAESTRUCTURA

PROYECTO	SS.HH Tipo de 3,60 x 4,35	08
	Detalle de Pozo Absorvente sin escala	

Puerta Placa de 0,60 x 1,50
Tipo Vaiven (boxes en baño)

Alzado
Vista exterior

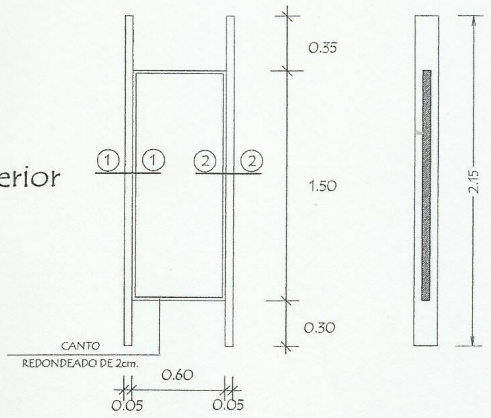

Planta

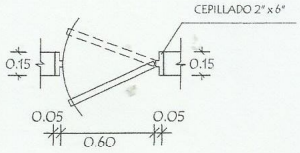

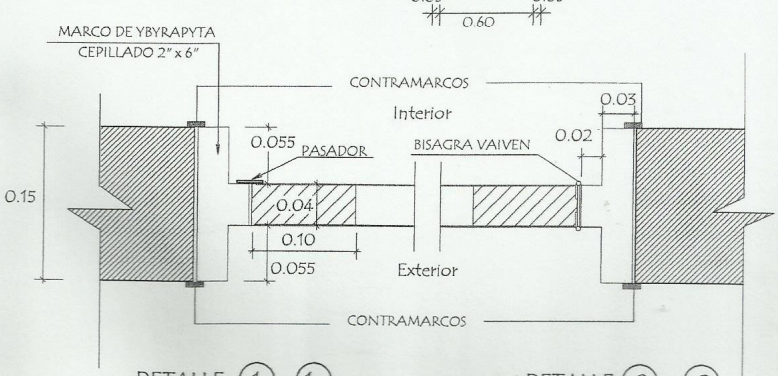

DETALLE 1 - 1

DETALLE 2 - 2

MINISTERIO DE EDUCACION Y CULTURA DIRECCION DE INFRAESTRUCTURA		
PROYECTO	SS.HH Tipo de 3,60 x 4,35	09
Detalle de Puerta en Boxes	sin escala	

Puerta Tablero de 0,70 x 2,10

Alzado
Vista exterior

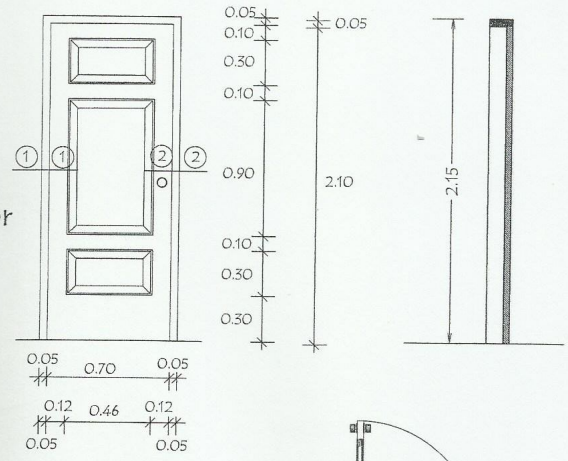

Planta

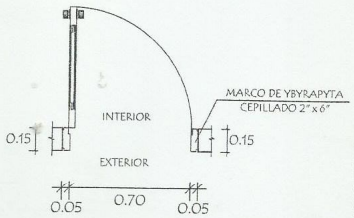

Detalle de Corte - Planta

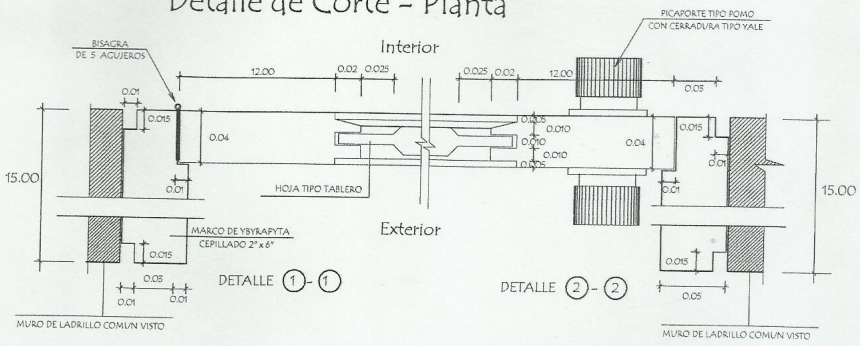

MINISTERIO DE EDUCACION Y CULTURA
DIRECCION DE INFRAESTRUCTURA

PROYECTO	SS.HH Tipo de 3,60 x 4,35	10
Detalle de Puerta Tablero de 0,70 x 2,10 sin escala		