AULA TIPO 5.80 x 6.80
CON TECHO DE TEJAS

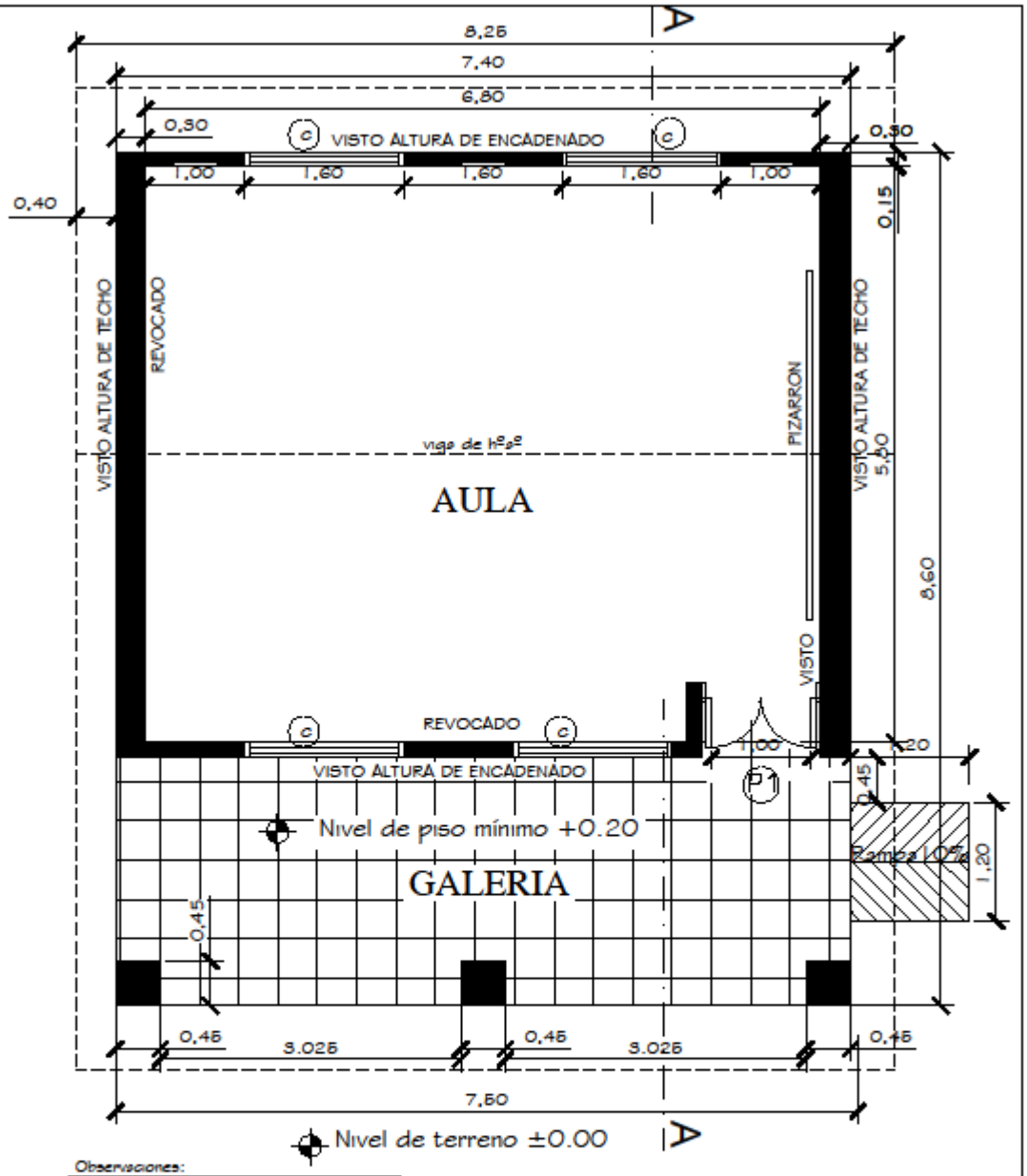

Observaciones:

* Para los desniveles de hasta 0.25m las rampas deberán tener una pendiente de hasta 10%.
* La puerta de acceso al aula deberá tener una luz libre de vano de 1.00m como mínimo.

MINISTERIO DE EDUCACION Y CULTURA DIRECCIÓN DE INFRAESTRUCTURA		01
Aula tipo 5.80 x 6.80 con techo de tejas	PLANTA ACOTADA	Esc.: 1/100

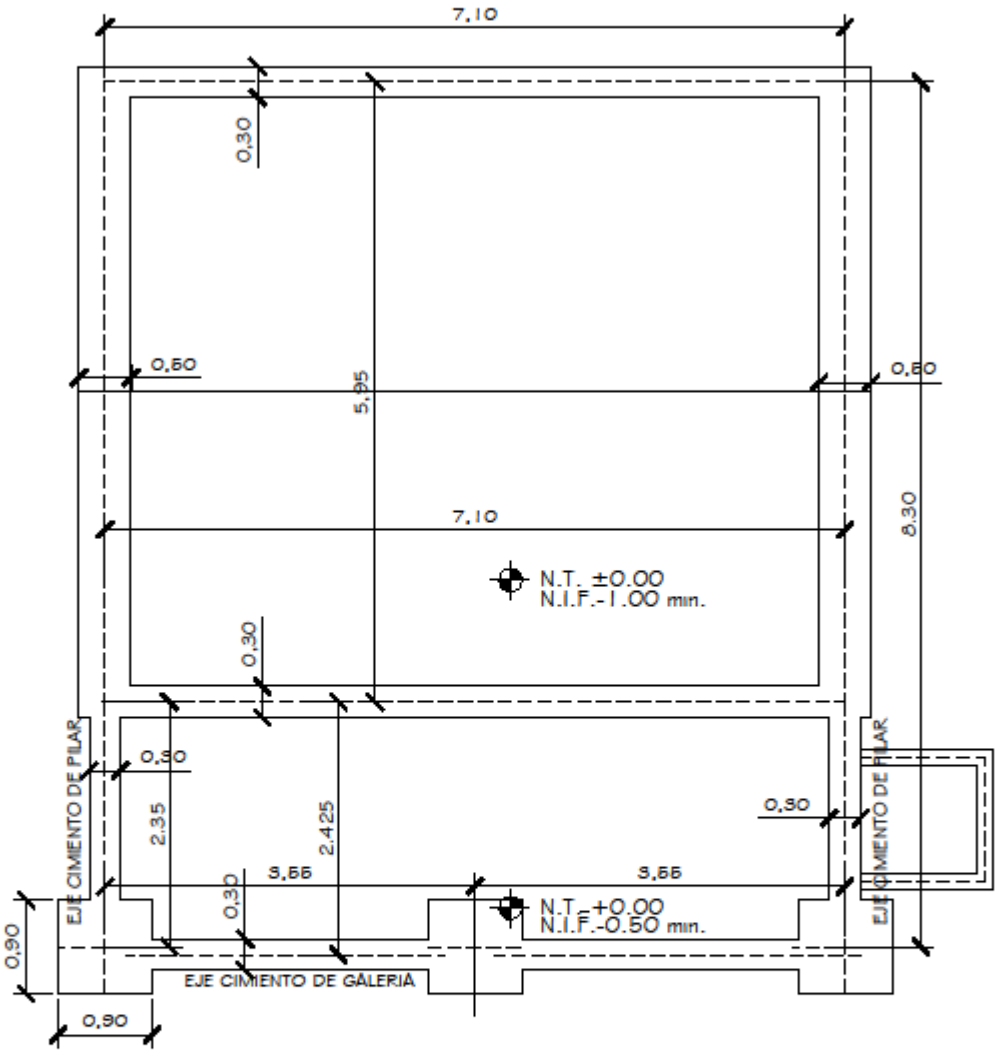

MINISTERIO DE EDUCACION Y CULTURA DIRECCIÓN DE INFRAESTRUCTURA		02
Aula tipo 5.80 x 6.80 con techo de tejas	PLANTA CIMENTACION	Esc.: 1/100

OJO:enseñenado superior en las paredes de 0.30 y en las paredes de 0.15

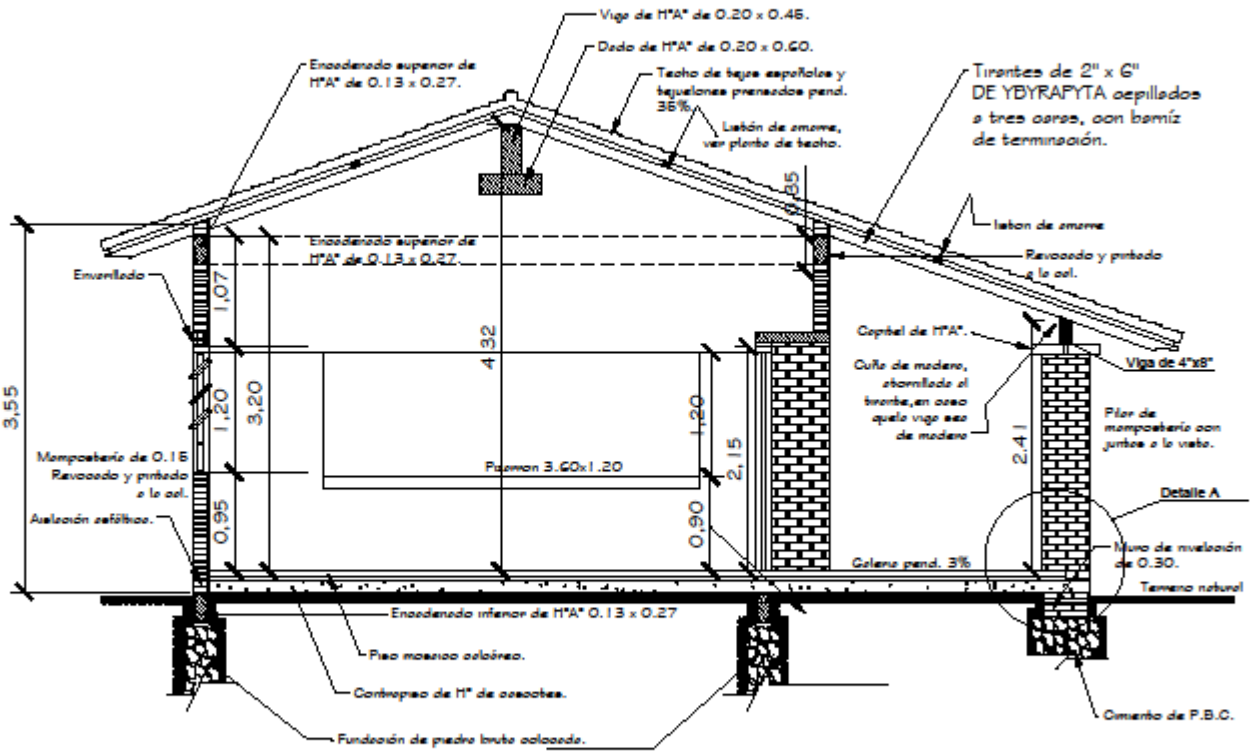

CORTE A - A

Obs. Los balcones deberán ser colocados en el proceso de construcción de los muros de elevación y pilares, siguiendo el eje de la viga de enseñenado superior.

MINISTERIO DE EDUCACION Y CULTURA
DIRECCIÓN DE INFRAESTRUCTURA

Aula tipo 5.80 x 6.80 con techo de tejas

CORTE TRANSVERSAL

03

Esc.: 1/100

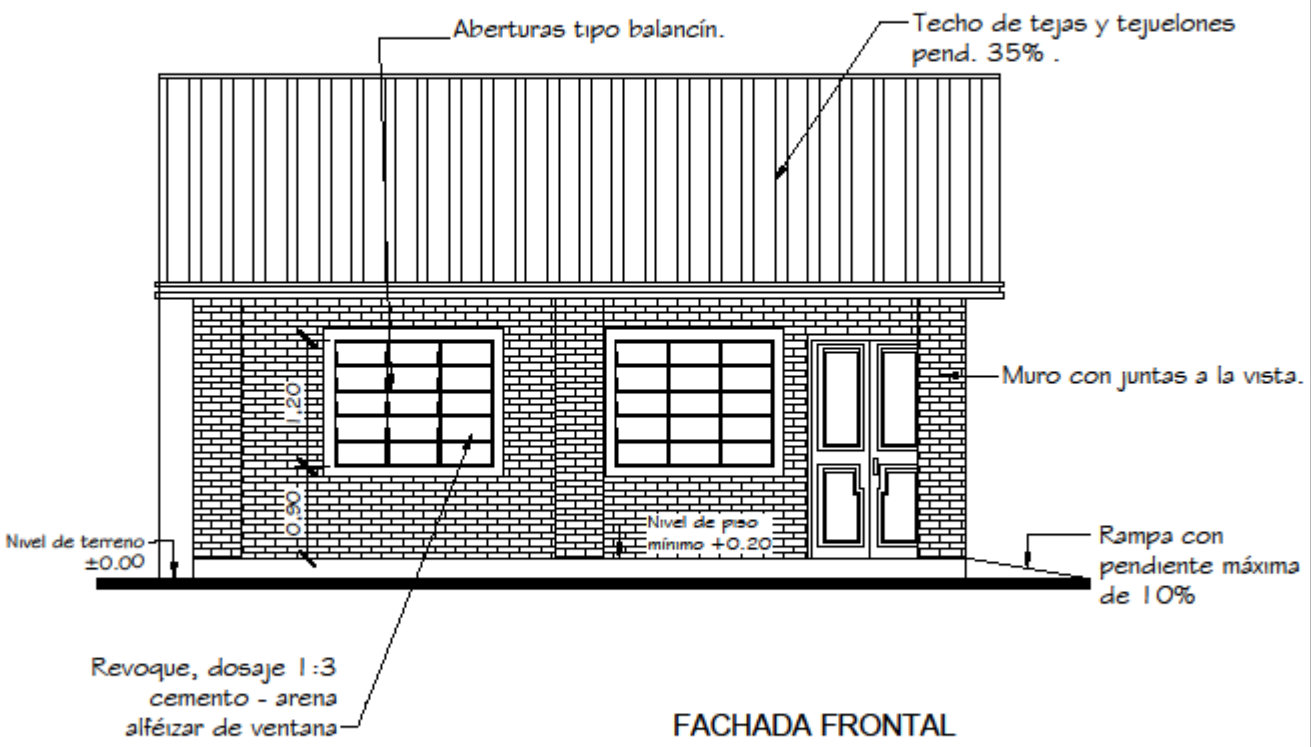

FACHADA FRONTAL

MINISTERIO DE EDUCACION Y CULTURA
DIRECCIÓN DE INFRAESTRUCTURA

Aula tipo 5.80 x 6.80 con techo de tejas

FACHADA FRONTAL

Esc.: 1/100

04

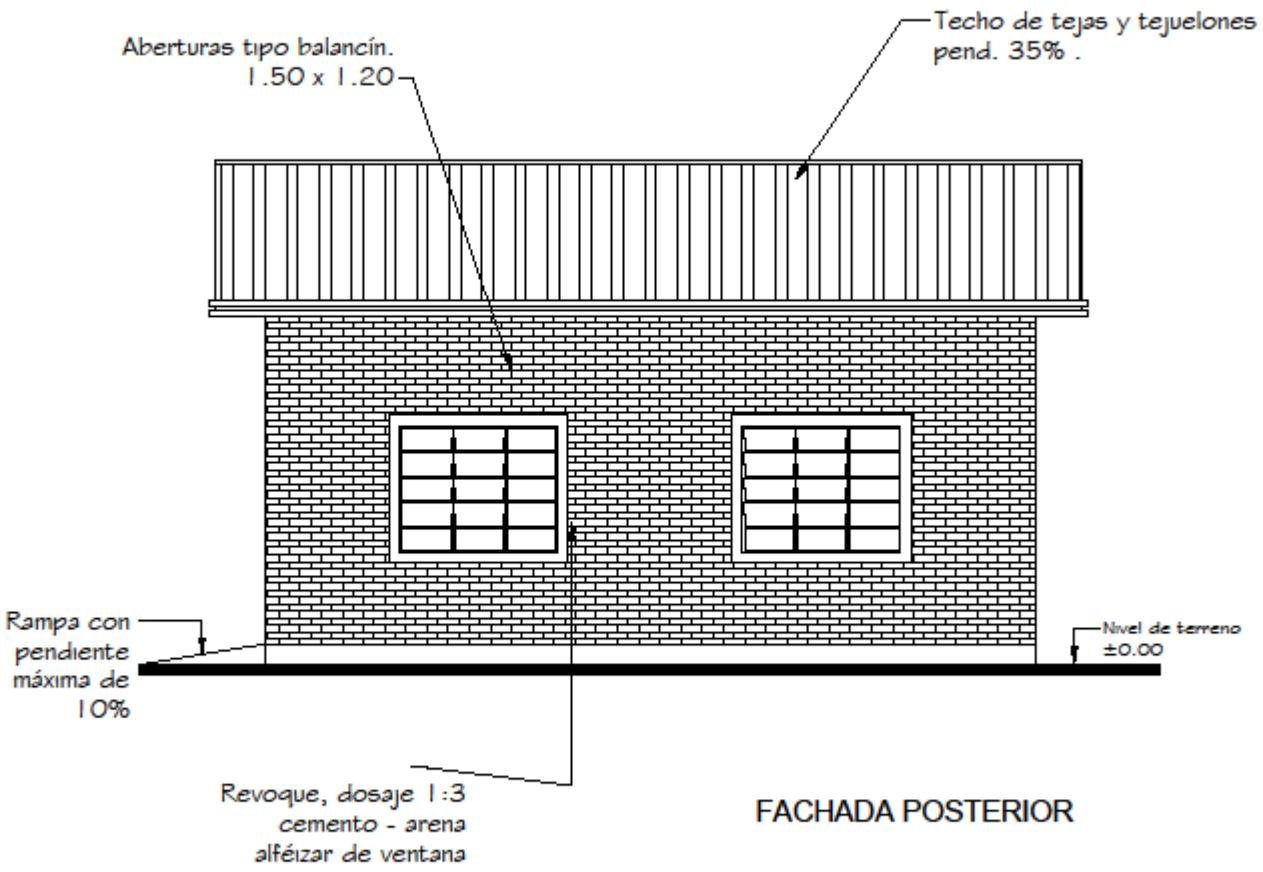

MINISTERIO DE EDUCACION Y CULTURA
DIRECCIÓN DE INFRAESTRUCTURA

Aula tipo 5.80 x 6.80 con techo de tejas

FACHADA POSTERIOR

05

Esc.: 1/100

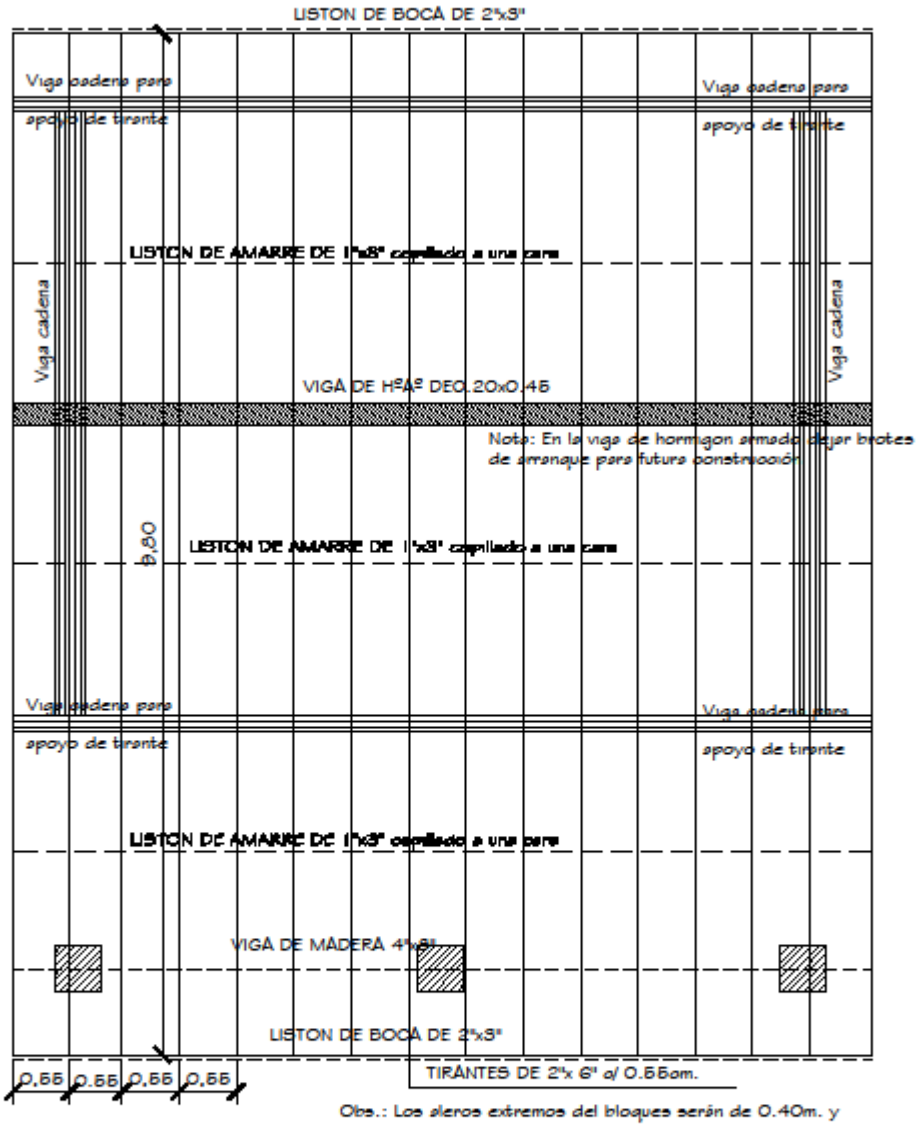

Obs.: Los aleros extremos del bloques serán de 0.40m. y los aleros longitudinales del bloque serán de 0.70m., contados del lado de la galeria apartir de la viga de apoyo del tirante, y en el opuesto apartir del muro.

MINISTERIO DE EDUCACION Y CULTURA DIRECCIÓN DE INFRAESTRUCTURA		06
Aula tipo 5.80 x 6.80 con techo de tejas	PLANTA ESTRUCTURA DE TECHO	Esc.: 1/100

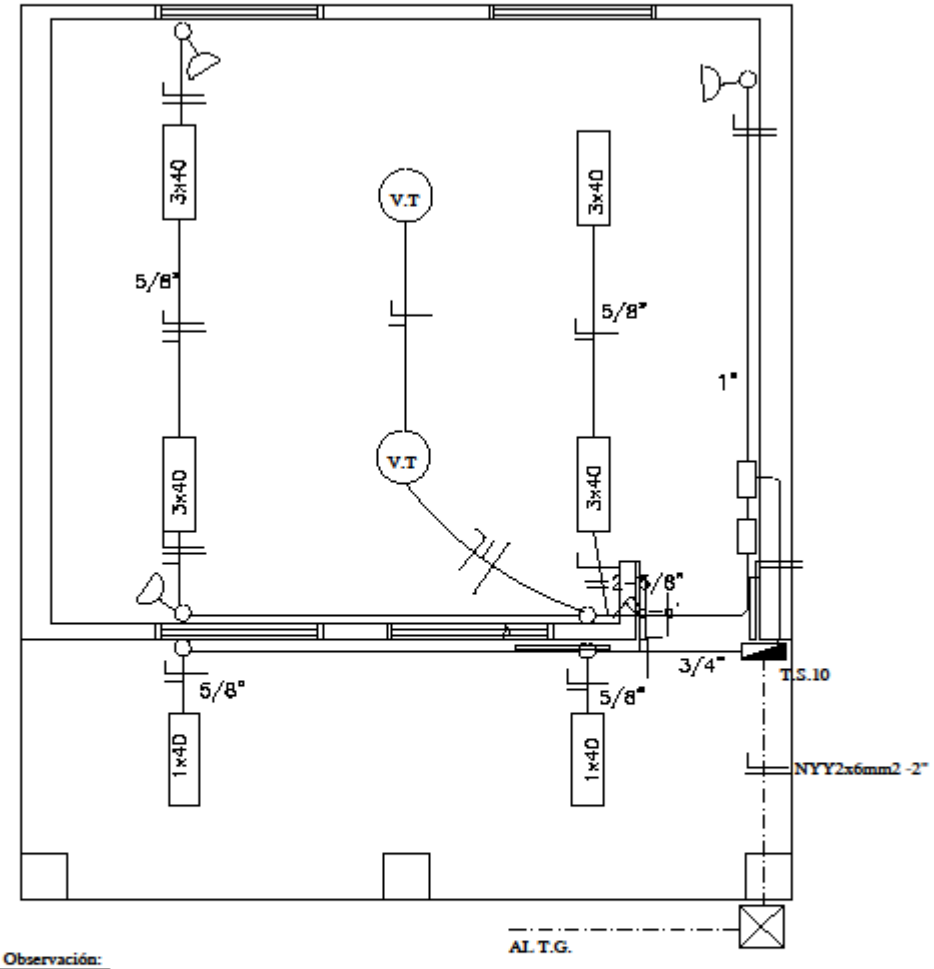

Observación:

*Los artefactos fluorescente son de 3x40W.
*Los artefactos fluorescentes deben ir colgados.
*Los condutores no acotados son de 2mm2.
*Los fluorescentes deben tener capacitores.
*Los TC son tableros de comando de luces y tomas.
*Los TCV son tableros de comando de ventiladores.

MINISTERIO DE EDUCACION Y CULTURA DIRECCIÓN DE INFRAESTRUCTURA		07
Aula tipo 5.80 x 6.80 con techo de tejas	PLANTA INSTALACION ELECTRICA	Esc.: 1/100

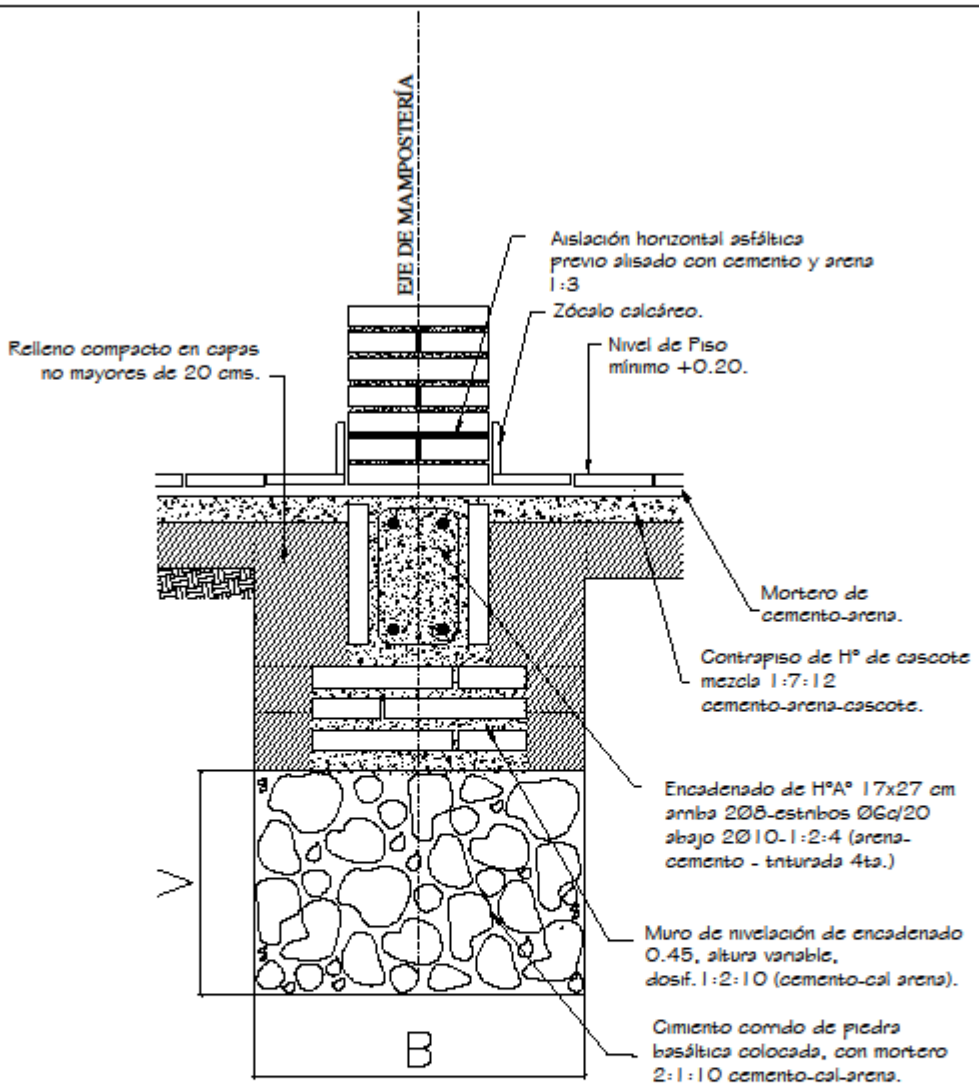

Obs.:

V = variable

B = ancho de cimentación

MINISTERIO DE EDUCACION Y CULTURA DIRECCIÓN DE INFRAESTRUCTURA		08
Aula tipo 5.80 x 6.80 con techo de tejas	DETALLE DE CIMENTACION	Sin Escala

Encadenado Superior e Inferior para muro de 0.15

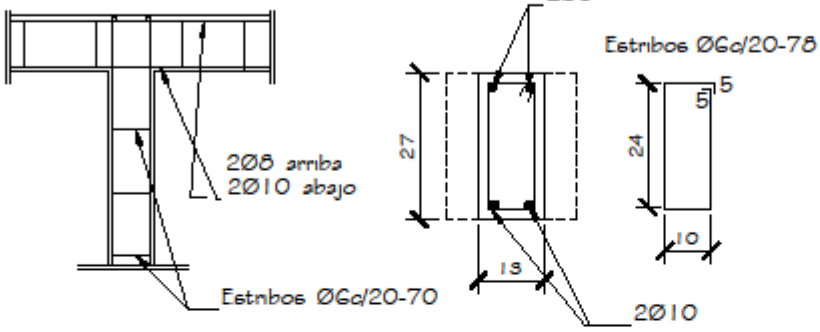

Dado de H°0.20x0.60

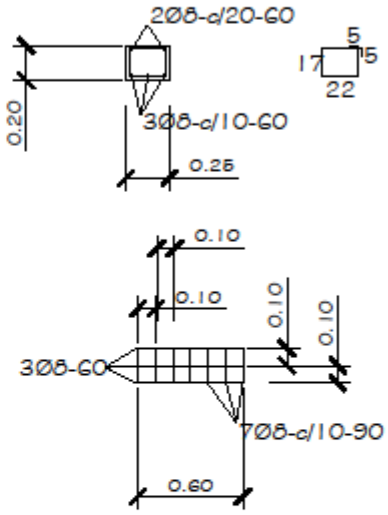

Viga H°A° 0.20x0.45

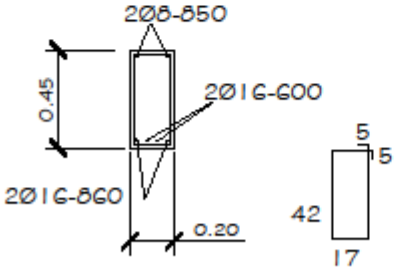

Viga de H°A° 0.20x0.45

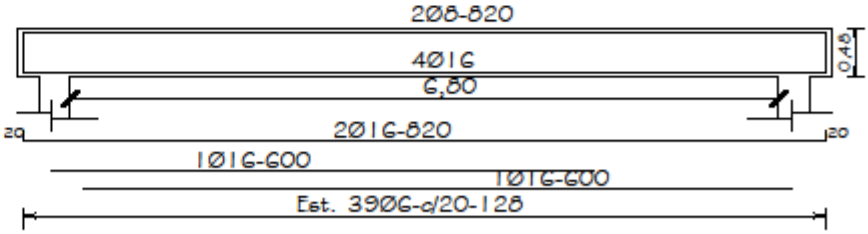

MINISTERIO DE EDUCACION Y CULTURA
DIRECCIÓN DE INFRAESTRUCTURA

Aula tipo 5.80 x 6.80 con techo de tejas

DETALLES DE ESTRUCTURAS DE H°A°

Sin Escala

09

DETALLE DE CUÑA

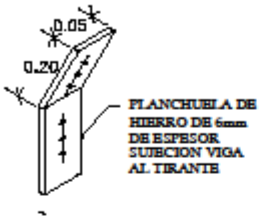

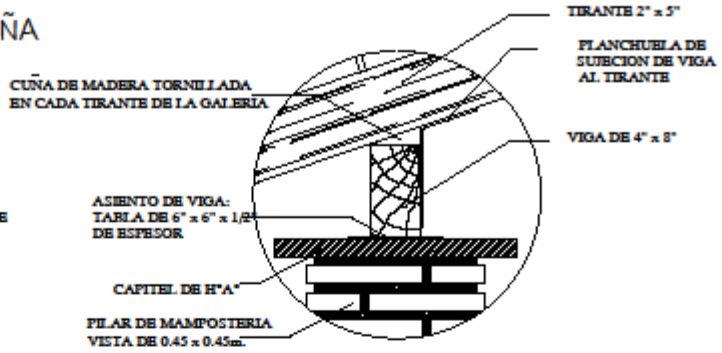

Obs.: Para todas las aulas en los apoyos de los tirantes sobre las vigas de galerías, dichos tirantes deberán enculatarse, con cuñas de madera tornilladas y planchuela según detalle, cada tirante intermedio

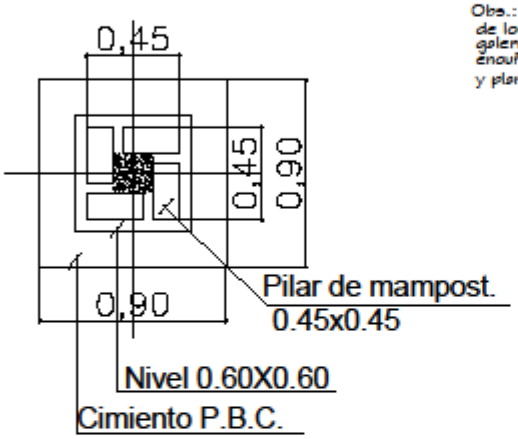

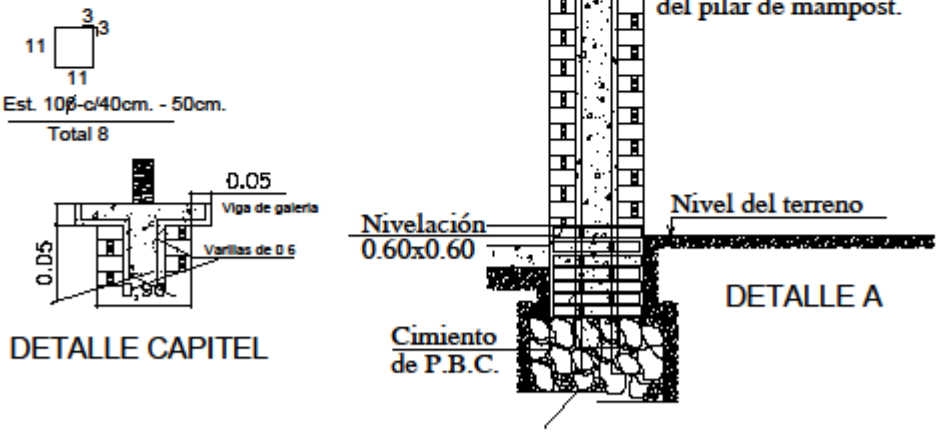

DETALLE A

Est. 10ø-c/40cm. - 50cm.

Total 8

DETALLE CAPITEL

MINISTERIO DE EDUCACION Y CULTURA DIRECCIÓN DE INFRAESTRUCTURA		10
Aula tipo 5.80 x 6.80 con techo de tejas	DETALLES VARIOS	Sin Escala

DETALLE DADO DE Ho. Ao

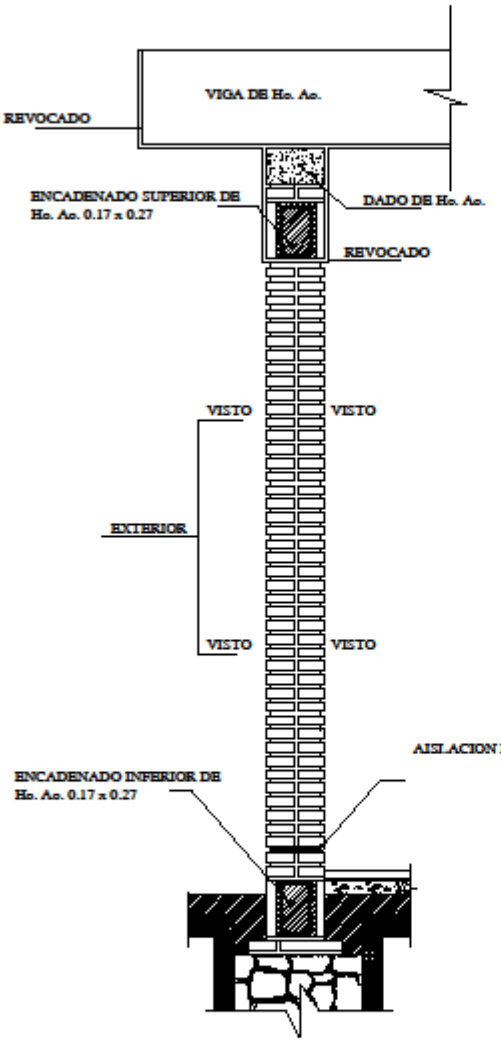

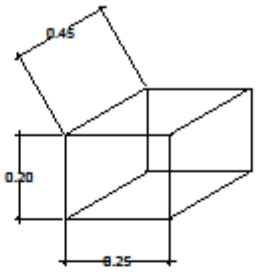

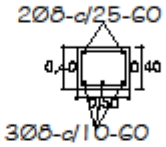

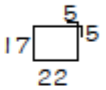

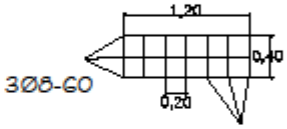

OBS.:

EN LOS CASOS DE QUE EL AULA SEA CONSTRUIDA COMO ULTIMA DEL BLOQUE LA PARED EXTERIOR LLEVARA LOS LADRILLOS CON JUNTAS A LA VISTA HASTA LA ALTURA DE TECHO, LA VIGA Y EL DADO DE Ho. Ao. SERAN REVOCADOS.
SI EL AULA A CONSTRUIR ES ANEXA LA PARED TRANSVERSAL SERA CON JUNTAS A LA VISTA A AMBOS LADOS HASTA EL ENCADENADO SUPERIOR Y REVOCADO HASTA EL TECHO, TAMBIEN LA VIGA Y EL DADO.

MINISTERIO DE EDUCACION Y CULTURA DIRECCIÓN DE INFRAESTRUCTURA		11
Aula tipo 5.80 x 6.80 con techo de tejas	DETALLES VARIOS	Sin Escala

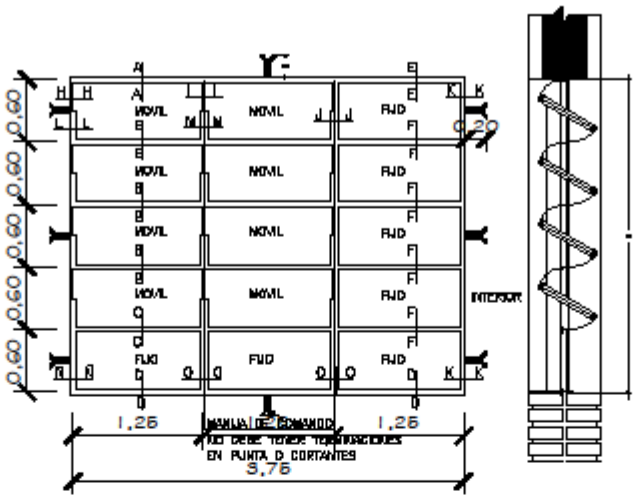

VENTANA BALANCIN

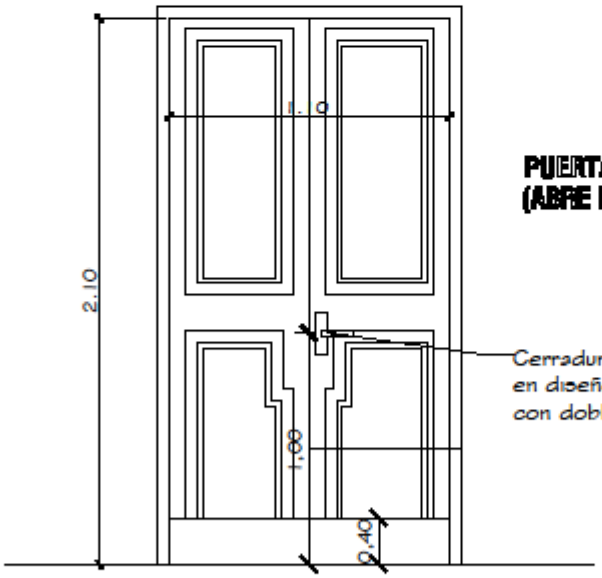

PUERTA DE ACCESO - TABLERO (ABRE HACIA AFUERA)

Cerradura con picaporte en diseño de líneas rectas con doble perno.

Observaciones:

* El modelo de la puerta tablero puede variar, lo importante es respetar las medidas indicadas (1.10 x 2.10m).
* Se debe eliminar el uso del sistema tambor circular en las cerraduras.

MINISTERIO DE EDUCACION Y CULTURA DIRECCIÓN DE INFRAESTRUCTURA		12
Aula tipo 5.80 x 6.80 con techo de tejas	DETALLE DE ABERTURAS	Sin Escala

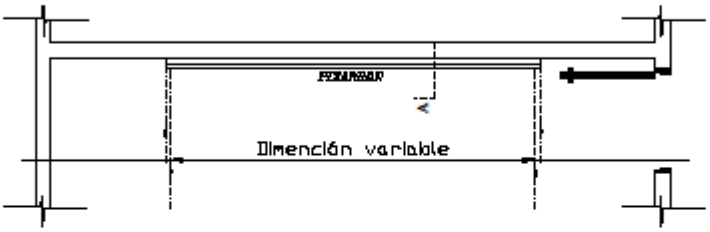

UBICACIÓN DEL PIZARRÓN

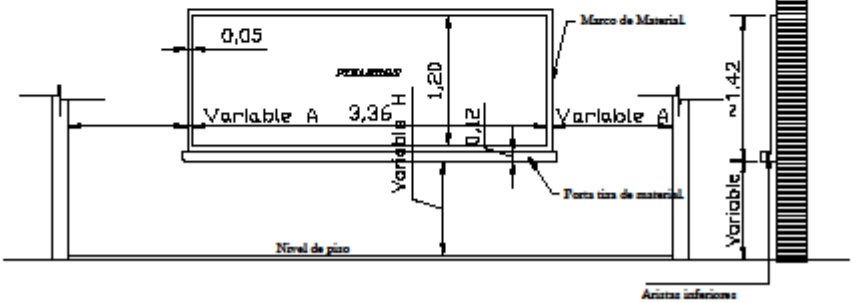

ALZADO FRONTAL

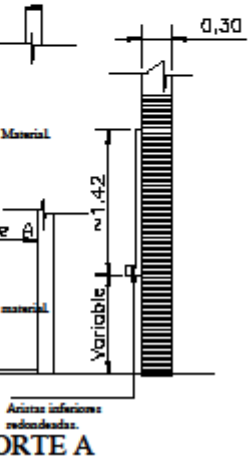

CORTE A

CONSTRUCCIÓN DE PIZARRON EMPOTRADO EN MURO

ESPECIFICACIONES TECNICAS

* 1- Sobre el muro de ladrillo marcar las dimenciones recomendadas preparar el marco de material y portatiza con ladrillos empotrados, revocados posteriormente con mortero, cemento-arena(1:3), dándole una terminación redondeada en las aristas interiores.

* 2- En la zona de pizarrón propiamente, aplicar una azotada con hidrófugo(cerasita), posteriormente revoque con mortero cemento-arena(1:3), y aplicación de tres manos de enduido plástico, con textura de terminación luego de la cantidad de alisado necesarios.

* 3- Aplicar sellador o fijador plástico, posteriormente aplicar tres manos de pintura sintética para pizarrón color verde pizarra, en el marco y portatiza luego del mismo proceso pintura sintéticas color gris.

OBSERVACION

* 1- PARA ESCUELA	* 2- PARA COLEGIO
(A) 1.15 mts.	(A) 1.70 mts.
(H) 0.70 mts.	(H) 0.80 mts.

MINISTERIO DE EDUCACION Y CULTURA DIRECCIÓN DE INFRAESTRUCTURA		13
Aula tipo 5.80 x 6.80 con techo de tejas	DETALLE DE PIZARRON EMPOTRADO	Sin Escala