SECCION TRANSVERSAL TIPO - EMPEDRADO (TANGENTE)

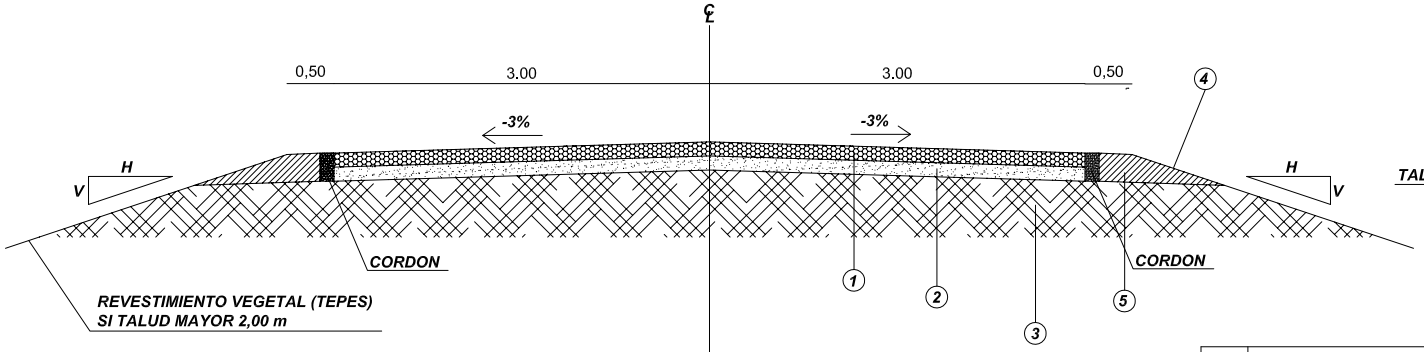

TALUD → h<2m - H=3 ; V=1
→ h>2m - H=2 ; V=1

NUM.	DESCRIPCION	ESPESOR (m)
1	EMPEDRADO	VARIABLE
2	LECHO DE SUELO	0.22
3	TERRAPLEN (SUBRASANTE TERMINADA)	
4	TALUD	
5	SUELO COMPACTADO	

PISTA	DE	HASTA	LARGO
SIMPLE	Prog. 0+000	Prog. 2+726.50	2726.50

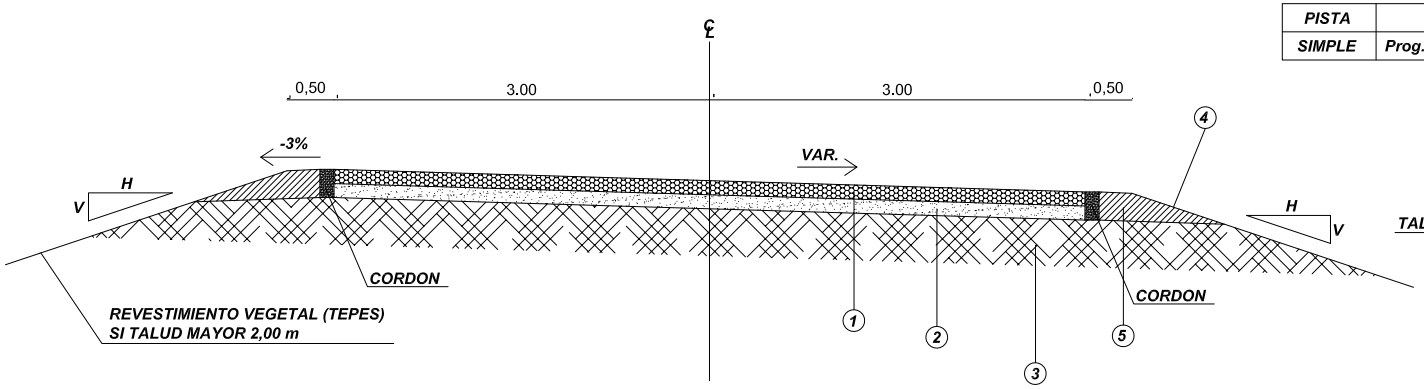

TALUD → h<2m - H=3 ; V=1
→ h>2m - H=2 ; V=1

OBSERVACIONES:

Elaboración:

Financiamiento:

Proyecto: Servicio de Consultoría para el Diseño Final de Ingeniería del Tramo Km 0+000 A 6+117.55

REPUBLICA DEL PARAGUAY
MUNICIPALIDAD DE ESCOBAR

DISEÑO FINAL DE INGENIERIA
TRAMO : Km 0+000 A 6+117.55

PLANIALTIMETRIA | ESCALA: | LAMINA: 08