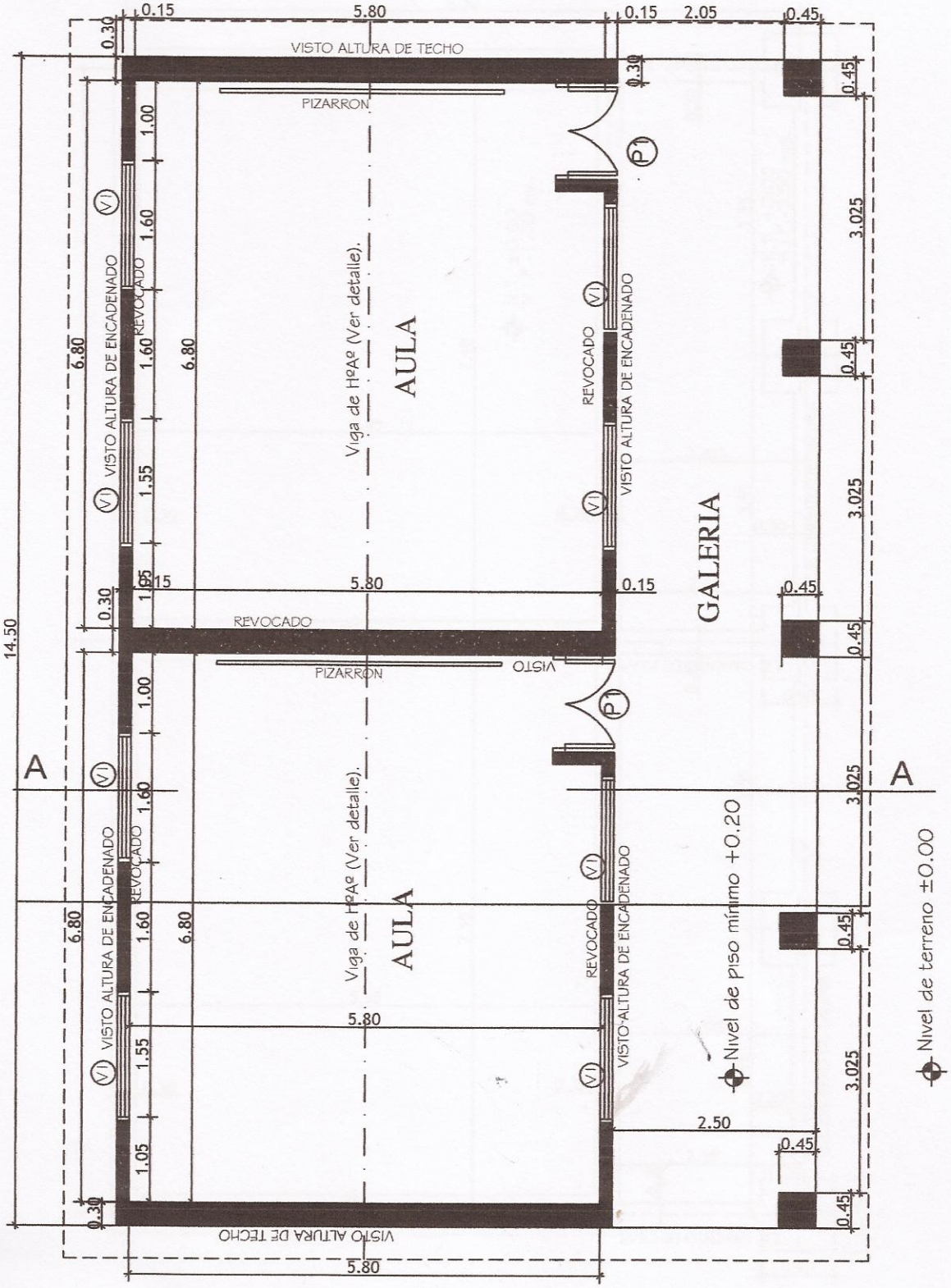

MINISTERIO DE EDUCACION Y CULTURA DIRECCIÓN DE INFRAESTRUCTURA		01
2 Aulas tipo 5.80 x 6.80 con techo de tejas	PLANTA ARQUITECTONICA	Esc.: 1/75

MUNICIPALIDAD DE CARLOS ANTONIO LOPEZ * SECRETARIA *

Quirino Iglesia Vera
Secretario General
Municipalidad Carlos Antonio López

MUNICIPALIDAD CARLOS A. LOPEZ * INTENDENCIA * ITAPUA

Abog. Liana E. González Escurra
INTENDENTA

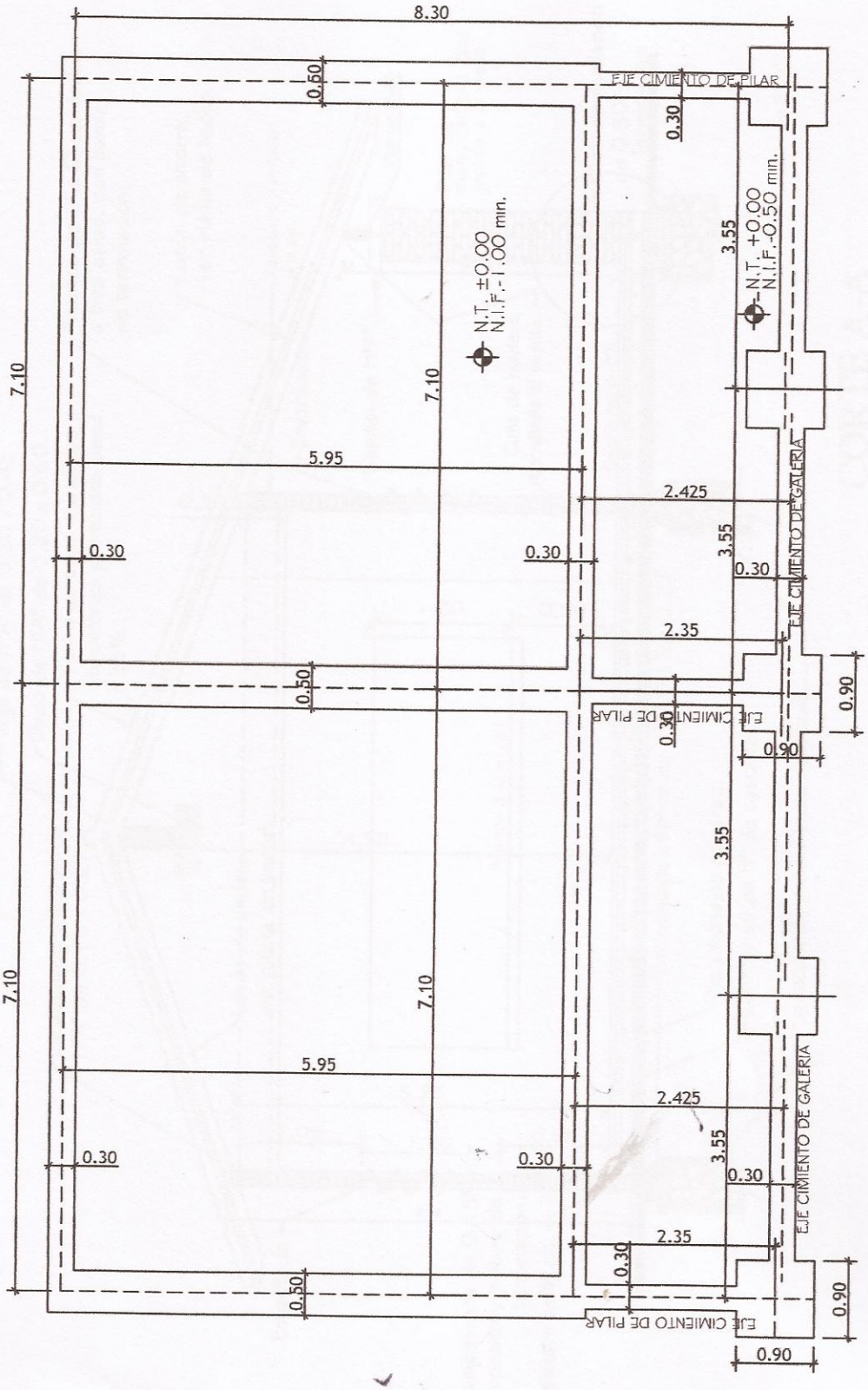

MINISTERIO DE EDUCACION Y CULTURA DIRECCIÓN DE INFRAESTRUCTURA		02
2 Aulas tipo 5.80 x 6.80 con techo de tejas	PLANTA FUNDACION	Esc.: 1/75

MUNICIPALIDAD DE CARLOS ANTONIO LOPEZ
SECRETARIA

Ramón Iglesia Vera
Secretario General
Municipalidad Carlos Antonio López

MUNICIPALIDAD CARLOS A. LOPEZ
REPUBLICA DEL PARAGUAY
INTENDENCIA
ITAPUA

Abg. Silvana G. González Escurra
INTENDENTA

Obs. Los balacines deberán ser colocados en el proceso de construcción de los muros de elevación y pilares, a eje de la viga de encadenado superior.

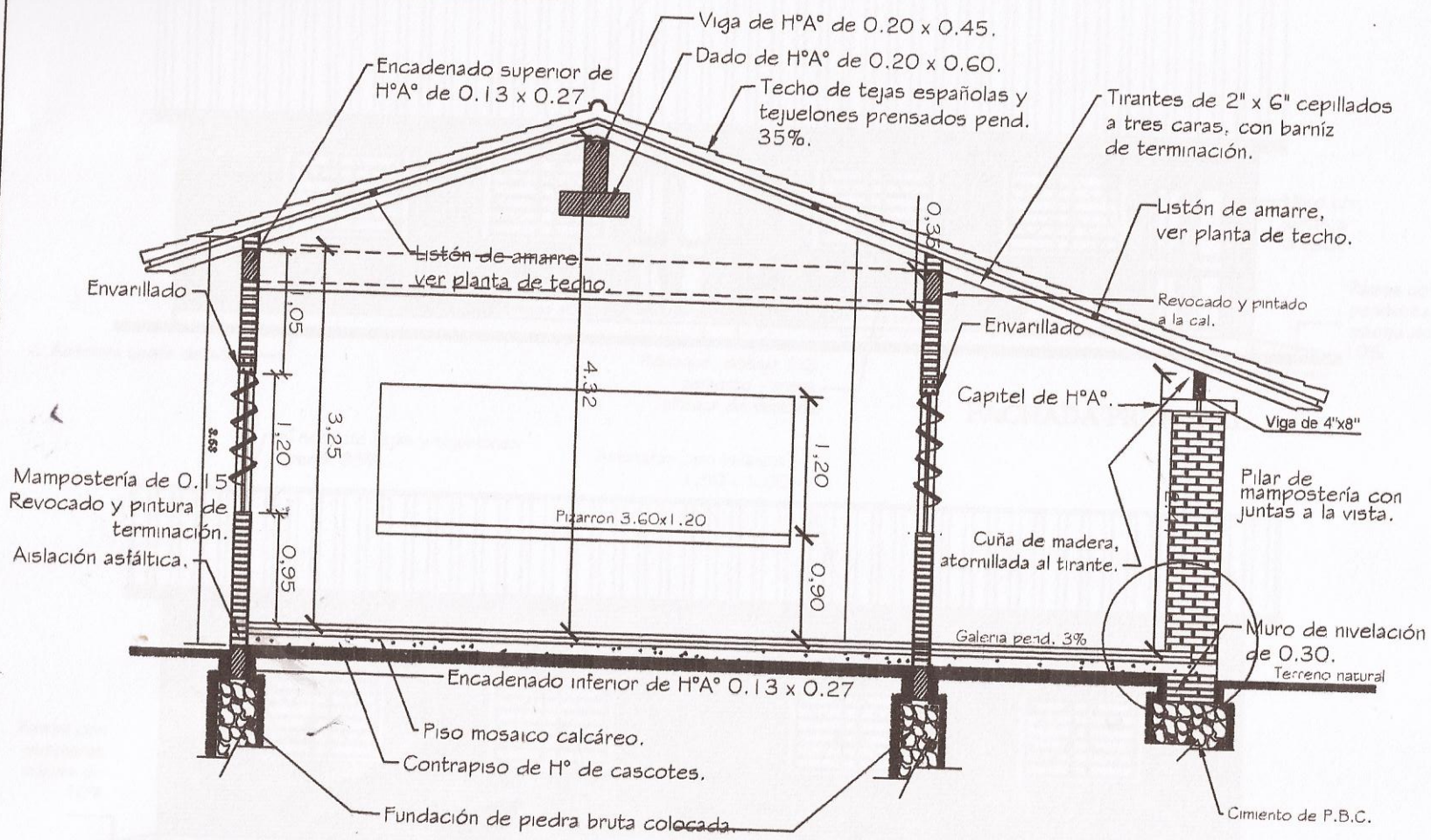

CORTE A-A

MINISTERIO DE EDUCACION Y CULTURA
DIRECCIÓN DE INFRAESTRUCTURA

2 Aulas tipo 5.80 x 6.80 con techo de tejas

CORTE TRANSVERSAL

03

Esc.: 1/100

MUNICIPALIDAD DE CARLOS A. LOPEZ
SECRETARIA
Ulpiano Iglesia Vera
Secretario General
Municipalidad Carlos Antonio López

MUNICIPALIDAD DE CARLOS A. LOPEZ
INTENDENCIA
ITAPUA
Silvana E. González Escurra
INTENDENTA

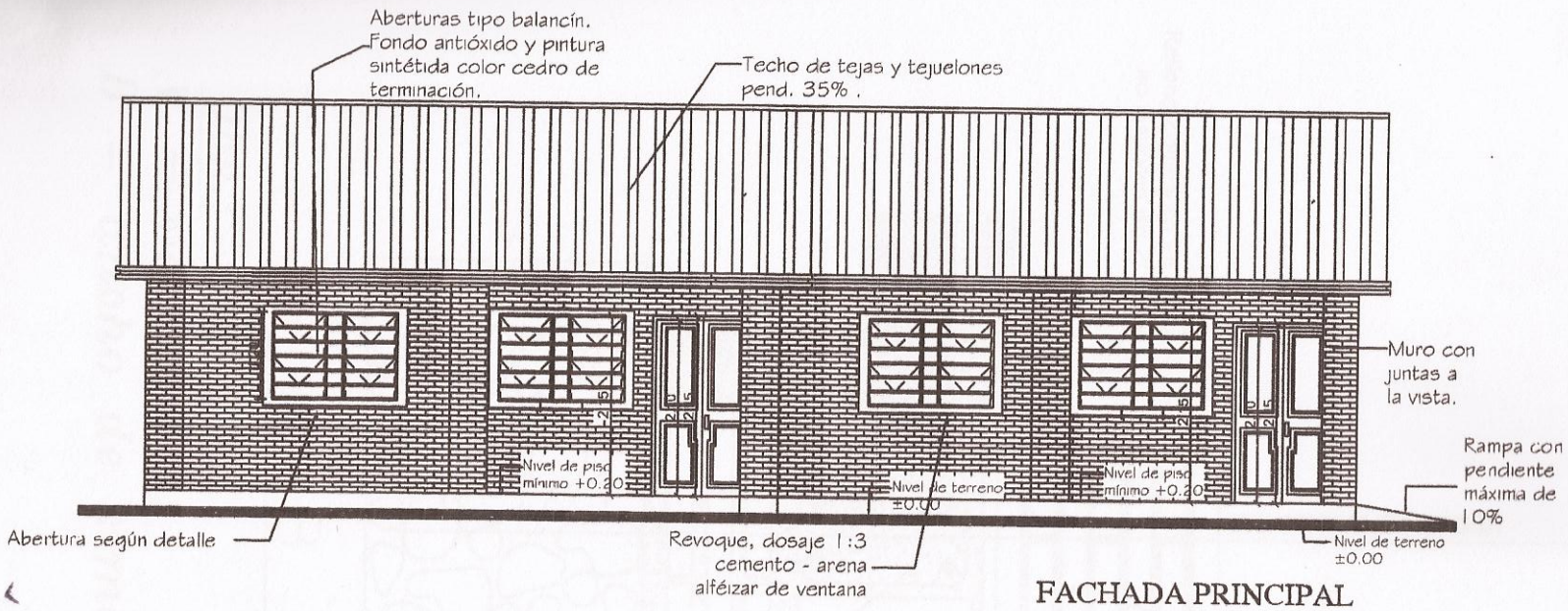

FACHADA PRINCIPAL

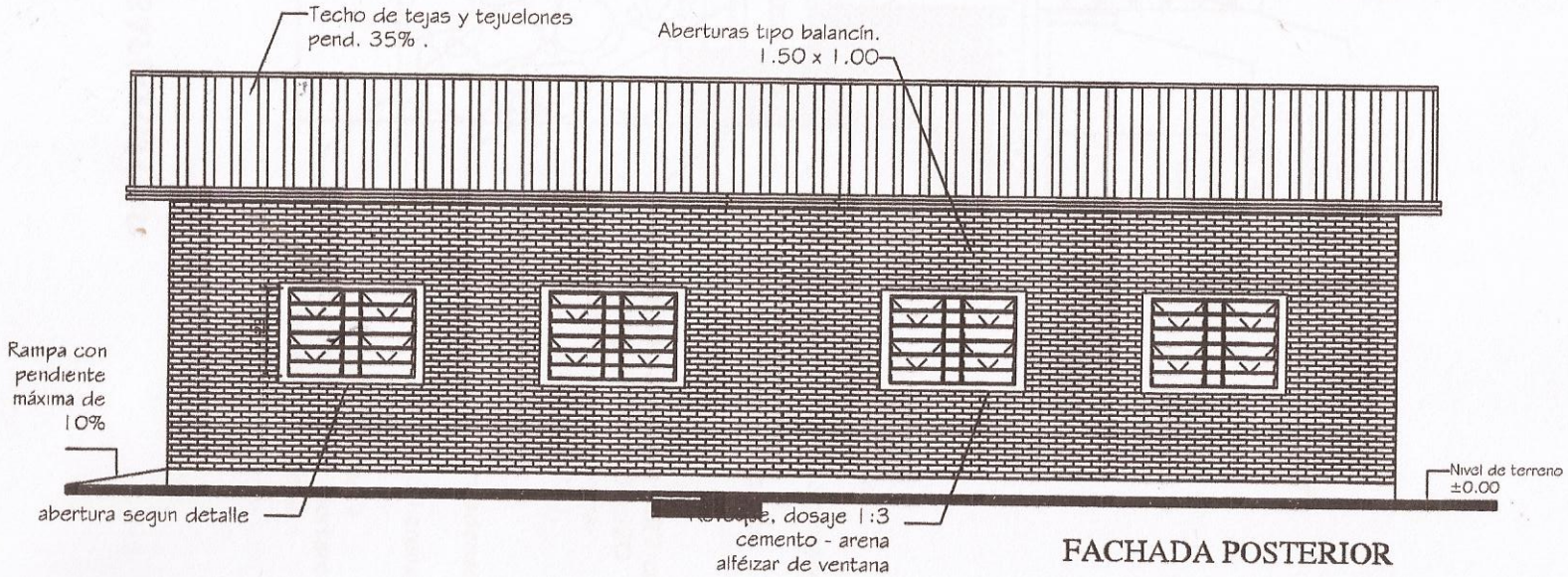

FACHADA POSTERIOR

MINISTERIO DE EDUCACION Y CULTURA

DIRECCIÓN DE INFRAESTRUCTURA

2 Aulas tipo 5.80 x 6.80 con techo de tejas | FACHADA FRONTAL Y POSTERIOR | 04

Sin Escala

MUNICIPALIDAD DE CARLOS ANTONIO LÓPEZ
SECRETARIA
Sebastián Iglesia Vera
Secretario General
Municipalidad Carlos Antonio López

INTENDENCIA ITAPUA
Silvia E. González Escurra
INTENDENTA

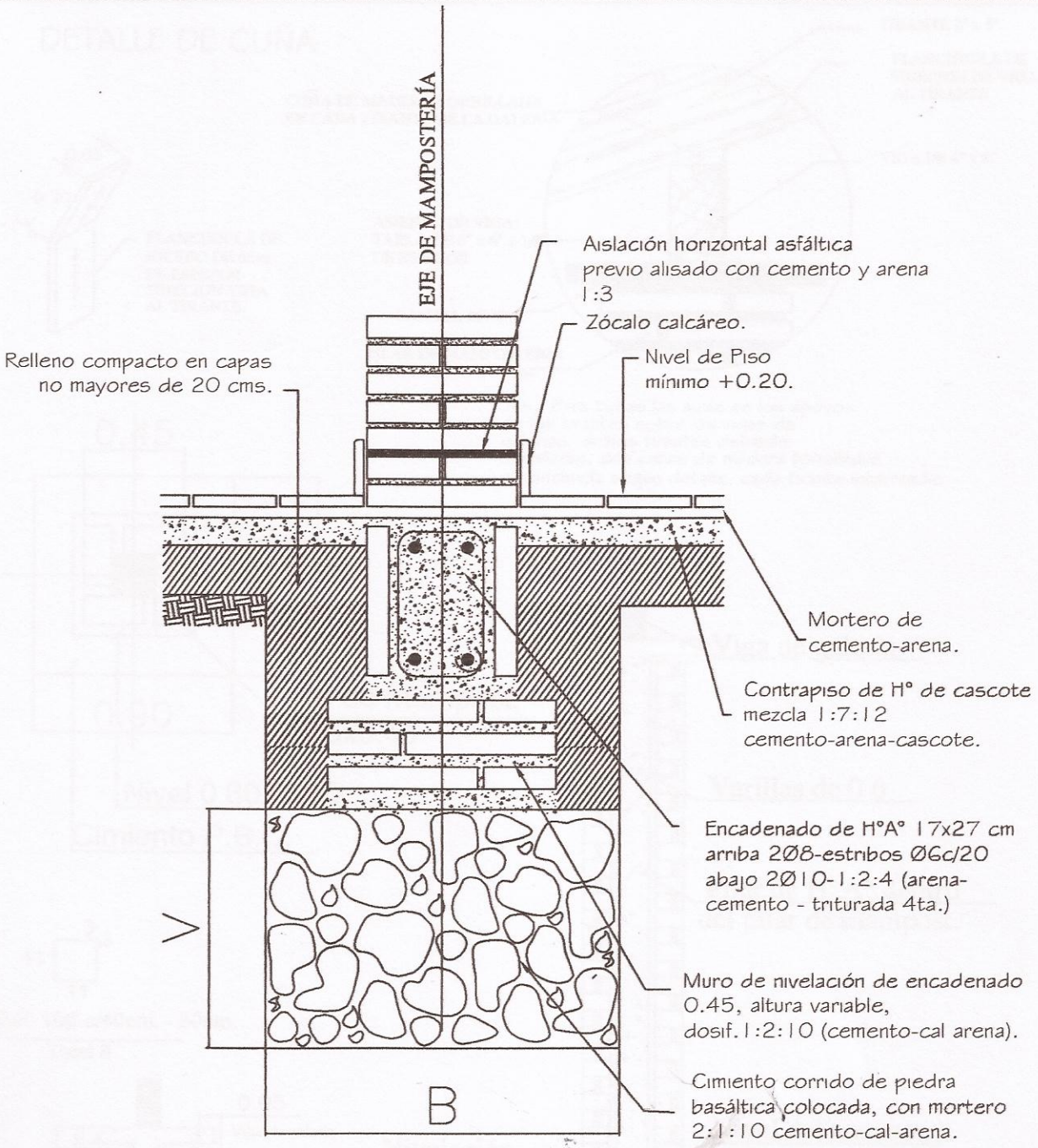

Obs.:

V = variable

B = ancho de cimentación

MINISTERIO DE EDUCACION Y CULTURA DIRECCIÓN DE INFRAESTRUCTURA		05
2 Aulas tipo 5.80 x 6.80 con techo de tejas	DETALLE FUNDACION	Sin Escala

MUNICIPALIDAD DE CARLOS ANTONIO LÓPEZ
Libarino Iglesia Vera
Secretario General
Municipalidad Carlos Antonio López

MUNICIPALIDAD CARLOS ANTONIO LÓPEZ
REPÚBLICA DEL PARAGUAY
INTENDENCIA ITAPUA

Arq. Silvana E. González Escurra
INTENDENTA

DETALLE DE CUÑA

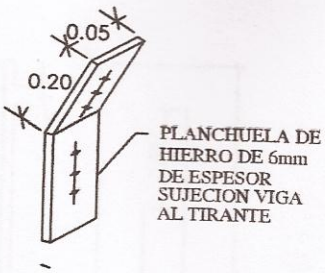

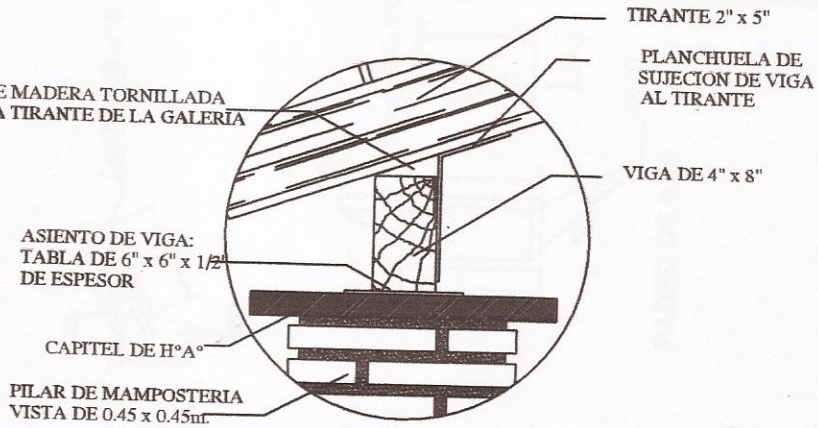

Obs.: Para todas las aulas en los apoyos de los tirantes sobre las vigas de galerias, dichos tirantes deberán encuñarse, con cuñas de madera tornilladas y planchuela según detalle, cada tirante intermedio

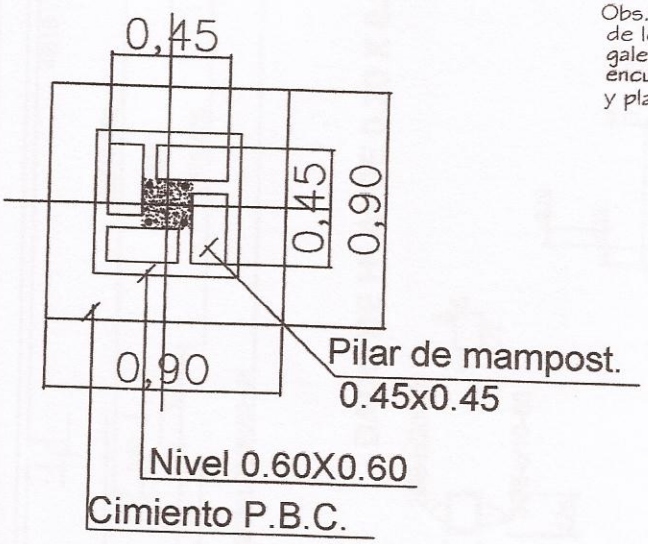

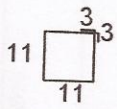

Est. 10Ø-c/40cm. - 50cm.

Total 8

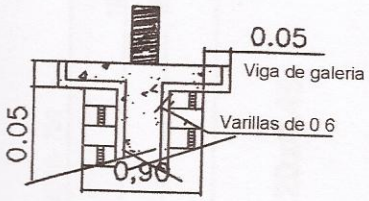

DETALLE CAPITEL

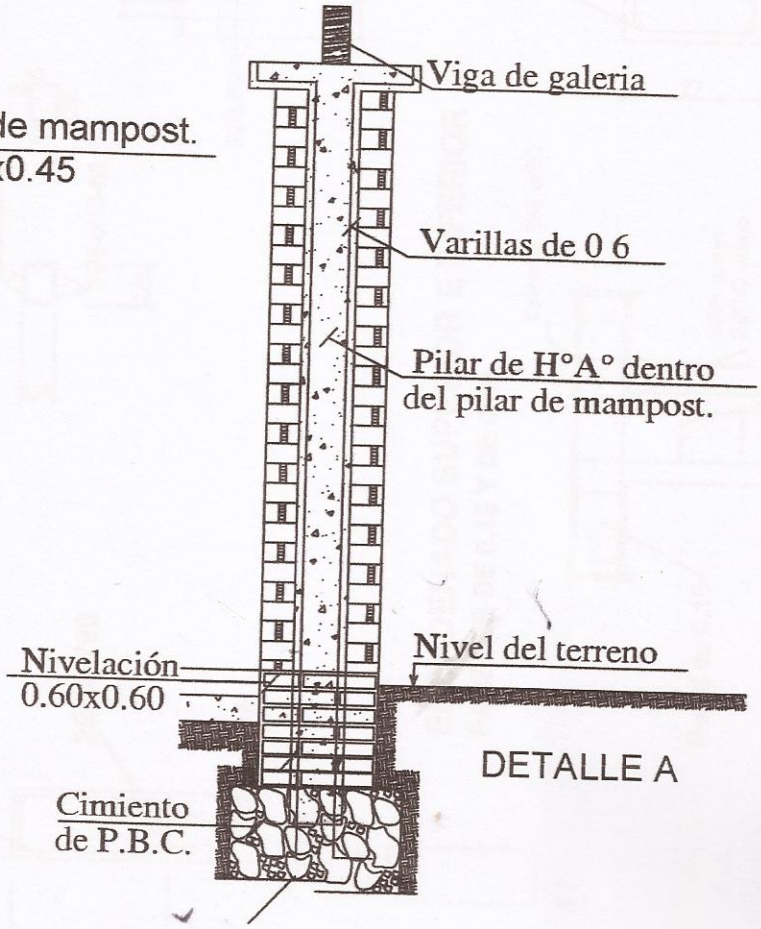

DETALLE A

MINISTERIO DE EDUCACION Y CULTURA DIRECCIÓN DE INFRAESTRUCTURA		06
2 Aulas tipo 5.80 x 6.80 con techo de tejas	DETALLES VARIOS	Sin Escala

MUNICIPALIDAD DE CARLOS ANTONIO LOPEZ SECRETARIA

Baldino Iglesia Vera
Secretario General
Municipalidad Carlos Antonio López

MUNICIPALIDAD CARLOS ANTONIO LOPEZ REPUBLICA DEL PARAGUAY INTENDENCIA ITAPUA

Abog. Silvana E. González Escurra
INTENDENTA

VIGA Y DADO DE HºAº

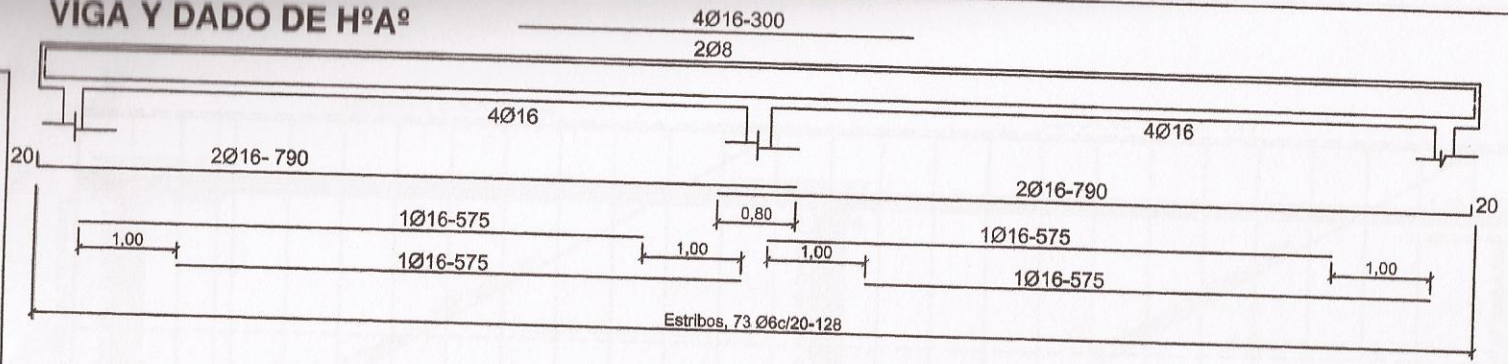

Viga H°A° 0.20x0.45

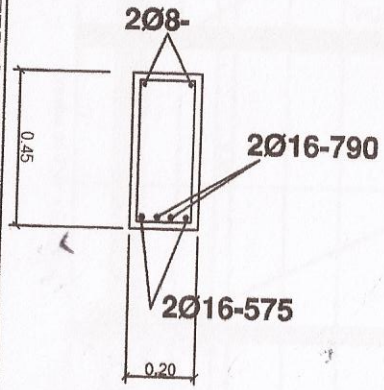

DADO DE Hº Aº DE 0.20 X 0.25 X 0.60

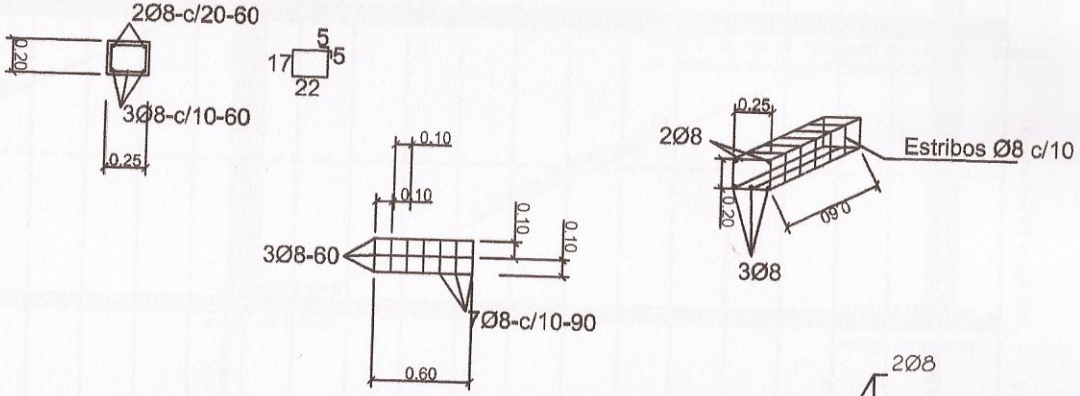

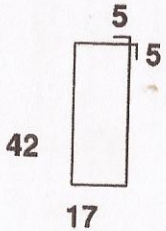

ENCADENADO SUPERIOR E INFERIOR

PAREDES DE 0.15 Y DE 0.30

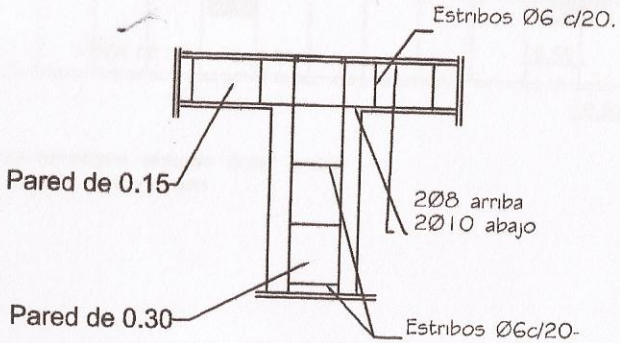

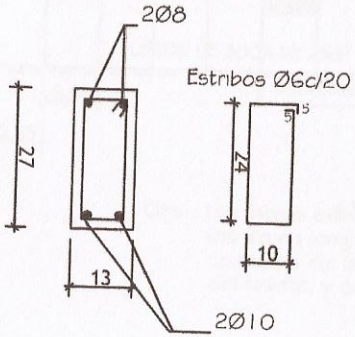

PARED DE 0.15

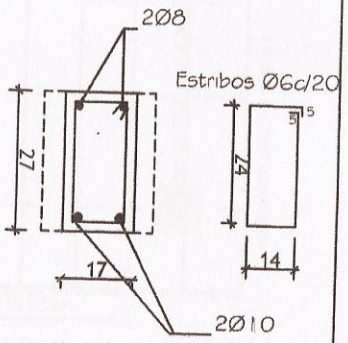

PARED DE 0.30

MINISTERIO DE EDUCACION Y CULTURA
DIRECCIÓN DE INFRAESTRUCTURA

2 Aulas tipo 5.80 x 6.80 con techo de tejas	DETALLES ESTRUCTURAS DE H°A°
Sin Escala	07

MUNICIPALIDAD DE CARLOS ANTONIO LOPEZ
SECRETARIA
Julio Iglesia Vera
Secretario General
Municipalidad Carlos Antonio López

MUNICIPALIDAD CARLOS ANTONIO LOPEZ
REPUBLICA DEL PARAGUAY
INTENDENCIA
ITAPUA
Silvano G. González Escurra
INTENDENTA